DESPIECE TECNICO

Baño María
Bain Marie
Bain Marie
Bain Marie
Bagnomaria

Gama 700

Modelos:

BMG-710
BME-705
BME-710

Julio 2001 July

FAGOR

Fagor Industrial

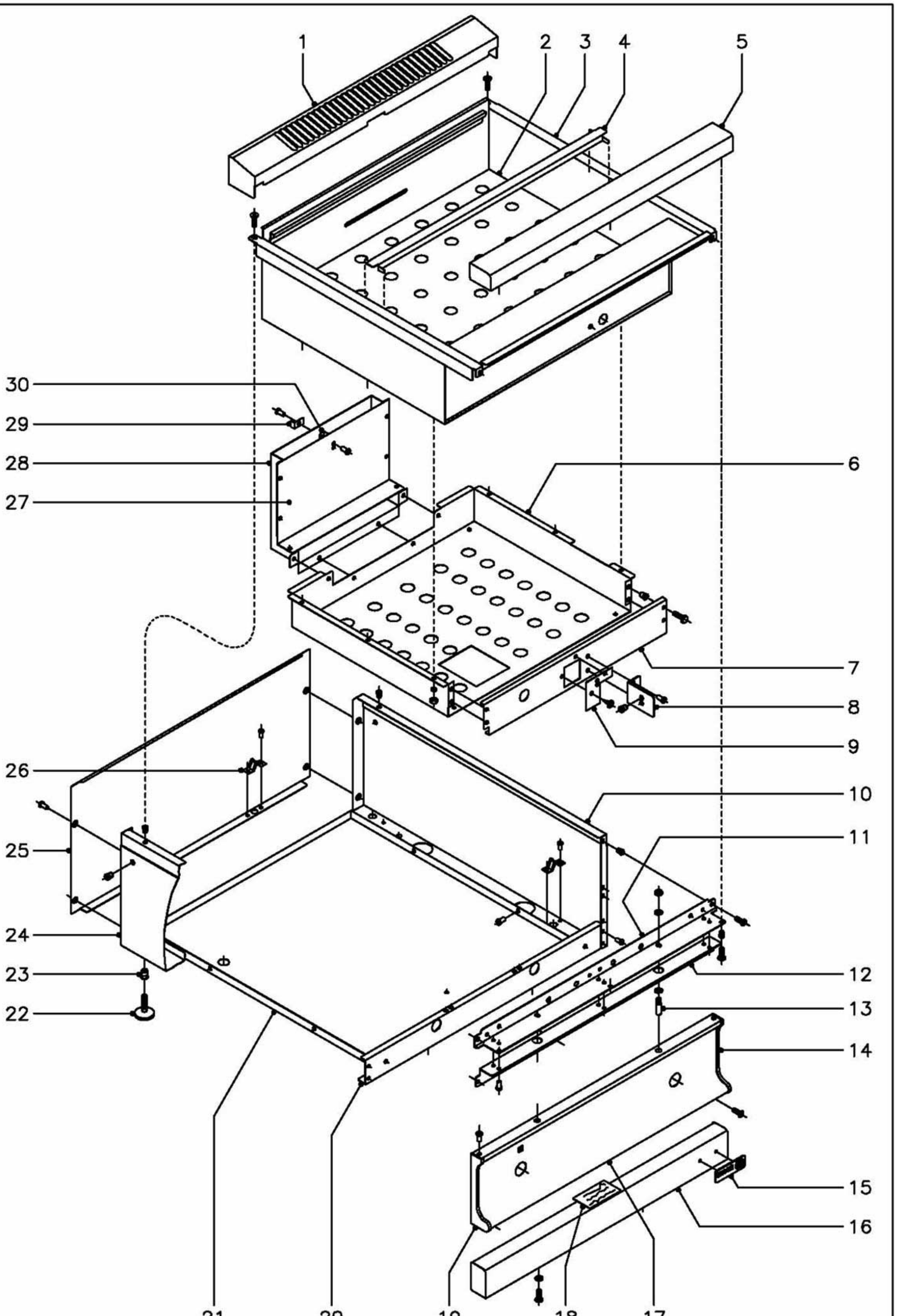

N plano	Firma	Fecha	Aparato	Lamina	
C–1073		7–2001	MUEBLE BAÑOS MARIA BM–700	1	Fagor Industrial S.Coop. Oñate

MOD.	BAÑO MARIA	ZONA	MUEBLE	PLANO	C-1073

ITEM	CODIGO	DENOMINACION	TEXTO	BME-705	BME-710	BMG-710							NOTAS
1	X315425	Embellecedor posterior 1/2 M.		1	-	-							
1	U745425	Embellecedor posterior 1 M.		-	1	1							
2	R966105	Panel separador		1	-	-							
2	R986106	Panel separador		-	1	1							
3	R966108	Cuba		1	-	-							
3	R976102	Cuba		-	1	-							
3	R986104	Cuba		-	-	1							
	Q152004	Tornillo aplastado M-5x13		4	4	4							
	Q221342	Remache exagonal M-5		4	4	4							
4	R966104	Separador de cubetas		3	-	-							
4	R986105	Separador de cubetas		-	3	3							
5	X315400	Anterior de mesa 1/2 M.		1	-	-							
5	U745407	Anterior de mesa 1 M.		-	1	1							
	Q152004	Tornillo aplastado M-5x13		2	3	3							
	Q221342	Remache exagonal M-5		2	3	3							
6	R982602	Caja de combustion		-	-	1							
	Q262030	Arandela muelle A-5		-	-	6							
	Q162030	Tuerca exagonal M-5		-	-	6							
7	R982605	Frontal caja de combustion		-	-	1							
	Q012031	Tornillo exagonal M-5x10		-	-	4							
	Q221342	Remache exagonal M-5		-	-	4							
8	R202609	Soporte quemador		-	-	1							
	Q419005	Remache tubular Ø 4x8		-	-	2							
	Q221343	Remache exagonal M-6		-	-	1							
9	R422605	Tapa de caja quemador		-	-	1							
	Q151301	Tornillo alomado		-	-	2							
10	U732802	Panel lateral derecho		1	1	1							
11	X312600	Escuadra amarre mesa		1	-	-							
11	U742607	Escuadra amarre mesa		-	1	1							

MOD.	BAÑO MARIA	ZONA	MUEBLE	PLANO	C-1073

ITEM	CODIGO	DENOMINACION	TEXTO	BME-705	BME-710	BMG-710							NOTAS
12	X312630	Refuerzo amarre mesa		1	-	-							
12	U742620	Refuerzo amarre mesa		-	1	1							
	Q152004	Tornillo aplastado M-5x13		4	4	4							
	Q221342	Remache exagonal M-5		4	4	4							
	Q419005	Remache tubular Ø 4x8		4	6	6							
13	Q151336	Tornillo soporte guia		2	2	2							
	Q302022	Arandela plana Ø16xØ6x1,2		4	4	4							
	Q162040	Tuerca exagonal M-6		2	2	2							
14	U452804	Cantonera derecha portamandos		1	1	1							
	Q419005	Remache tubular Ø 4x8		2	2	2							
15	U262806	Escudo FAGOR		1	1	1							
	Q221023	Clips sujecion escudo		2	2	2							
16	R962800	Zocalo anterior		1	-	-							
16	R972800	Zocalo anterior		-	1	-							
16	R982800	Zocalo anterior		-	-	1							
	Q152004	Tornillo aplastado M-5x13		2	2	2							
	Q302022	Arandela plana Ø16xØ6x1,2		2	2	2							
17	R962801	Panel portamandos		1	-	-							
17	R972801	Panel portamandos		-	1	-							
17	R982801	Panel portamandos		-	-	1							
	Q152004	Tornillo aplastado M-5x13		2	2	2							
18	S326532	Papel polyester (placa matricula)		1	1	-							
18	S326540	Papel polyester (placa matricula)		-	-	1							
19	U452805	Cantonera izquierda portamandos		1	1	1							
	Q419005	Remache tubular Ø 4x8		2	2	2							
20	U722603	Escuadra anterior base bandejas		1	-	-							
20	R982600	Tirante inferior anterior		-	1	1							
	Q419005	Remache tubular Ø 4x8		4	4	4							
21	R962601	Base inferior		1	-	-							

MOD.	BAÑO MARIA	ZONA	MUEBLE	PLANO	C-1073

ITEM	CODIGO	DENOMINACION	TEXTO	BME-705	BME-710	BMG-710							NOTAS
21	R972600	Base inferior		-	1	-							
	Q419005	Remache tubular Ø 4x8		4	4	-							
22	Z200105	Pata regulable		4	4	4							
23	Q221345	Remache exagonal M-10		4	4	4							
24	U732801	Panel lateral izquierdo		1	1	1							
25	R962802	Panel posterior		1	-	-							
25	R982802	Panel posterior		-	1	1							
	Q419005	Remache tubular Ø 4x8		4	4	4							
26	X010503	Muelle enganche piton		3	4	4							
	Q419007	Remache tubular Ø 3,2x6		6	8	8							
27	R982604	Semichimenea anterior		-	-	1							
28	R982603	Semichimenea posterior		-	-	1							
	Q419005	Remache tubular Ø 4x8		-	-	10							
29	R202607	Escuadra distanciadora panel		-	-	1							
30	R202604	Escuadra separadora de chimenea		-	-	1							
	Q419005	Remache tubular Ø 4x8		-	-	4							

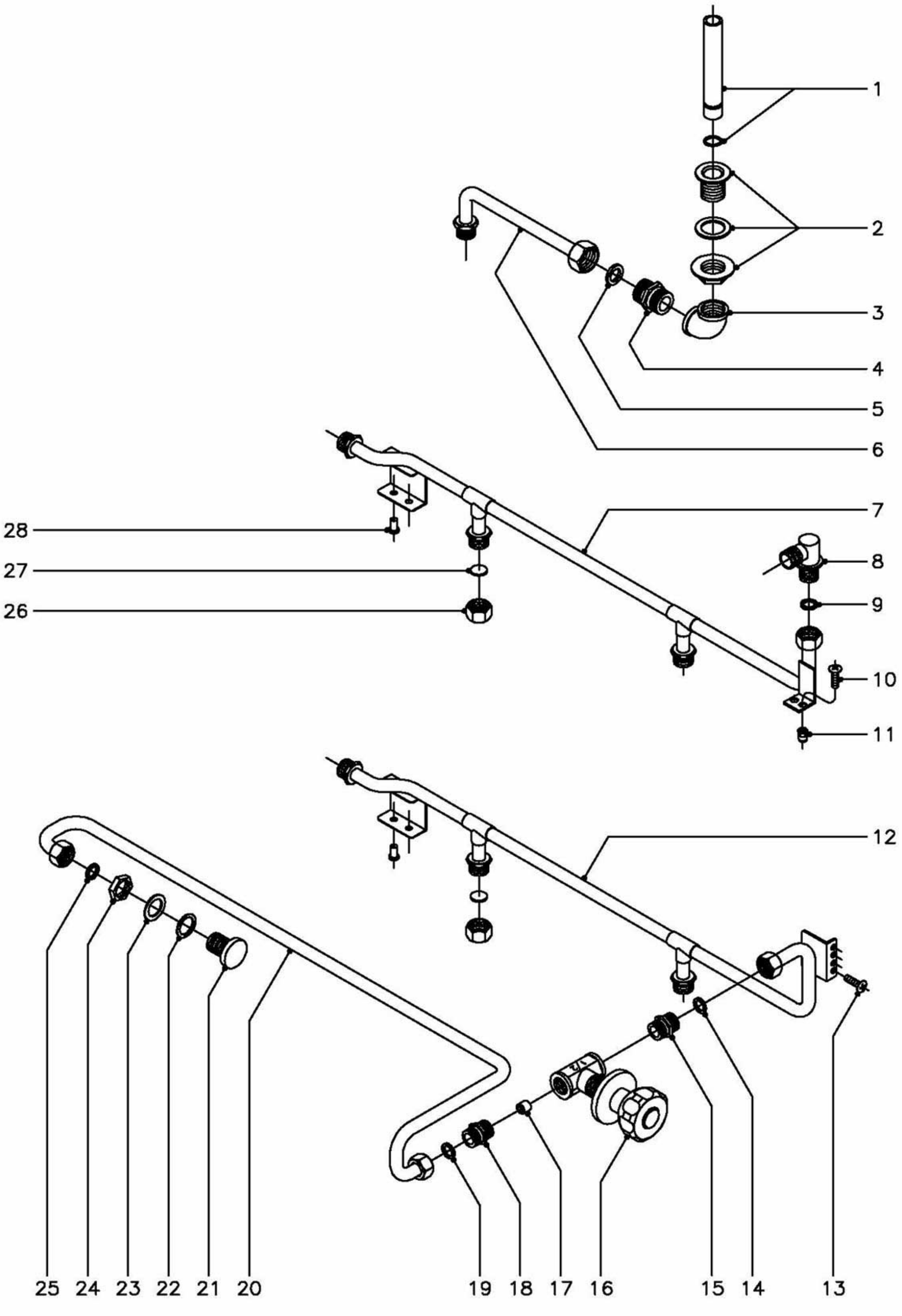

N plano	Firma	Fecha	Aparato	Lamina	
C–1074		7–2001	TOMA DE AGUA Y DESAGUE BAÑOS MARIA BM–700	2	Fagor Industrial S.Coop. Oñate

MOD.	BAÑO MARIA	ZONA	TOMA DE AGUA Y DESAGÜE	PLANO	C-1074

ITEM	CODIGO	DENOMINACION	TEXTO	BME-705	BME-710	BMG-710							NOTAS
1	R205018	Rebosadero con junta torica		1	1	1							
	Q307050	Junta torica		1	1	1							
2	R205019	Guia rebosadero con junta y tuerca		1	1	1							
3	R202112	Codo a 90° hembra hembra 3/4"		1	1	1							
4	Z102301	Manguito doble 3/4"		1	1	1							
5	Q306052	Arandela junta Ø23,5xØ15,5x3		1	1	1							
6	R205024	Tubo desagüe		1	1	1							
7	R965003	Conduccion entrada de agua		1	-	-							
8	S115013	Codo a 90° 1/2"		1	-	-							
9	Q306024	Arandela junta Ø18xØ12,5x1,5		1	-	-							
10	Q152004	Tornillo aplastado M-5x13		2	-	-							
11	Q221342	Remache exagonal M-5		2	-	-							
12	R985026	Conduccion entrada de agua		-	1	1							
13	Q152004	Tornillo aplastado M-5x13		-	2	2							
14	Q306024	Arandela junta Ø18xØ12,5x1,5		-	1	1							
15	S205023	Manguito doble 1/2"		-	1	1							
16	S112151	Llave de paso con mando		1	1	1							
17	S225012	Regulador de caudal		1	1	1							
18	S205023	Manguito doble 1/2"		1	1	1							
19	Q306024	Arandela junta Ø18xØ12,5x1,5		1	1	1							
20	R985001	Conduccion a caño		1	-	-							
20	R985012	Conduccion a caño		-	1	1							
21	R405006	Caño		1	1	1							
22	Q307002	Arandela junta Ø28xØ15x1		1	1	1							
23	Q306038	Arandela junta Ø31xØ21x1,5		1	1	1							
24	Q221302	Tuerca exagonal 1/2"		1	1	1							
25	Q306024	Arandela junta Ø18xØ12,5x1,5		1	1	1							
26	R205062	Tuerca ciega 1/2"		2	2	2							
27	Q306053	Arandela tapon Ø 18,5x4		2	2	2							
28	Q419005	Remache tubular Ø 4x8		2	2	2							

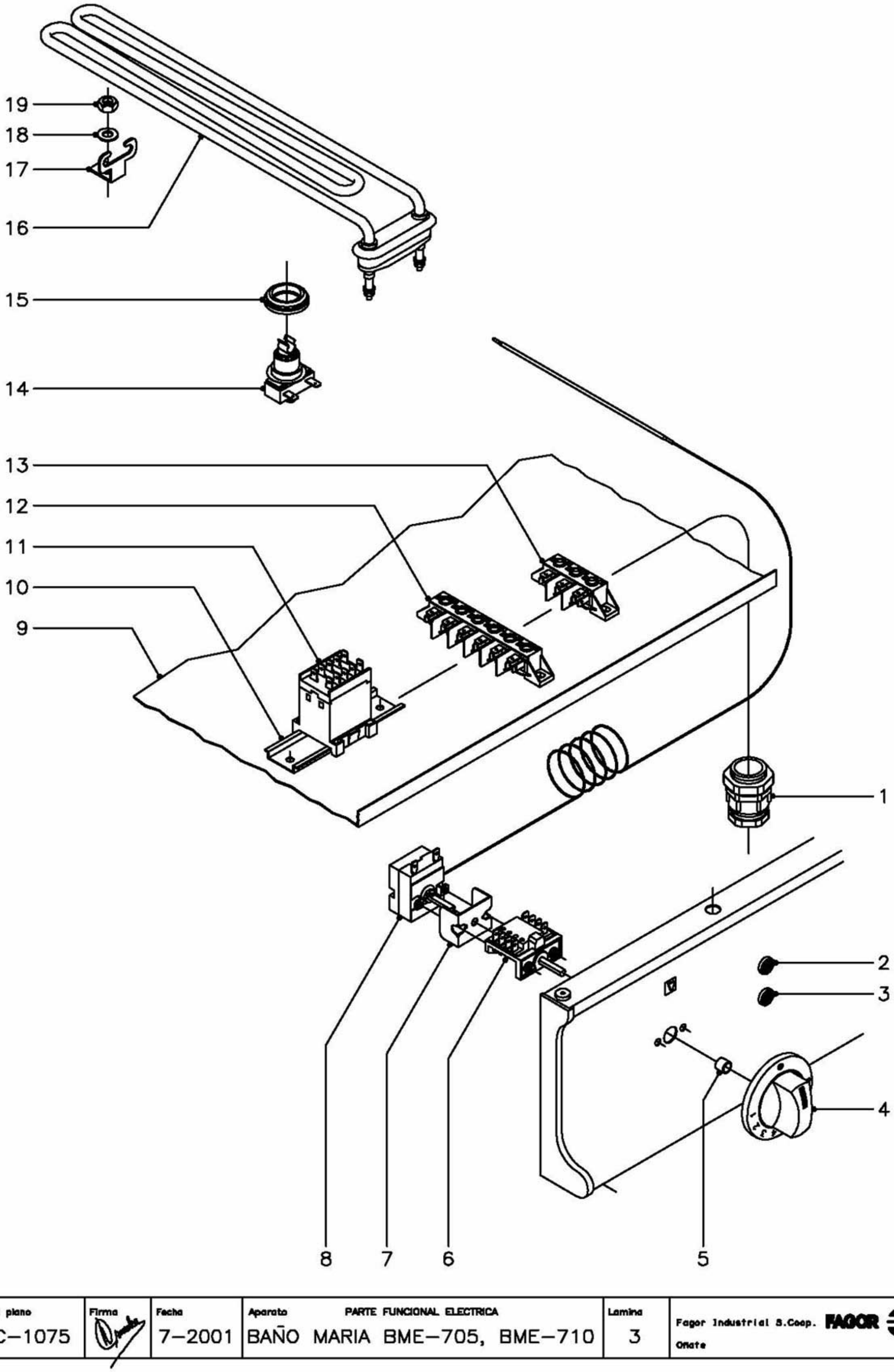

N plano	Firma	Fecha	Aparato	Lamina	
C–1075		7–2001	PARTE FUNCIONAL ELECTRICA BAÑO MARIA BME–705, BME–710	3	Fagor Industrial S.Coop. FAGOR Oñate

MOD.	BAÑO MARIA	ZONA	PARTE FUNCIONAL ELECTRICA	PLANO	C-1075

ITEM	CODIGO	DENOMINACION	TEXTO	BME-705	BME-710								NOTAS
1	R013022	Prensaestopas		1	1								
2	Z203004	Piloto verde		1	1								
3	Z203005	Piloto ambar		1	1								
4	R212101	Boton de mando Ø 6		1	1								
5	Q281000	Anillo de compresion para mando		1	1								
6	X163007	Conmutador acople termostato		1	1								
	Q151320	Tornillo alomado M-4x6		2	2								
7	X313001	'U" soporte termostato		1	1								
8	Z203014	Termostato 30 - 90ºC.		1	1								
9	R962601	Base inferior		1	-								
9	R972600	Base inferior		-	1								
10	R663055	Guia contactor L=120		-	1								
	Q419005	Remache tubular Ø 4x8		-	2								
11	Z213007	Contactor 230 V., 50 - 60 Hz.		-	1								
12	R253044	Regleta auxiliar		-	1								
	Q152004	Tornillo aplastado M-5x13		-	2								
	Q221342	Remache exagonal M-5		-	2								
13	U183046	Regleta auxiliar		1	-								
	Q152004	Tornillo aplastado M-5x13		2	-								
	Q221342	Remache exagonal M-5		2	-								
14	R213004	Termostato rearme manual NC115		1	1								
15	N503017	Soporte termostato		1	1								
16	R223005	Resistencia (2.000 W., 230V.)		1	3								
17	Z603602	Soporte resistencia		-	2								
18	Q232030	Arandela plana A-5		-	2								
19	Q162030	Tuerca exagonal M-5		-	2								

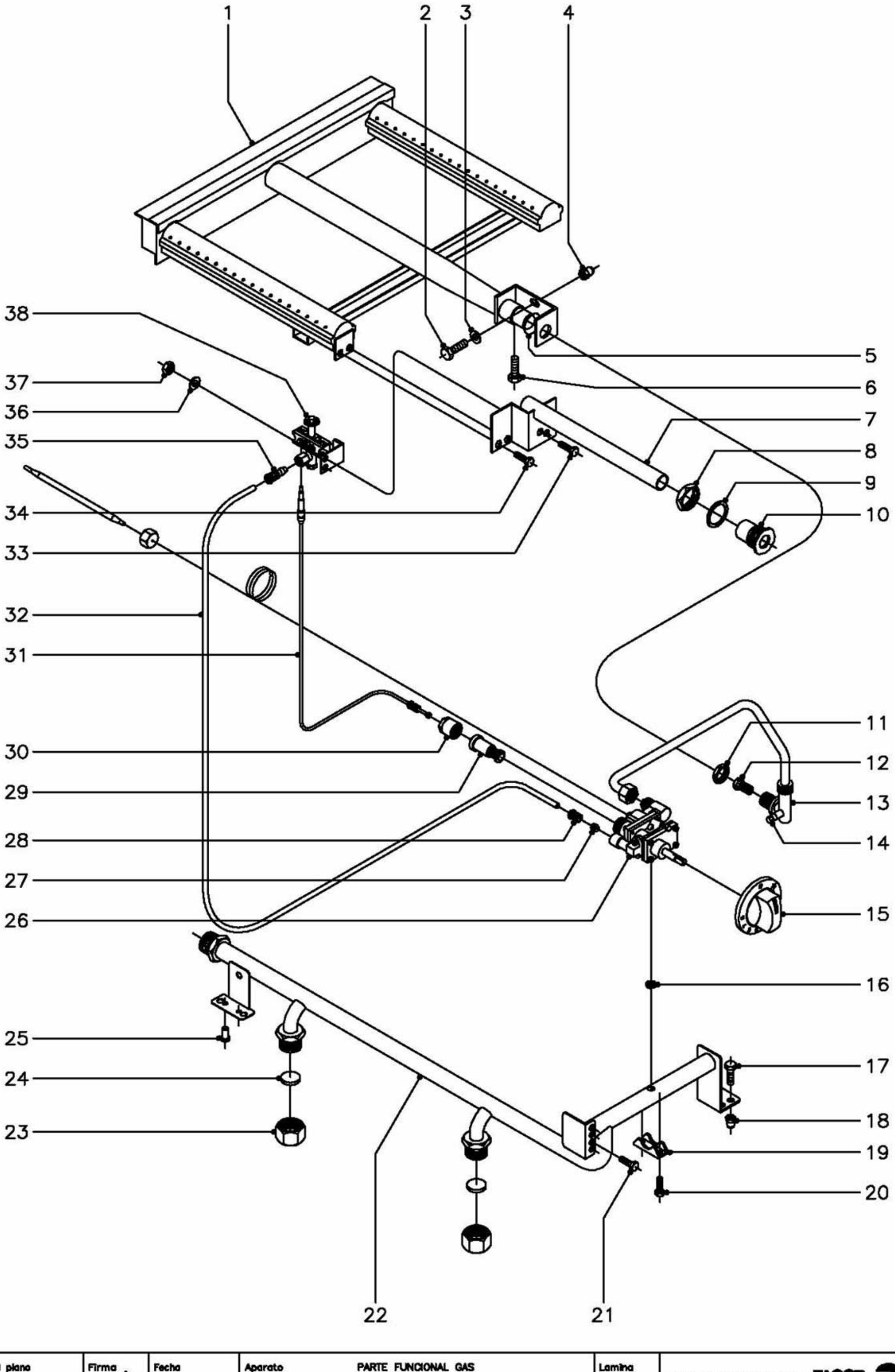

N plano	Firma	Fecha	Aparato	Lamina	
C–1076		7–2001	PARTE FUNCIONAL GAS BAÑO MARIA BMG–710	4	Fagor Industrial S.Coop. FAGOR Oñate

MOD.	BAÑO MARIA	ZONA	PARTE FUNCIONAL GAS	PLANO	C-1076

ITEM	CODIGO	DENOMINACION	TEXTO	BMG-710									NOTAS
1	R405700	Quemador		1									
2	Q012042	Tornillo exagonal M-6x15		1									
3	Q302022	Arandela plana Ø16xØ6x1,2		1									
4	Q221343	Remache exagonal M-6		1									
5	U325707	Regulador de aire		1									
6	Q012031	Tornillo exagonal M-5x10		1									
7	R985008	Conjunto de encendido		1									
8	Q221324	Tuerca exagonal 3/4''		1									
9	Q306027	Arandela junta Ø33,8xØ27x1,5		1									
10	R982606	Embellecedor tubo de encendido		1									
11	Q223019	Tuerca exagonal 3/8''		1									
12	R422400	Tobera Ø 1,25 (B.P.)		1									
12	9429500	Tobera Ø 1,90 (G.N.)		1									
12	9424500	Tobera Ø 5,35 (G.V.)		1									
13	R985002	Conduccion a quemador		1									
14	Q153002	Tornillo toma presion		1									
15	R202106	Boton de mando Ø 8		1									
16	Q307034	Junta de estanqueidad		1									
17	Q012031	Tornillo exagonal M-5x10		2									
18	Q221342	Remache exagonal M-5		2									
19	Z982018	Brida amarre termostato 1/2''		1									
20	Q151317	Tornillo exagonal M-5x22		2									
21	Q012031	Tornillo exagonal M-5x10		2									
22	R985025	Conduccion general		1									
23	U635008	Tuerca ciega 3/4''		2									
24	Q306051	Arandela tapon Ø23,5x4		2									
25	Q419005	Remache tubular Ø 4x8		2									
26	R202104	Termostato MTZ-7200		1									
27	X205028	Bicono Ø 6		1									

MOD.	BAÑO MARIA	ZONA	PARTE FUNCIONAL GAS	PLANO	C-1076

ITEM	CODIGO	DENOMINACION	TEXTO	BMG-710									NOTAS
28	U195009	Manguito empalme		1									
29	6082150	Grupo electromagnetico		1									
30	-	Tapon grupo electromagnetico		1									
31	U222130	Termopar L=600		1									
32	R985007	Conduccion a piloto		1									
33	Q012031	Tornillo exagonal M-5x10		2									
34	Q012031	Tornillo exagonal M-5x10		2									
35	U134323	Racord con bicono Ø 6		1									
36	Q302022	Arandela plana Ø16xØ6x1,2		2									
37	Q162030	Tuerca exagonal M-5		2									
38	R202100	Conjunto soporte y piloto		1									
	U442138	Inyector piloto Ø 0,25 (B.P.y G.V.)		1									Regular para G.V.
	U442137	Inyector piloto Ø 0,40 (Gas Natural)		1									

MOD.	BAÑO MARIA	ZONA	VARIOS	PLANO	

ITEM	CODIGO	DENOMINACION	TEXTO	BME-705	BME-710	BMG-710							NOTAS
	R496503	Folleto de instrucciones		1	1	-							
	R206502	Folleto de instrucciones		-	-	1							
	R213001	Esquema electrico adhesivo		1	-	-							Plano HB-14461-3
	R223007	Esquema electrico adhesivo		-	1	-							Plano HB-71386
	R213002	Esquema electrico de montaje		1	1	-							Plano HC-70370-1
	R213003	Cableado portamandos		1	-	-							
	R223006	Cableado portamandos		-	1	-							
	R223002	Cableado regleta a contactor		-	1	-							
	R223003	Cableado contactor a resistencias		-	1	-							

MOD.	BAÑO MARIA	ZONA	PIEZAS ESPECIFICAS PARA LOS DISTINTOS GASES	PLANO	C-1076

ITEM	CODIGO	DENOMINACION	TEXTO	BMG-710									NOTAS
		BUTANO - PROPANO											
12	R422400	Tobera quemador Ø 1,25		1									
38	U442138	Inyector piloto Ø 0,25		1									
s/n	U136501	Indicador (Butano - Propano)		1									
		GAS NATURAL											
12	9429500	Tobera quemador Ø 1,90		1									
38	U442137	Inyector piloto Ø 0,40		1									
s/n	U134402	Indicador (Gas Natural)		1									
		GAS VILLA											
12	9424500	Tobera quemador Ø 5,35		1									
38	U442138	Inyector piloto Ø 0,25		1									Regular para G.V.
s/n	U134310	Indicador (Gas Villa)		1									

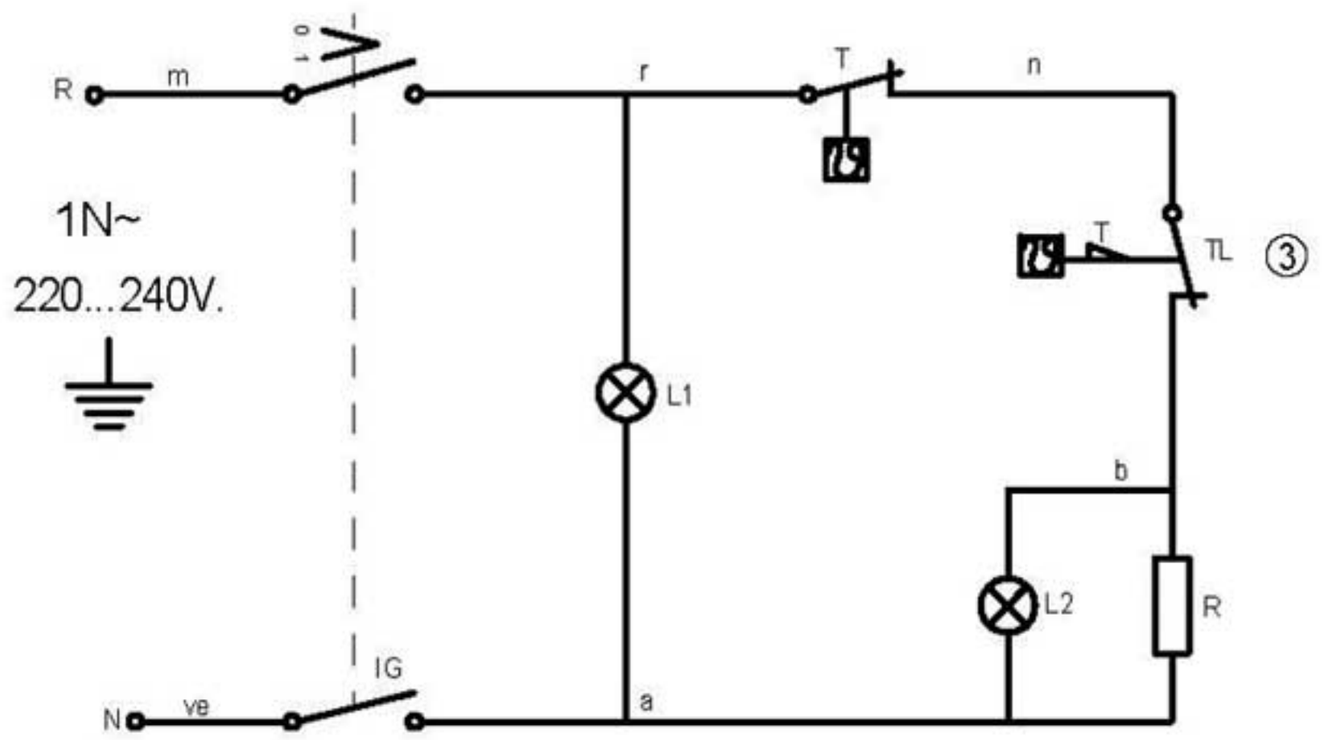

m=marron-brown-marron

n=negro-black-noir

r=rojo-red-rouge

b=blanco-white-blanc

ve=verde-green-vert

g=gris-grey-gris

a=azul-blue-bleu

IG = Interruptor general

L1 = Lampara funcionamiento

T = Termostato regulable (30-90°C)

L2 = Lampara calentamiento

R = Resistencia

TL= Termostato limitador ③

R-213001

100

150

NOTA: - LAS INSCRIPCIONES RESISTIRAN SIN MODIFICACION APRECIABLE, EL FROTAMIENTO DURANTE 15 SEG. DE UN ALGODON EMPAPADO EN GASOLINA.

Plastico blanco alto brillo

BME-705

Esquema teorico adhesivo BME 905

R213001

Nº	Pieza	Material	Nº Clasificacion	Acabado
Nº	Modificacion	Propuesta de	Fecha	
①	Cambiar indicacion de tension	oregi	21-5-96	
2	Modific.general(pasar a fabri.interior)	Plazaola	22-4-97	
3	Introducir limitador	ION	99-7-12	

Tolerancias generales

<5± : 50–100± :

5–25± : >100±

25–50± : ∝±

	Firma	Fecha
Dibujado	JON	93-9-10
Proyectado		
Comprobado		

FAGOR

Fagor Industrial,Koop.Elk, Mugatua

Mecanizado superficial

Escala

BA¶O-MARIA

Plano hau ez daiteke erabil ez berrizta gure baimenitz gabe

Plano numero HB-14461 -3

Sustituye al N°

Sustituido por

BME9-10 BME-710

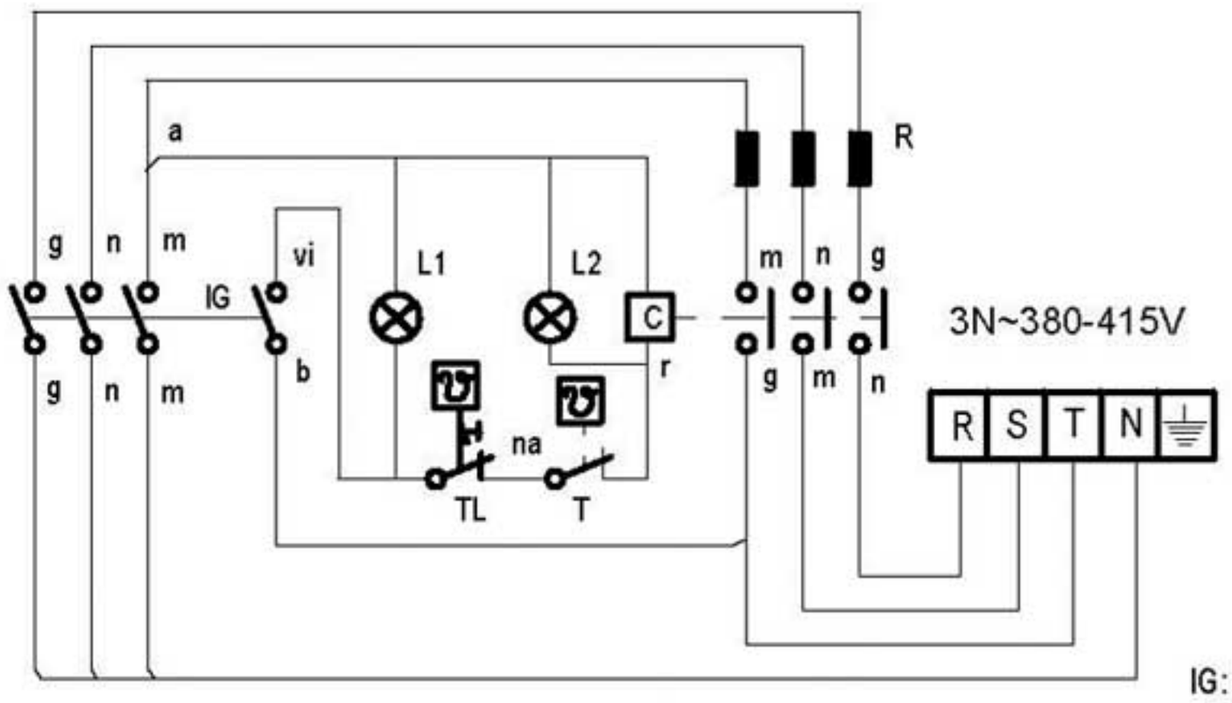

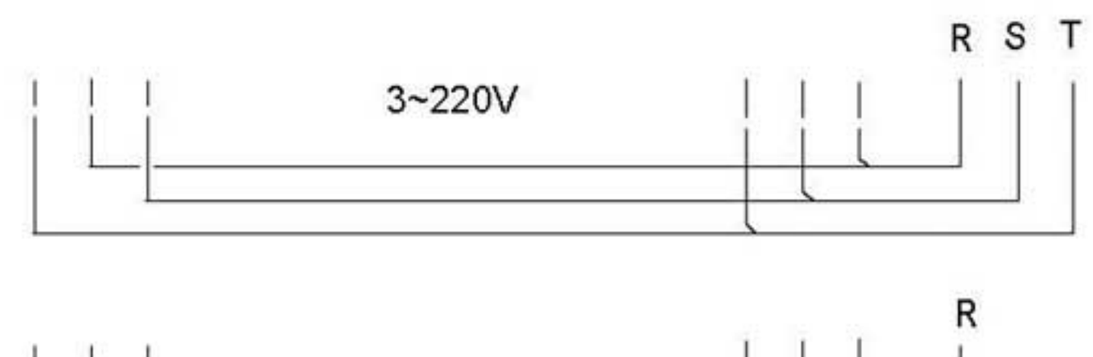

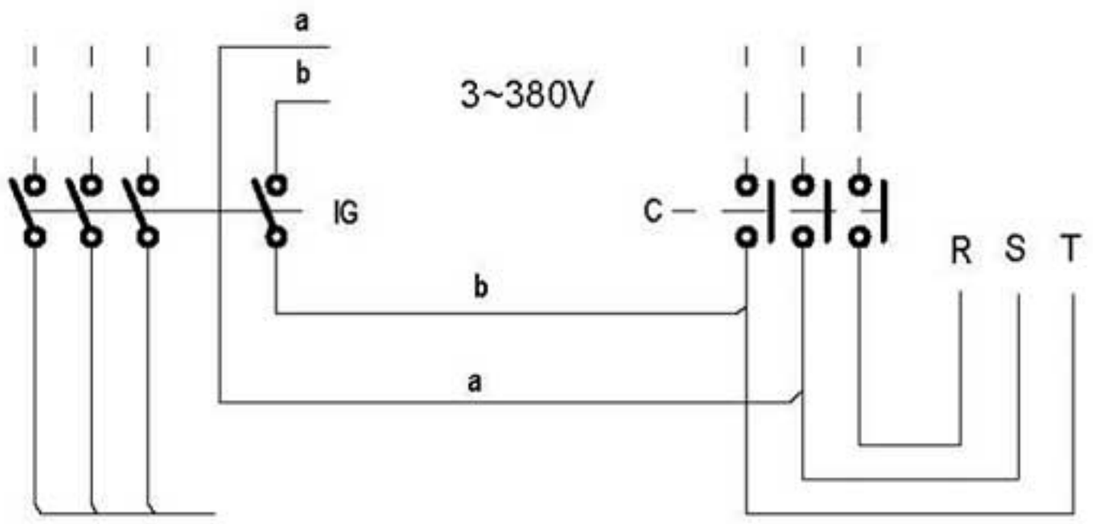

IG: Interruptor general

L1: Lámpara funcionamiento

T: Termostato regulable (50-90°C)

L2: Lámpara calentamiento

C: Contactor de calentamiento

R: Resistencias

TL: Termostato limitador

r = rojo-red-rouge
m = marron-brown-marron
g = gris-grey-gris
n = negro-black-noir
a = azul-blue-bleu
b = blanco-white-blanc
am/ve = amarillo/verde
yellow/green
jaune/vert

	Esquema teorico adhesivo			R-223007		
Nº	Pieza	Cant.	Material	Nº Clasificacion	Acabado	
Nº	Modificacion		Propuesta de	Fecha	Tolerancias generales	
					<5±	50–100± :
					5–25± :	>100±
					25–50± :	∝±

	Firma	Fecha
Dibujado	ION	99-7-12
Proyectado		
Comprobado		

FAGOR

Fagor Industrial,Koop.Elk, Mugatua

Mecanizado superficial

Escala

BAÑO-MARIA

Plano hau ez daiteke erabil ez berrizta gure baimenitz gabe

Plano numero
HB-71386

Sustituye al N°

Sustituido por

1 Modulo BME-910 BME-710

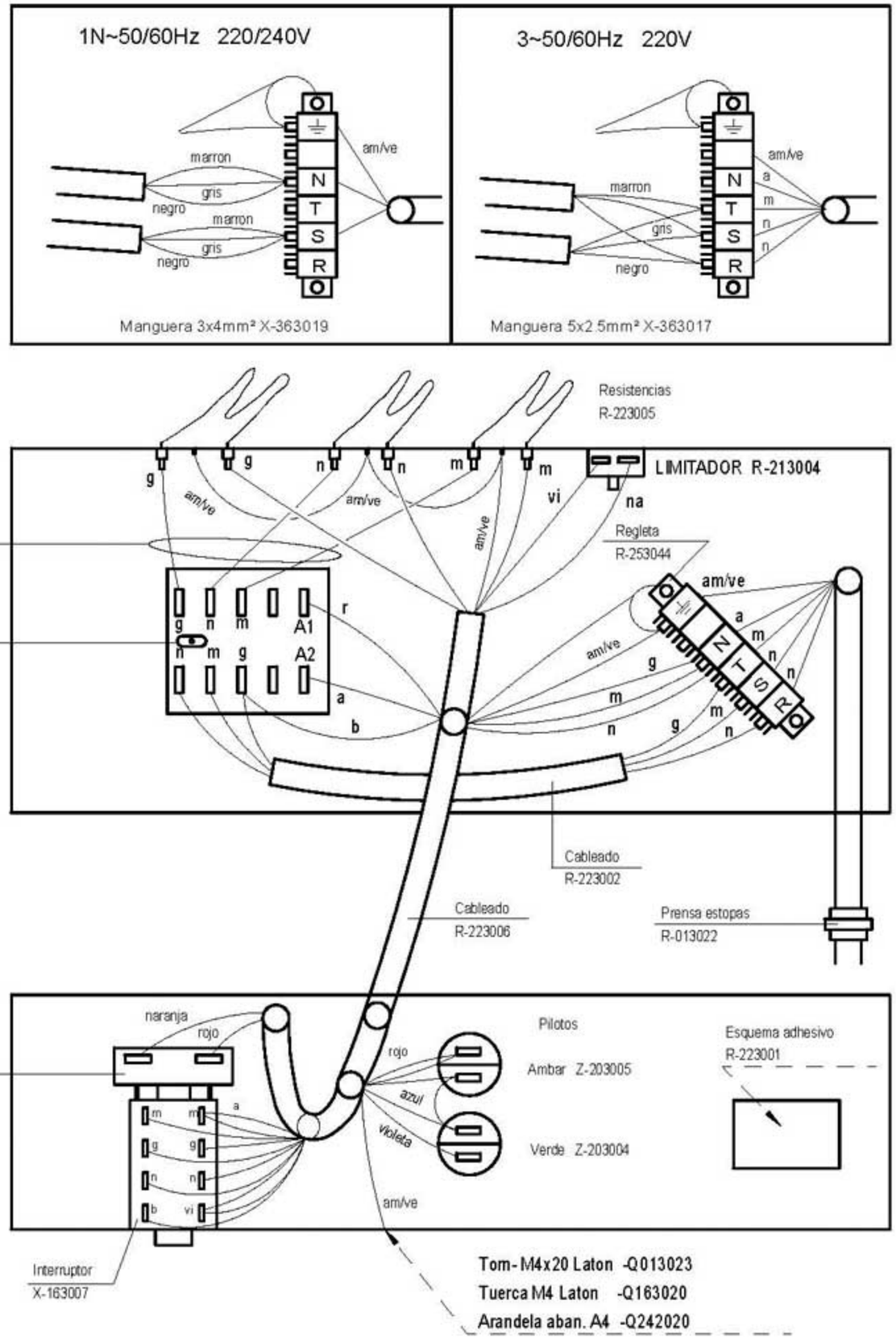

1/2 Modulo BME 905 BME-705

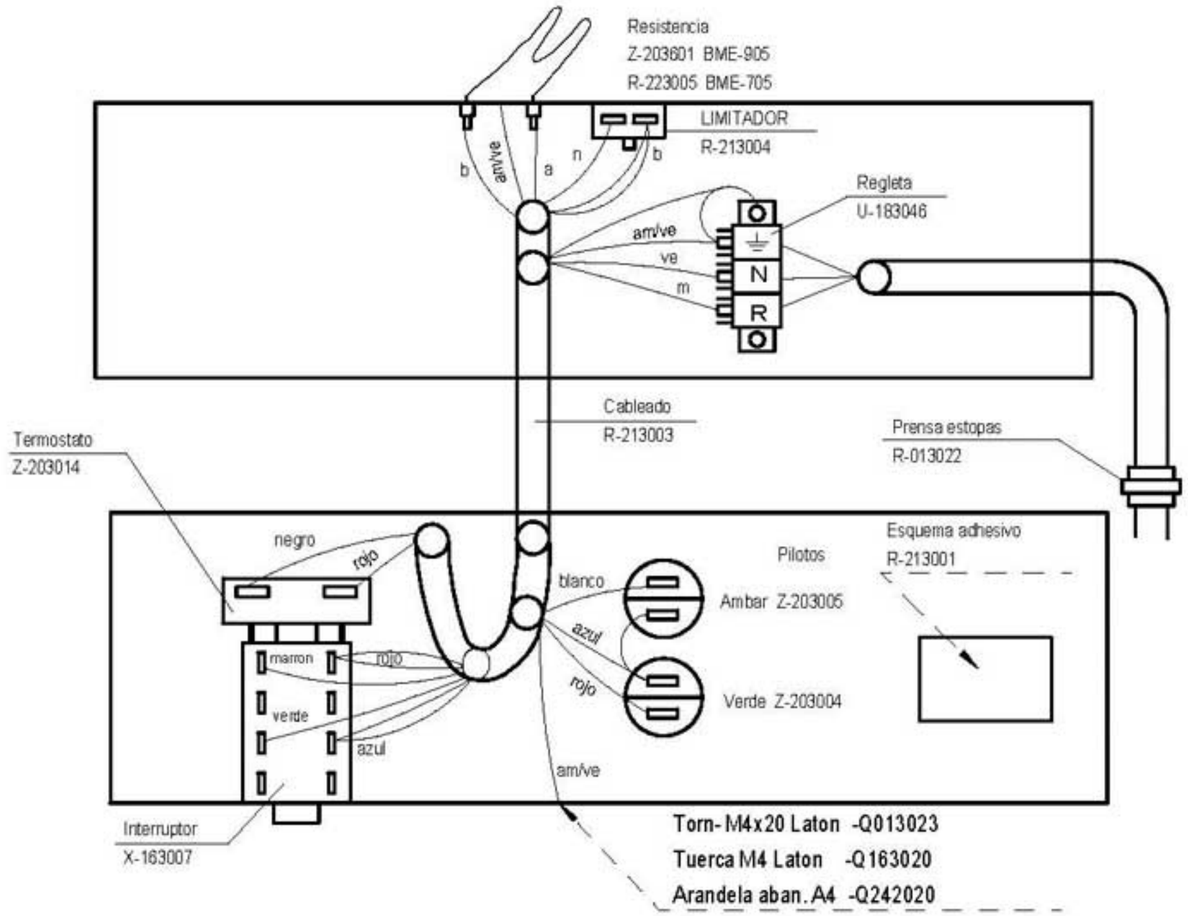

TOMA EQUIPOTENCIAL

- Q013023-TORNILLO EXAG M4x20 LATON. ----- 1
- Q163020-TUERCA EXAG M4 LATON.---------- 2
- Q221901-TUERCA CUADRADA M4.---------- 1
- Q242040-ARANDELA ABANICO A4 AISI 304.----- 2
- Q563004-LENGÛETA COMPONENTES.---------- 1
- Z603021-CHAPITA TIERRA.---------- 1
- Z603022-PLACA ASIENTO CONEXION MASA.---- 1

	Esquema montaje			R213002		
Nº	Pieza	Cant.	Material	Nº Clasificacion	Acabado	
Nº	Modificacion		Propuesta de	Fecha	Tolerancias generales	
①	Introducir limitador		ION	99-7-12	<5±	50–100±
					5–25±	>100±
					25–50±	<X±

	Firma	Fecha		
Dibujado	JON	93-9-13	FAGOR	Mecanizado superficial
Proyectado				
Comprobado			Fagor Industrial,Koop.Elk, Mugatua	
Escala	BA¶O MARIA			Plano numero HC-70370 -1
	Plano hau ez daiteke erabil ez berrizta gure baimenitz gabe			Sustituye al Nº
				Sustituido por