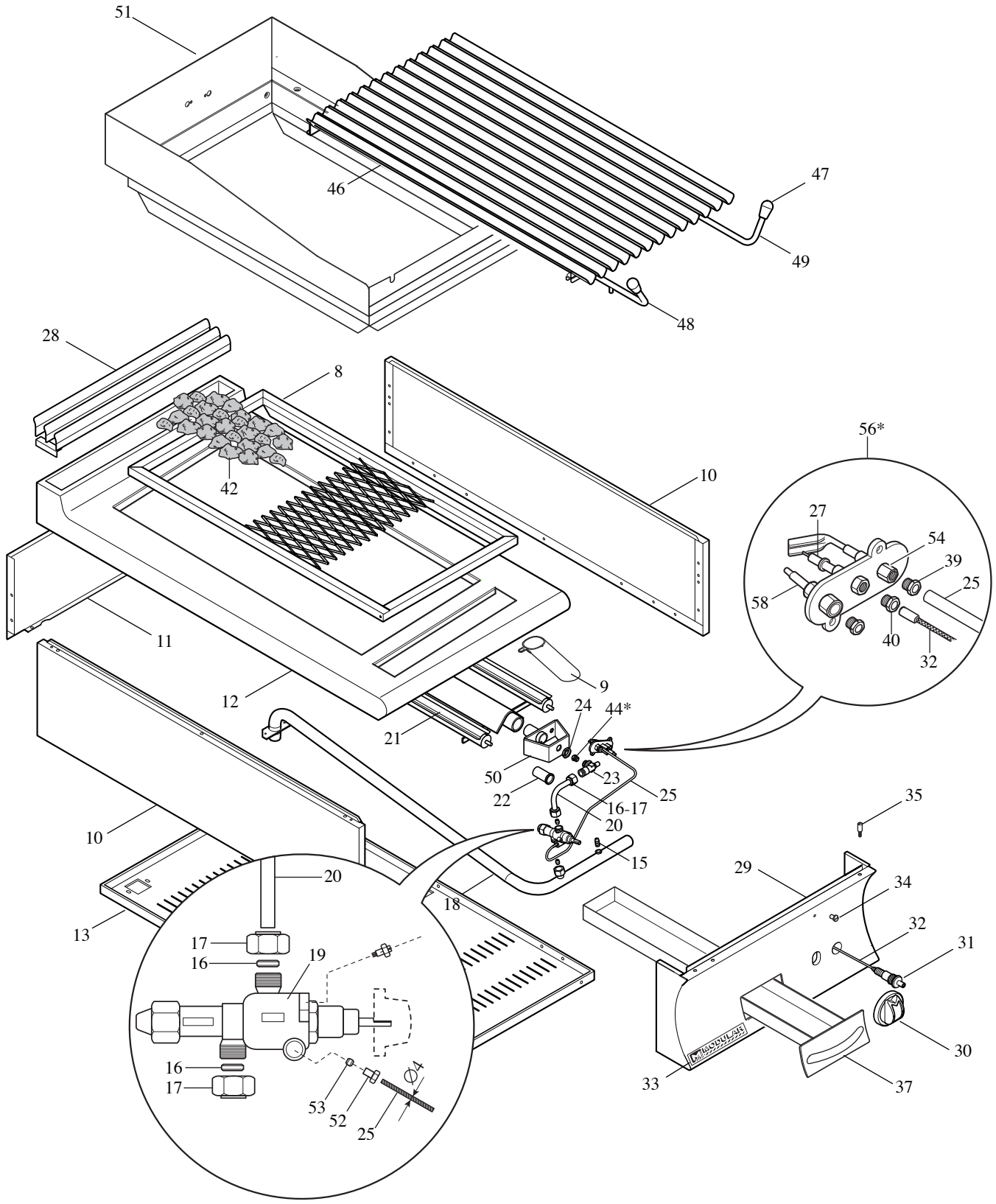
51
46
47
49
48
28
8
42
10
11
12
9
21
24
44*
50
22
23
25
16-17
20
15
56*
27
54
39
25
58
40
32
10
20
13
18
17
16
19
16
17
53
52
25
Ø4
35
29
34
32
31
30
33
37

MODULAR

LISTA RICAMBI

code 2531171.00

PIETRA LAVICA A GAS

MOD. 92 PLG

ED. 01-08

POS.	CODICE	RIF. MODIFICHE	DESCRIZIONE	PREZZO
8	911.751.13		Ass. braciere PLG	
9	9111078.00		Ass. tubo di scarico 92/94 PLG	
10	921.749.00		Fianco top	
11	921.793.00		Schienale top 92 gas/neutro	
12	911.753.13		Ass. piano 92 PLG	
13	922.482.00		Fondo top 92	
15	641.012.00		Vite per presa di pressione M4	
16	673.001.00		Bicono D.10	
17	673.011.00		Dado per bicono D.10 M16x1,5	
18	975.186.00		Rampa gas 92 PLG	
19	671.001.00		Rubinetto gas in sicurezza SC Pel 21 S	
20	975.205.13		Conduttura rubinetto bruciatore	
21	972.017.00		Bruciatore pietra lavica	
22	941.085.00		Boccola regolazione aria PLG	
23	673.023.00		Portaugello per tubo D. 10	
24	673.024.00		Dado per portaugello M14x1	
25	975.214.15		Tubo pilota PLG	
27	672.015.00		Candela tonda M4 L=59	
28	911.742.00		Ass. griglia camino	
29	911.812.00		Ass. cruscotto 92 PLG	
30	912.076.00		Ass. manopola grigia gas pilota	
31	672.006.00		Accenditore piezo	
32	666.001.00		Cavo accensione L=500	
33	250.389.00		Marchio	
34	682.003.00		Placchetta per indice	
35	941.076.00		Perno fissagio cruscotto	
37	911.824.00		Ass. cassetto PLG	
39	672.003.00		Bicono D. 4 target	
40	673.014.00		Raccordo fissaggio candela	
42	0855.00001.0		Roccia lavica pezzata 30/50 kg.8,5	
44*	674.072.00		Ugello D. 155	
44*	674.088.00		Ugello D. 235	
46	9111062.00		Ass.griglia carne GRL	
47	951.020.00		Impugnatura griglia PLG	
48	9111070.00		Asta sx movimento GRL	
49	9111071.00		Asta dx movimento GRL	
50	911.749.15		Ass. staffa porta ugello	
51	911.752.13		Ass. porta braciere 92 PLG	
52	673.013.00		Raccordo bicono D.4 M10x1	
53	673.003.00		Bicono D. 4 targhet 0957009	
54*	674.000.00		Ugello Targhet metano D.36	

MODULAR

LISTA RICAMBI

code 2531171.00

PIETRA LAVICA A GAS

MOD. 92 PLG

ED. 01-08

POS.	CODICE	RIF. MODIFICHE	DESCRIZIONE	PREZZO
54*	674.001.00		Ugello Targhet GPL D.19	
56*	672.013.00		Ass. pilota TARGET SIT metano	
56*	672.017.00		Ass. pilota TARGET SIT GPL	
58	672.001.00		Termocoppia Target M9x1 L=500	