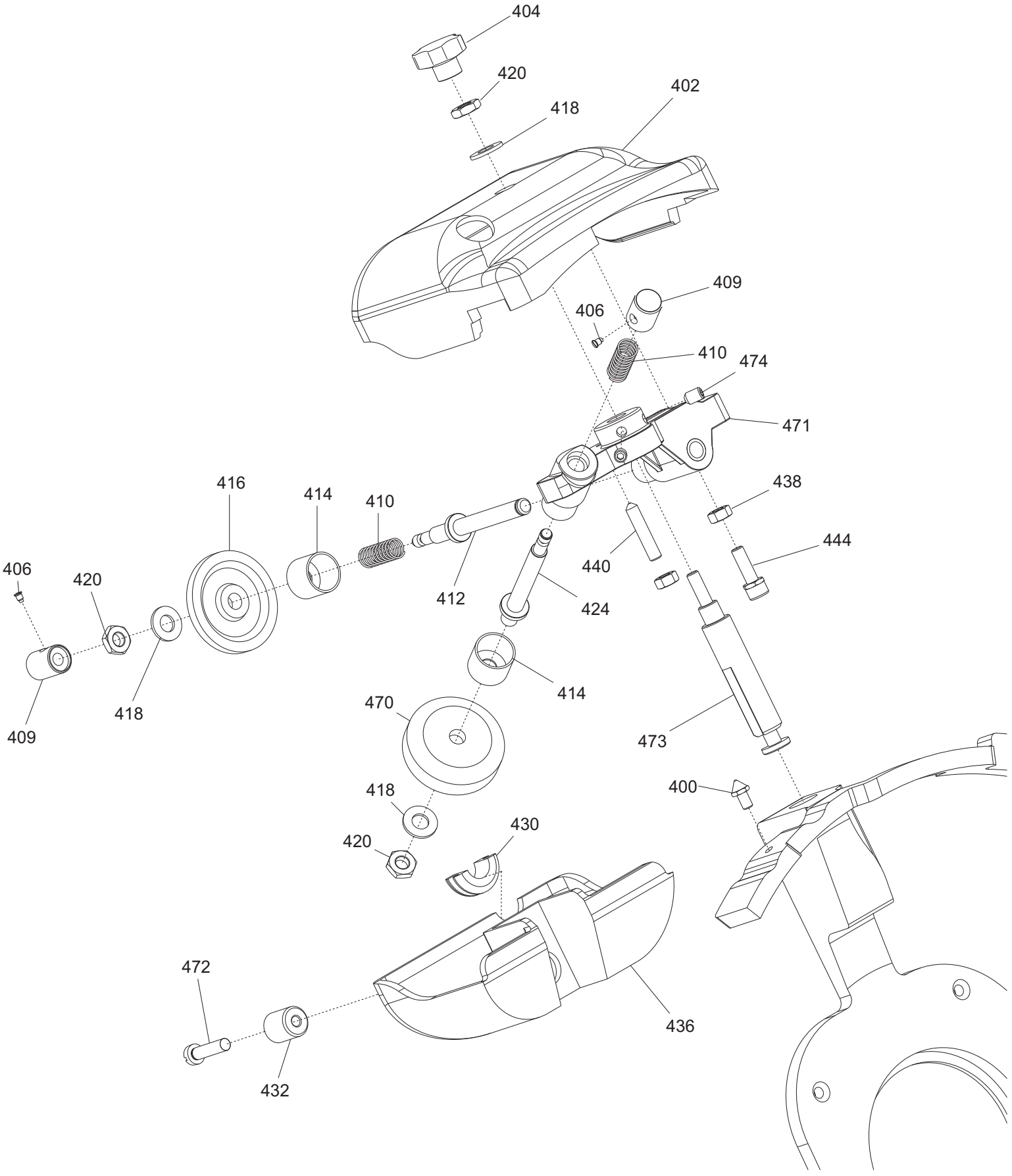
404
420
418
402
409
406
410
474
471
416
414
410
438
444
406
420
440
412
424
414
409
418
470
473
400
418
430
420
472
436
432

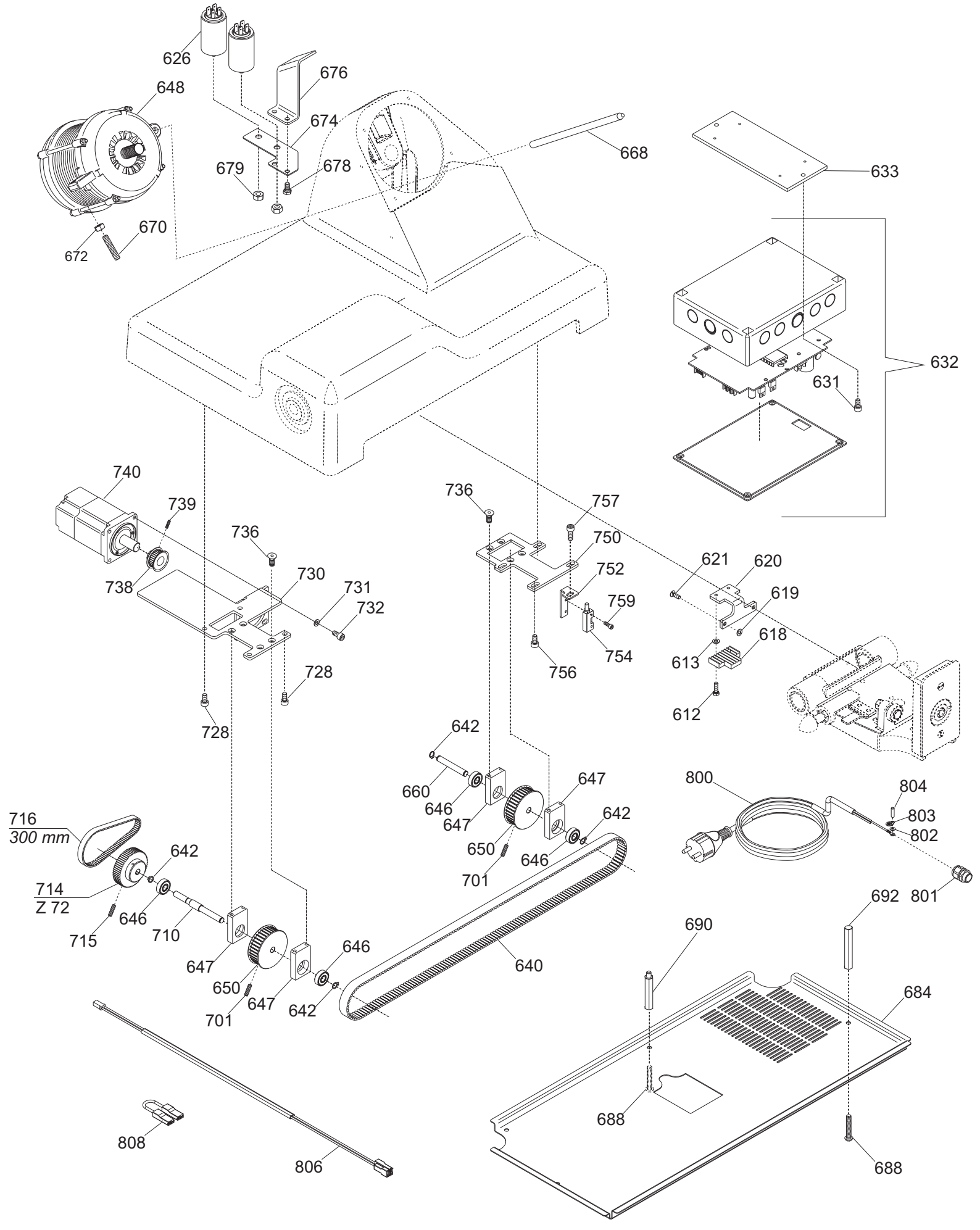
626
676
648
674
668
679
678
633
670
672
632
631
740
739
736
730
731
732
738
728
728
736
757
750
752
759
754
756
621
620
619
618
613
612
642
660
646
647
647
642
650
701
646
716
300 mm
642
714
Z 72
646
715
710
647
650
647
701
646
642
640
800
804
803
802
801
692
690
684
688
688
808
806

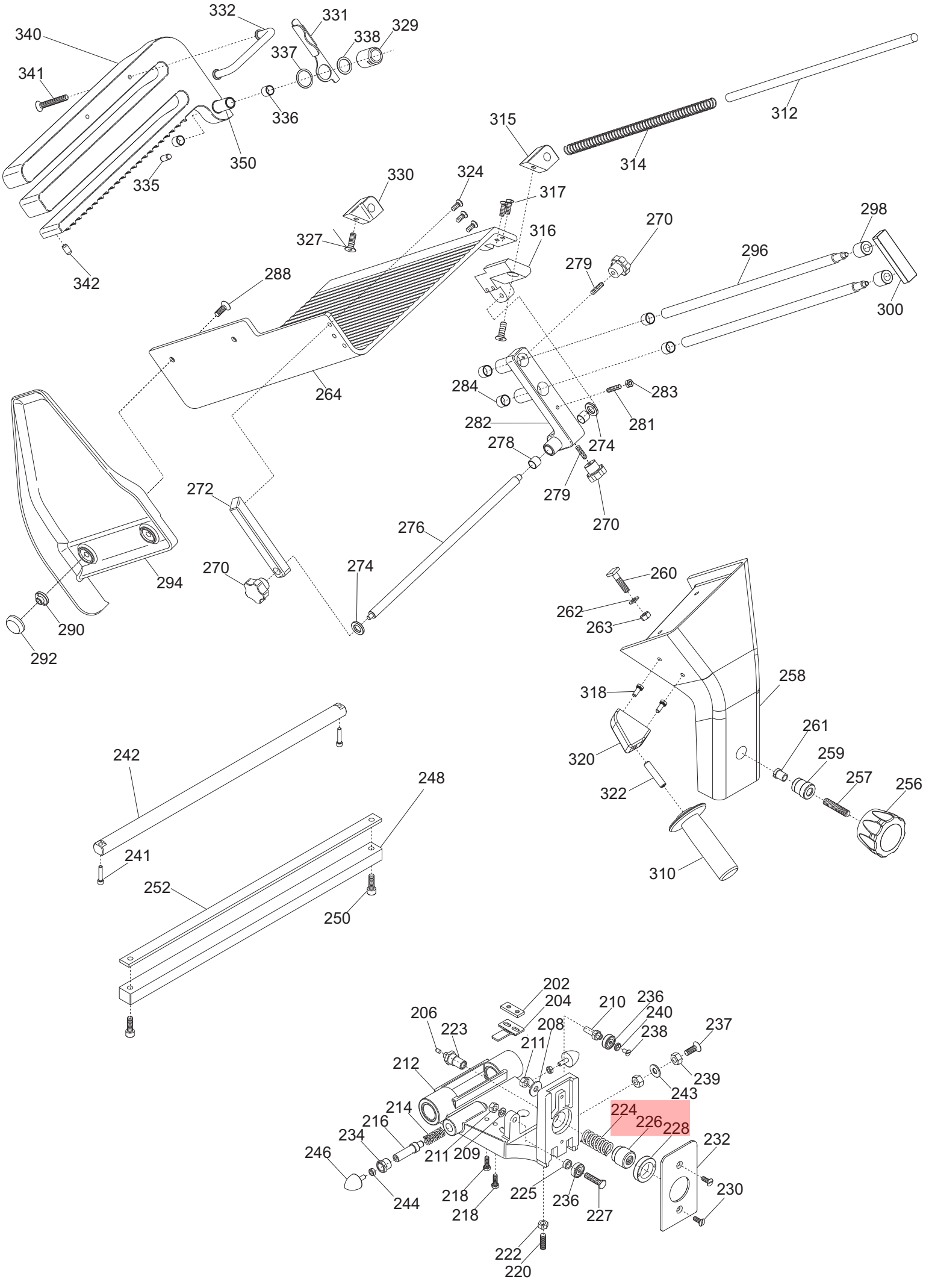
332
331
329
340
338
337
341
336
350
335
342
315
312
314
330
324
317
327
316
270
298
279
296
288
300
264
284
283
282
281
278
274
279
270
272
276
270
274
294
290
292
260
262
263
258
318
261
320
259
257
322
256
310
242
248
241
252
250
202
204
210
236
206
223
208
240
238
237
211
212
239
243
214
224
226
228
216
234
211
209
232
246
218
225
236
230
244
218
227
222
220

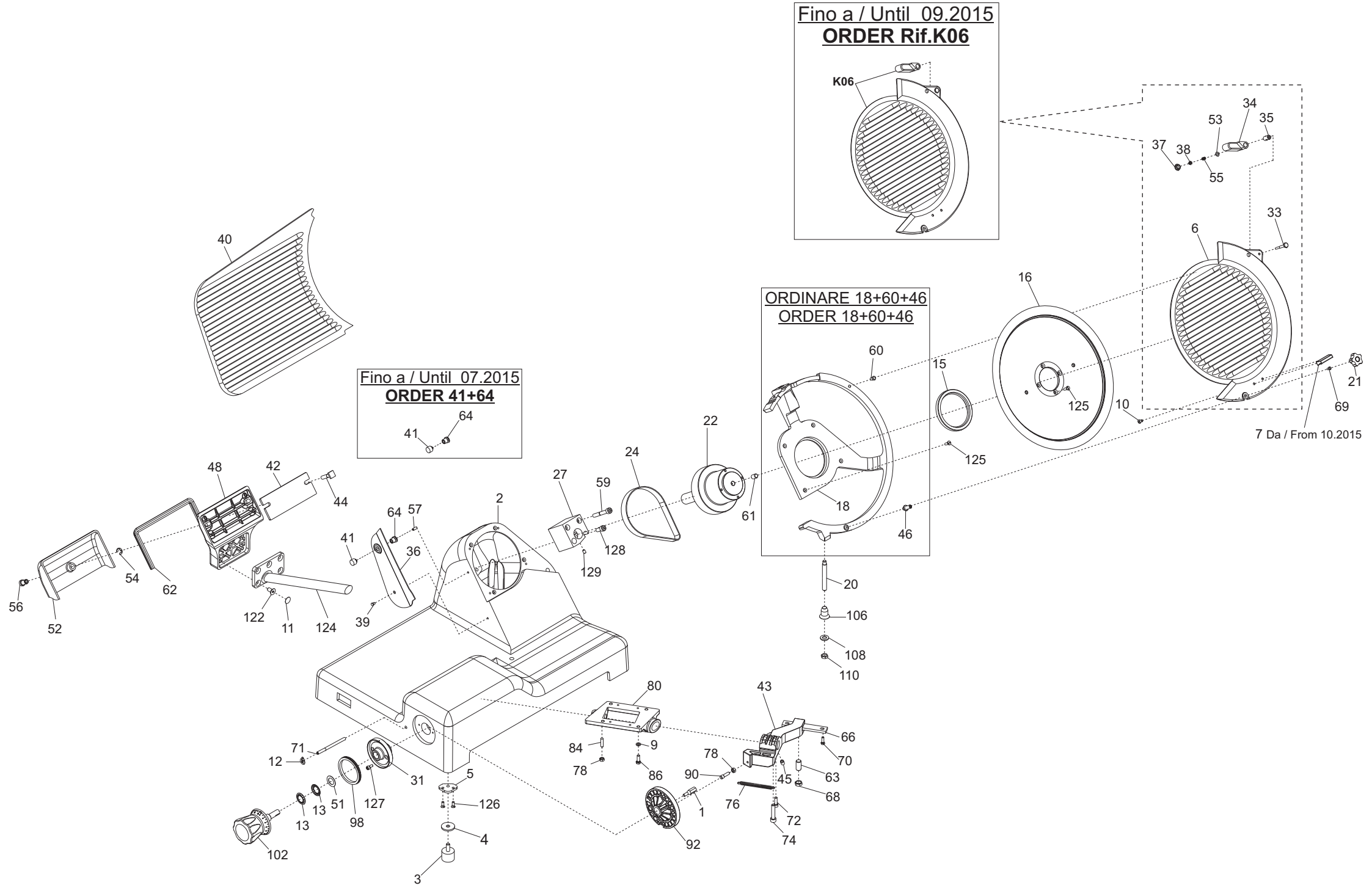
Fino a / Until 09.2015
ORDER Rif.K06
K06
ORDINARE 18+60+46
ORDER 18+60+46
Fino a / Until 07.2015
ORDER 41+64
7 Da / From 10.2015

GALILEO 385 EVO AUTOMATICA CE tav1

Riferin	Nome prodotto	Codice
K06	KIT PARAL.385+MANOPOLA EVO LNR-GLL	19801639
1	DADO CAMMA CONICA 25 PASSO VAR.	19533854
2	CASSA 350-385 GLL EVO OSS	19510164.14
3	PARAC.PIEDINO D.30X20-M8X23	19560156
4	ANELLO GOMMA FISSAGG.PIED. LNR-GLL	19560260
5	PIASTRINA PIEDINI LNR 350 DAL 05	19540656.05
7	MANOPOLA PRESA PARALAMA GDO EVO	19522670
9	RONDELLA PIANA DIN 125 D 6	IX2125006
10	VITE TSP- DIN 963 M 5X12	IX2963005012
11	TAPPO VITI PERNO SUP.VELA GLL	19560134
12	TARGHETTA OIL.S.	19420175
13	MOLLA TAZZA FESSURATA 29X17X0,35	19342254
15	ANELLO TENUTA 80X100X10 SC NBR	195621366
20	PERNO X ANELLO LNR 330-385+MRR.300V	19534072
21	MANOPOLA RISCONTR.PARAL.LNR-GLL-PLD	19560704
22	PULEG.PIAT.MONT.GLL Y14 350-385	19700364.14
24	CINGH. PIATTA TB2 430 X 12	19310264
27	BLOCCH.ALBERO PULEGGIA BIZ INCL.LAV	19027564BZ
31	FLANGIA MANOPOLA GRAD. LEO-GLL OSS.	19521480
33	PERNO MANOPOLA BLOCCO PARAL.LNR-GLL	19532100
34	MANOPOLA BLOCCO PARALAMA LNR-GLL	19560706
35	BOCCOLA FISS.PERNO PARALAMA EVO	19532104
37	TAPPO MANOP.BLOCCO PARALAMA LNR-GLL	19560703
38	DADO AUTOBLOCC. ES DIN 982 M 4 ALTO	IX2982004
39	PRIGIONIERO PARAF.LNR MNZ 250/385	19336052
41	MANOPOLINA PARAFETTA EVO	19532125
42	PIASTRINA ZINC.REG. VELA GLL 350	19540648
43	MOVIMENTO VELA LNR PR.FUS. 350 LAV	19500160
44	VITE BLOCC.VELA TQ 8 X 42 GLL BIZ	19335007BZ
45	VITE SENZA TESTA DIN 916 M 8X16 NE	NE0916008016
46	PERNO MANOPOLA PARALAMA M6 EVO	19532103.15
48	SUP.VELA GLL 350-385 OSS	19510764
51	ANELLO PTFE 28X17X0.5 LNR	19563280
52	COP.SUP.VELA 350-385 GLL. OSS	19512264
53	RONDELLA PIANA DIN 125 D 4	IX2125004
54	ANELLO RADIALE DIN 6799 M8	IX26799008
55	MOLLA BLOCCO PARALAMA LNR-GLL EVO	19390250
56	MANOP.IX.COPERC.SUPP.VELA LNR	19335021
57	VITE SENZA TESTA DIN 913 M 5X12 CE	IX2913005012
59	VITE TCEI DIN 912 M 8X60	IX2912008060
61	PIOLINO ANTIFLEX. PARALAMA LNR-GLL	19560702
62	GUARN. COPER.SUP.VELA GLL 350-385	19563064
63	PRIGI.MOV.OT.M12 LEO-GALL.350/385	19337064
64	FERMO MANOPOLINA PARAFETTA EVO	19532128
66	PIASTRINA MOV. LNR-GLL DAL 07	19540654.07
68	DADO GRANO REG.MOV.LNR-GLL 350/385	19533664
70	VITE TE DIN 933 M 5X16 T.F.	IX2933005016

71	TUBETTO OLIATORE 350-370	19553009
72	VITE TCEI DIN 912 M 6X20	IX2912006020
74	VITE TCEI DIN 912 M 8X40	IX2912008040
76	MOLLA MOVIMENTO LNR 350-385	19390756
78	DADO ES. DIN 934 M 6	IX2934006
80	SUPP.BOCCOLE PR.FUSIONE LNR LAV.	19500164
84	PRIGIONIERO 6 X 25 OTTONE	19337002
86	VITE TE DIN 933 M 6X18 T.F.	IX2933006018
90	RULLINO MOVIM. CAMMA P.VAR. LNR-GLL	19336076
92	CAMMA CONICA 30 PASSO VARIAB. GLL	19563558
98	ANELLO PARAPOLVERE LNR-GLL	19562160
102	MANOP.NUMER.LEO-GLL Y12 GH.25 GD GR	19564037
106	GHIERA SUPP ANELLO LNR 300-385	19534066
108	RONDELLA PIANA DIN 125 D 10	IX2125010
110	DADO ES. DIN 439 M 10 BASSO	IX2439010
122	VITE TSPEI DIN 7991 M 8X16	IX27991008016
124	ASS.PERNO MOV.+SUPP.VELA GLL D.11	19530766.11
125	VITE TSP- DIN 963 M 5X16	IX2963005016
126	VITE TSP- DIN 963 M 5X14	IX2963005014
127	VITE TCEI DIN 912 M 5X12	IX2912005012
128	VITE TCEI DIN 912 M 8X20	IX2912008020
129	VITE SENZA TESTA DIN 916 M 6X8 NE	NE0916006008
202	PIAST. SGANCIO FILET.AFF.CE	19533200
204	PIAST. SGANCIO CARR. LNR-GLL	19533254
206	PUNTALE SGANCIO 300-385 CE	19565001
208	RONDELLA GROWER UNI 1751 D 8	IX21751008
209	RONDELLA PIANA DIN 125 D 8	IX2125008
210	PERNO ECCEN CUSCINETTO LNR 350	19540808
211	DADO ES. DIN 934 M 8	IX2934008
212	CARRELLO GLL/LNR BOC.GHISA LAV.PFUS	19500556
213	DADO ES. DIN 934 M 6	IX2934006
214	MOLLA PARACOLPO LNR 350-385	19390754
216	PISTONCINO PARAC. LNR 350	19531356
218	VITE TE DIN 933 M 6X18 T.F.	IX2933006018
220	PRIGIONIERO M8 OTTONE CARR.LNR 350	19337054
222	DADO ES. DIN 934 M 8	IX2934008
223	ESAGONO PER SGANCIO LNR 350-385	19534038
224	MOLLA PER SGANCIO 300-370 CE	19390601
225	RONDELLA DIST CUSC LNR 350-385	19346056
226	BUSSOLA FIL.X SGANC 350-385 LNR	19534026
227	PERNO CUSCINETTO LNR 350-385	19540807
228	GHIERA FILET.ESTER. 300-330 CE	19534030
230	VITE TE DIN 933 M 6X16 T.F.	IX2933006016
232	PIASTRINA CARRELLO 350-370 CE	19533009
234	BUSSOLA PARACOLPO 350-385 LNR	19538054
236	CUSCINETTO CARR. 6000 2RS R11	19320154
237	VITE TSP- DIN 963 M 5X25	IX2963005025
238	VITE TSPEI DIN 7991 M 6X16	IX27991006016
239	DADO ES. DIN 934 M 5	IX2934005
240	RONDELLA X PERNO CUSC. LNR 350	19346054

241	VITE TCEI DIN 912 M 6X30	IX2912006030
242	BARRA TONDA CARR. LNR 350-385 Y12	19530654.12
243	ANELLO NEODIMIO D.15 X 2 F.7	19419015
244	DADO ES. DIN 934 M 6	IX2934006
245	QUADRETTO BARRA TONDA LNR	19541745
248	BARRA QUADRA 350-385 LNR	19540154
250	VITE TCEI DIN 912 M 8X20	IX2912008020
252	PIASTRINA IX TEMPR.LNR 350-385	19530854X
256	MAN. BLOCCA GAMBO M10 GRIGIA	19564022
257	VITE SENZA TESTA DIN 913 M 10X50 CE	IX2913010050
258	GAMBO GLL 350 OSSIDATO	19510664
259	BUSSOLA INOX GAMBO 350-385 LNR	19534023
260	VITE BLOCC.VELA TQ 8 X 38 AF 350	19335007
261	BUSS.FRES FERMA MAN.300-370 CE	19534016
262	RONDELLA F.LARGA DIN 9021 D 8X24	IX29021008024
263	DADO ES. DIN 934 M 8	IX2934008
264	PIATTO GLL NETTUNO 350-385 OSSIDATO	19510420
270	MANOPOLA TIR.PAR.M6 5L MRR NERO	19562502
272	BLOCCH.SCORRIM.SPOND.NETTUNO GLL	19526065
274	GOMMINO PARAC.D.12 SG300 DAL 2001	19560103
276	ASTINA.SCORR.SPOND.NETT.GLL 350-385	19530421
278	BOCCOLE AUTOLUBR.12.14.12 DAL 01	19324102
279	PRIGIONIERO 6 X 25 OTTONE	19337002
281	PRIGIONIERO PLASTICA M6X30 GLL	19566864
282	SUPPORTO ASTE NETTUNO GLL OSS.	19510521
283	DADO ES. DIN 934 M 6	IX2934006
284	BOCCOLE AUTOLUBR.14.16.12	19324104
287	VITE TSPEI DIN 7991 M 8X25	IX27991008025
288	VITE SVASATA PARAMANO GLL	19335064
290	DADO FISSAGG. PARAMANO GLL	19533764
292	CUPOLA COPRI DADO GLL	19533765
294	P.MANO POLIC. PIATTO GLL 350-385	19562344
296	ASTA BLOCCA PRODOT.NETT.GLL 350-385	19530422
298	DISTANZ.IMPUGNATURA SPOND. GLL	19533964
300	BLOCCH.IMPUGN.SPONDINA NETTUNO GLL	19526064
310	MAN. A VOLANO PRESSAM GRIGIA	19564021
312	ASTINA STAFFA PIAT.NETT.GLL 350-385	19530420
314	MOLLA ASTINA 12 NETTUNO GLL L=403	19390408
315	BLOCCH.DRITTO ASTINA NETT.GLL 350	19525067
316	BLOCCH.MAGG.PIATTO NETT.GLL 350 OSS	19525068
317	VITE TSP- DIN 963 M 6X16	IX2963006016
318	VITE TE DIN 933 M 6X16 T.F.	IX2933006016
320	BLOCCH.IMPUG.LNR+VAS DAL 04	19525052
322	VITE SENZA TESTA DIN 913 M 10X50 CE	IX2913010050
324	VITE TSP- DIN 963 M 6X14	IX2963006014
325	VITE TSPEI DIN 7991 M 8X18	IX27991008018
327	VITE TSPEI DIN 7991 M 8X18	IX27991008018
329	BUSSOLA BLOCC.STAFFETTA NETTUNO GLL	19530865
330	BLOCCH.INCLI.ASTINA NETTUNO GLL 350	19525065
331	STAFFETTA BLOCC.STAFFA NETT.GLL PAL	19530864P

332	MANIGLIA STAFFA NETTUNO GLL 350-385	19538864
335	PARACOLPO DISTACCO STAFFA NETT. GLL	19563220
336	BOCCOLE AUTOLUBR.12.14.12 DAL 01	19324102
337	RONDELLA POLIC. ANT. STAFFA NETTUNO	19563271
338	RONDELLA POLIC. POST.STAFFA NETTUNO	19563270
340	STAFFA 350-385 GLL NETTUN OSS	19511720
341	VITE TSP- DIN 963 M 5X60	IX2963005060
342	PARACOLPO STAFFA NETTUNO GLL	19563221
350	TUBET.PORTA BRONZ.STAF.NETT.Y08 GLL	19534051.08
612	VITE TCEI DIN 912 M 6X12	IX2912006012
618	PETTINE TRASCIN.CARRELLO GLL 5M15	19500474
619	RONDELLA PIANA DIN 125 D 6	IX2125006
620	PIASTRINA PETTINE BLOCCATO GLL AUT.	19532584
621	VITE TCEI DIN 912 M 5X12	IX2912005012
626	CONDENSATORE SG300 10UF CODOLO M8	19410307
631	VITE TSPEI DIN 7991 M 6X10	IX27991006010
632	SCHEDA + SCATOLA AZIONAM.AUT.11 GLL	19413964.11
640	CINGH.DENT.RINV. GLL HTD1175-5M 15	19310365
642	ANELLI ARRESTO DIN 471 D 08E	IX2471008
646	CUSCINETTO AUTOMAT.GLL 608 2RS	19320262
647	BLOCCHETTO SUPP. CUSC. AUT GLL 350	19521464
648	MOT.350-370 MN C.PIATTA 230-50	19400109
650	PUL.DENT.RINV. 350 GLL HTD 36D LAV.	19500466L
660	PERNO PULEGGIA CONDOTTA GLL AUT	19538064
668	PERNO MOTORE GLL 350-385	19540564
670	VITE SENZA TESTA DIN 913 M 8X45 CE	IX2913008045
674	PIASTRINA SUPP.CONDENSATORI GLL AUT	19532568
676	STAFFA TIR. MOTORE GLL 350-385	19540364
678	VITE TE DIN 933 M 6X10 T.F.	IX2933006010
679	DADO ES. DIN 934 M 8	IX2934008
684	PROTEZIONE INF. GLL 350 AUT + INGR.	19531664
690	PERNO ESAG.SUP. COPER. LNR DAL 07	19540752.07
692	PERNO ESAG.MOT. COPER. LNR	19540754
701	VITE SENZA TESTA DIN 916 M 5X16 NE	NE0916005016
710	PERNO PULEGG.MOTRICE GLL AUT	19538065
714	PUL.DENT.COND. 07 GLL HTD 72D LAV.	19500465L.07
716	CINGH.DENT.MOTR.07 GLL HTD300-3M-09	19310364.07
728	VITE TBEI ISO 7380 M 6X10	IX27380006010
730	PIASTR.SUPP.MOT GLL AUT 350-385 07	19532565.07
731	RONDELLA GROWER UNI 1751 D 6	IX21751006
732	VITE TCEI DIN 912 M 6X12	IX2912006012
736	VITE TSP- DIN 963 M 5X14	IX2963005014
738	PUL.DENT.MOTRICE PL-GL HTD 28D LAV.	19500464L
740	MOTORE AUTOMAT.PLD-GLL R7M-A200W	19401960
750	PIASTRA SUPP.RINVIO GLL AUT 350-385	19532566
752	PIASTRINA SUPPORTO SENSORE GLL AUT	19532570
754	MICRO MAGNETICO TM	IV5820000
756	VITE TBEI ISO 7380 M 6X10	IX27380006010
757	VITE TBEI ISO 7380 M 6X12	IX27380006012
759	VITE AUTOF.TCB+ DIN 7981 D 3,9X9,5	IX279813,9009,5

800	CAVO ALIM.COMP. MN SUKO UNIFI	19410502
801	PRESSACAVO PG 11 FIL.LUNGO	19410806
802	RONDELLA DENTEL. DIN 6798-A D 5E	IX26798A005
803	TARGHETTA MASSA TERRA	19420177
804	VITE SENZA TESTA DIN 913 M 5X30 CE	IX2913005030
805	CAVETTO MASSA TERRA 300-385 UL	19410739
806	CAVET.PROLUNGA MICRO MAGN.GLL AUT	19410726
807	CAVO MICRO 300-370 AFF.PULSANTIERA	19410703
-	AFFILAT.INC. LNR 300-385	19800020
400	VITE RISCONT.CONICA ANELLO DAL 09	19336055.09
402	CAPPOTT. 300-385 LNR CE OSSIDATA	19511252C
404	MANOPOLA TIR.PAR.M6 5L MRR GRIGIA	19564029
406	VITE BLOC.PULSANTE AFF.250-370	19335025
409	PULSANTE AFFILATOIO 330:370	19550208
410	MOLLA PERNO AFF.+SBAV. 300:385	19390309
412	PERNO SBAVATURA 330:370	19540709
414	BICCHIERINO AFF. LNR	19540718
416	MOLA SB.350 D.50 H.8 F.8	19300209
418	RONDELLA PIANA DIN 125 D 8	IX2125008
420	DADO ES. DIN 439 M 8 BASSO	IX2439008
424	PERNO AFFILATURA 330:370	19540708
430	GOMMINO ANTIVIBRANTE CAPP. LNR	19560152
432	MANOP.IX.VASCHETTA AFF. Y11 LNR	19335023.11
436	VASC.AFF.300-385 LNR OSSIDATA	19511253C
438	DADO ES. DIN 934 M 6	IX2934006
440	VITE SENZA TESTA DIN 914 M 6X30CE	IX2914006030
444	CAPPUCCIO RISCONT.AFFIL. DAL 09	19336056.09
470	MOLA AF.330-385 D.48 H.15 F.8 Y10	19300108C.10
471	CORPO AF.LNR PRESSOF. LAV	19021352.11
472	VITE TC- DIN 84 M 6X25	IX284006025
473	PERNO COL.AFFILATOIO FRESATO LNR	19540452.09
474	VITE SENZA TESTA DIN 916 M 6X8 NE	NE0916006008