lamber

F92-ek
F92-ek-add
F94-ek
F94-ek-add

Ed.
01/2014

Rev. I

Lavastoviglie
Lave-vaisselle
Dishwashers
Geschirrspüler
Lavavajillas

F92-ek
F92-ek-add
F94-ek
F94-ek-add

PARTI DI RICAMBIO
PIECES DETACHEES
SPARE PARTS
ERSATZTEILE
REPUESTOS

CE

lamber	GRUPPO LAVAGGIO - COMPOSANTS LAVAGE WASH COMPONENTS - WASCHROHR - LAVADO	MOD. **F92-ek/F92-ek-add** **F94-ek/F94-ek-add**	TAV. **1 I** ED. 01/2014

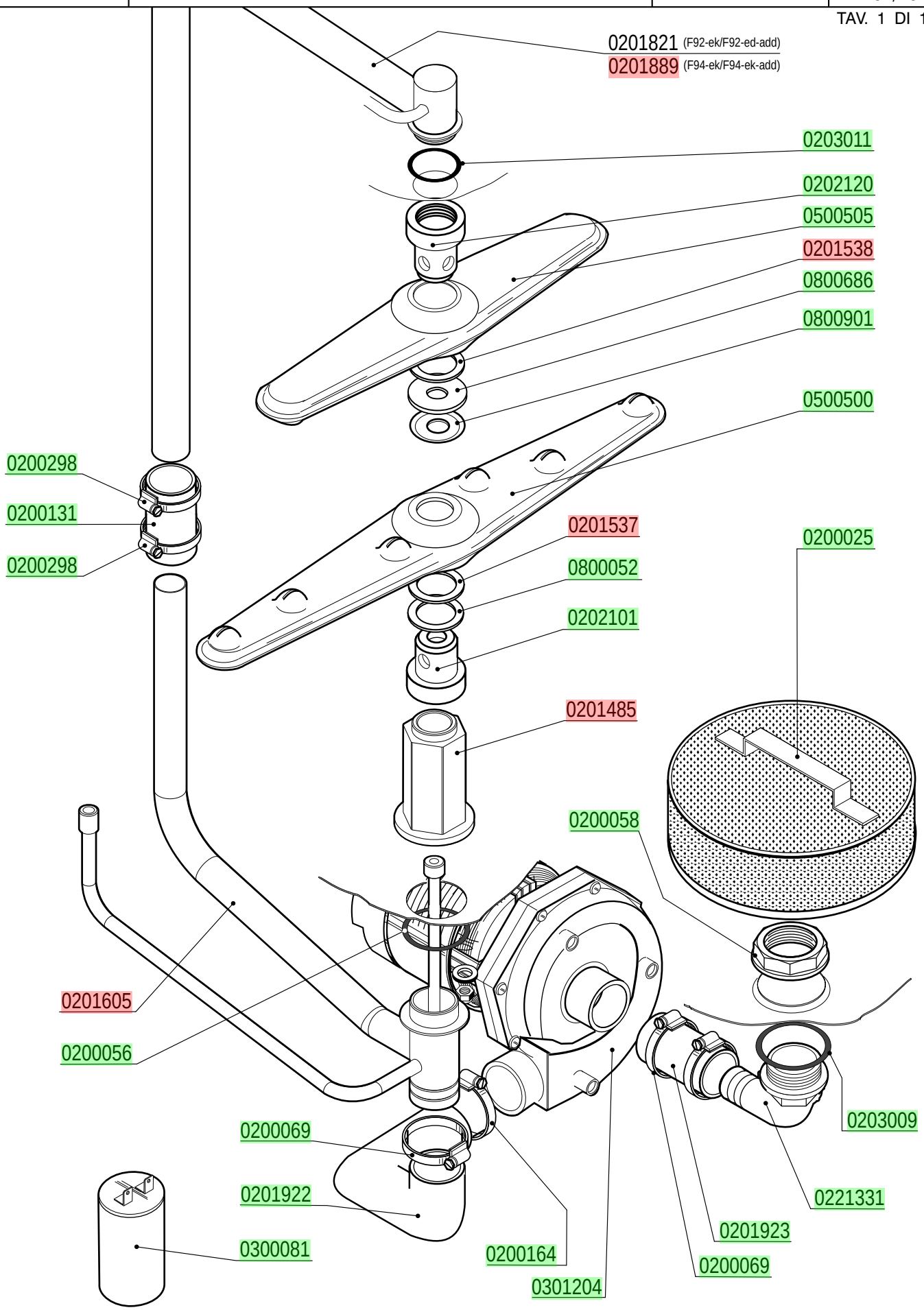

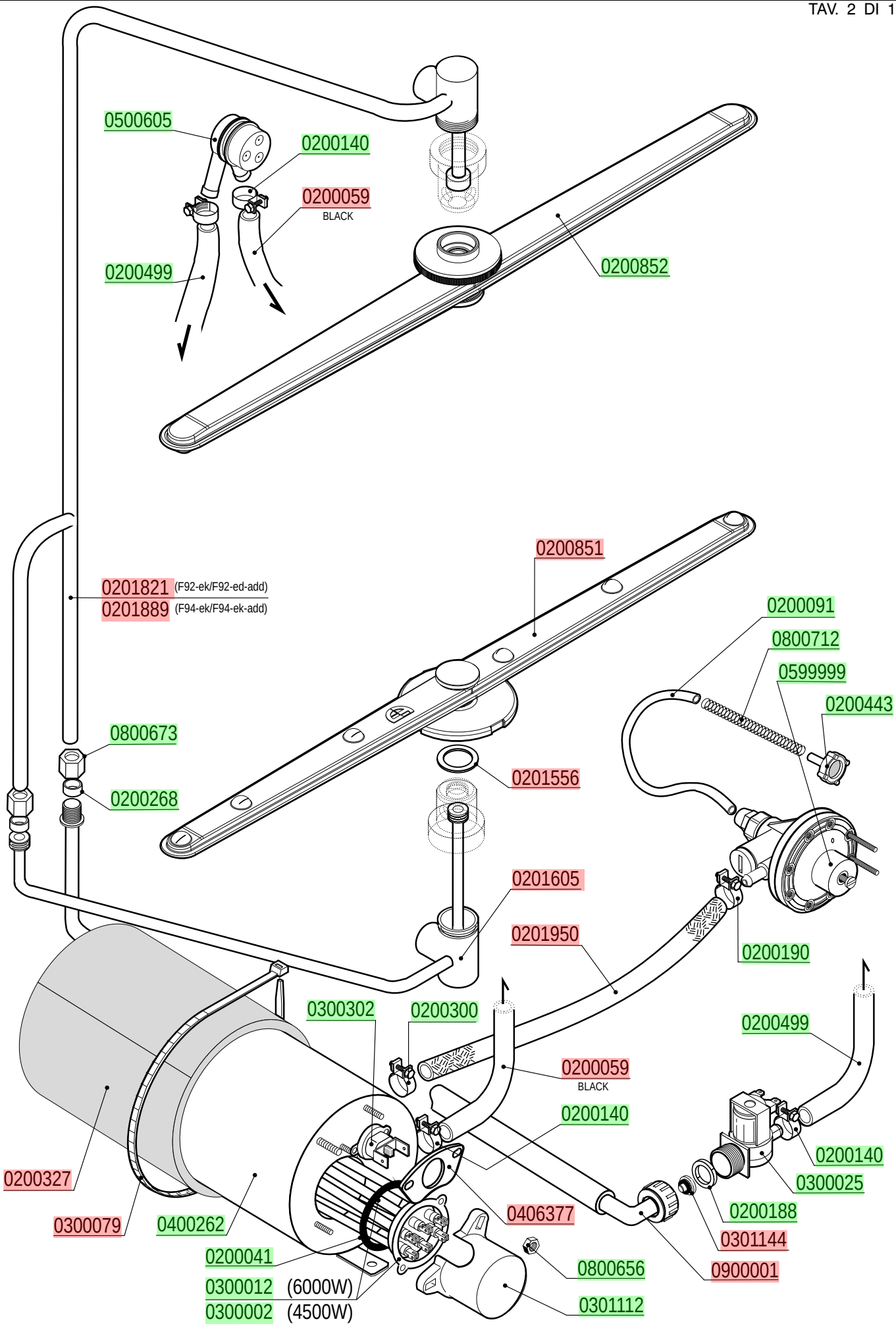
0500605
0200140
0200059
BLACK
0200499
0200852
0200851
0201821 (F92-ek/F92-ed-add)
0201889 (F94-ek/F94-ek-add)
0200091
0800712
0599999
0200443
0800673
0200268
0201556
0201605
0201950
0200190
0300302
0200300
0200499
0200059
BLACK
0200140
0200140
0300025
0200327
0406377
0200188
0301144
0300079
0400262
0200041
0800656
0900001
0300012 (6000W)
0300002 (4500W)
0301112

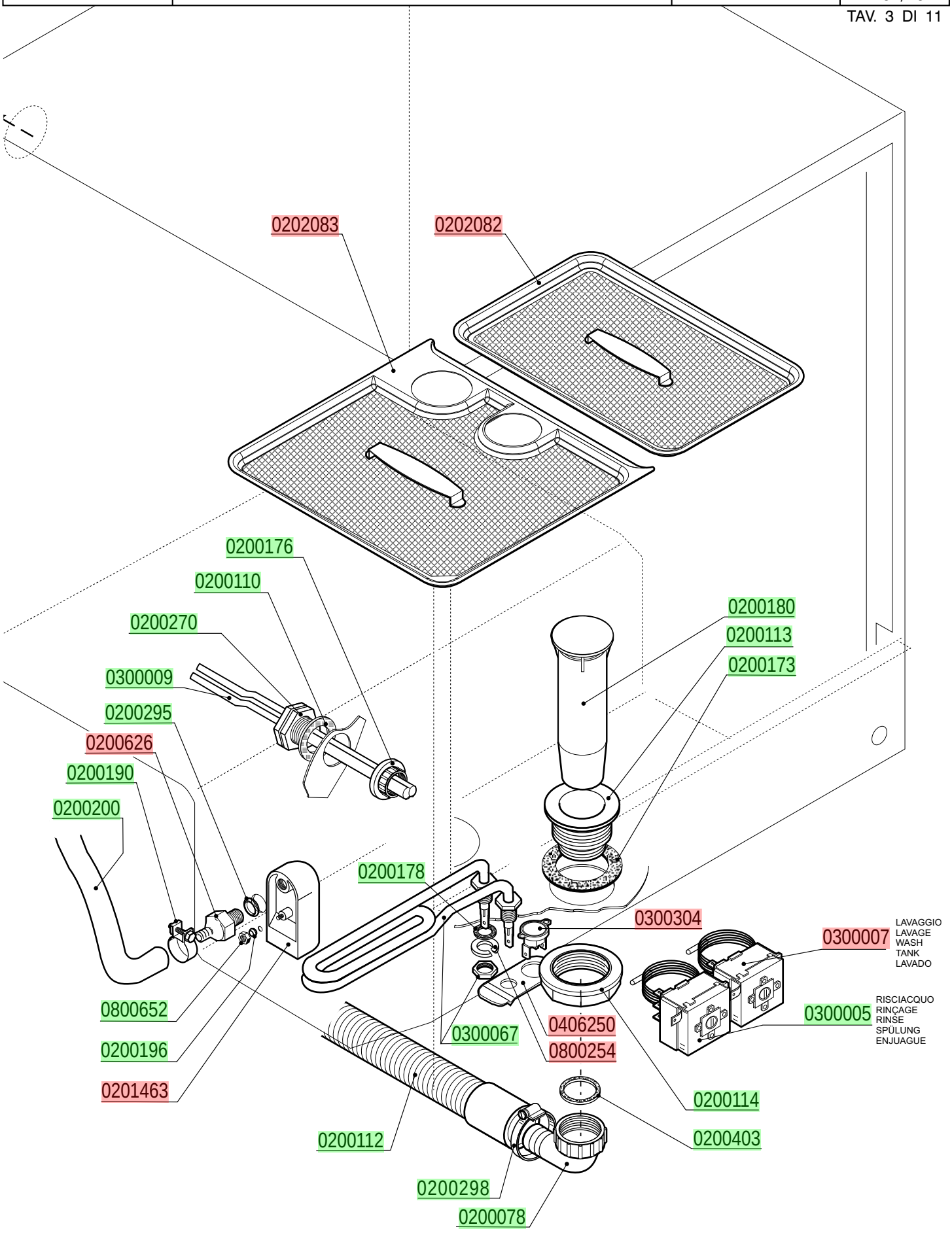
0202083
0202082
0200176
0200110
0200270
0300009
0200295
0200626
0200190
0200200
0200180
0200113
0200173
0200178
0300304
0300007
LAVAGGIO
LAVAGE
WASH
TANK
LAVADO
0300005
RISCIACQUO
RINÇAGE
RINSE
SPÜLUNG
ENJUAGUE
0800652
0200196
0201463
0300067
0406250
0800254
0200114
0200403
0200112
0200298
0200078

lamber	QUADRO ELETTRICO - TABLEAU ELECTRIQUE CONTROL BOX - SCHALT-TAFEL - CAJA ELÉCTRICA	MOD. **F92-ek/F92-ek-add** **F94-ek/F94-ek-add**	TAV. **4 I** ED. 01/2014

TAV. 4 DI 11

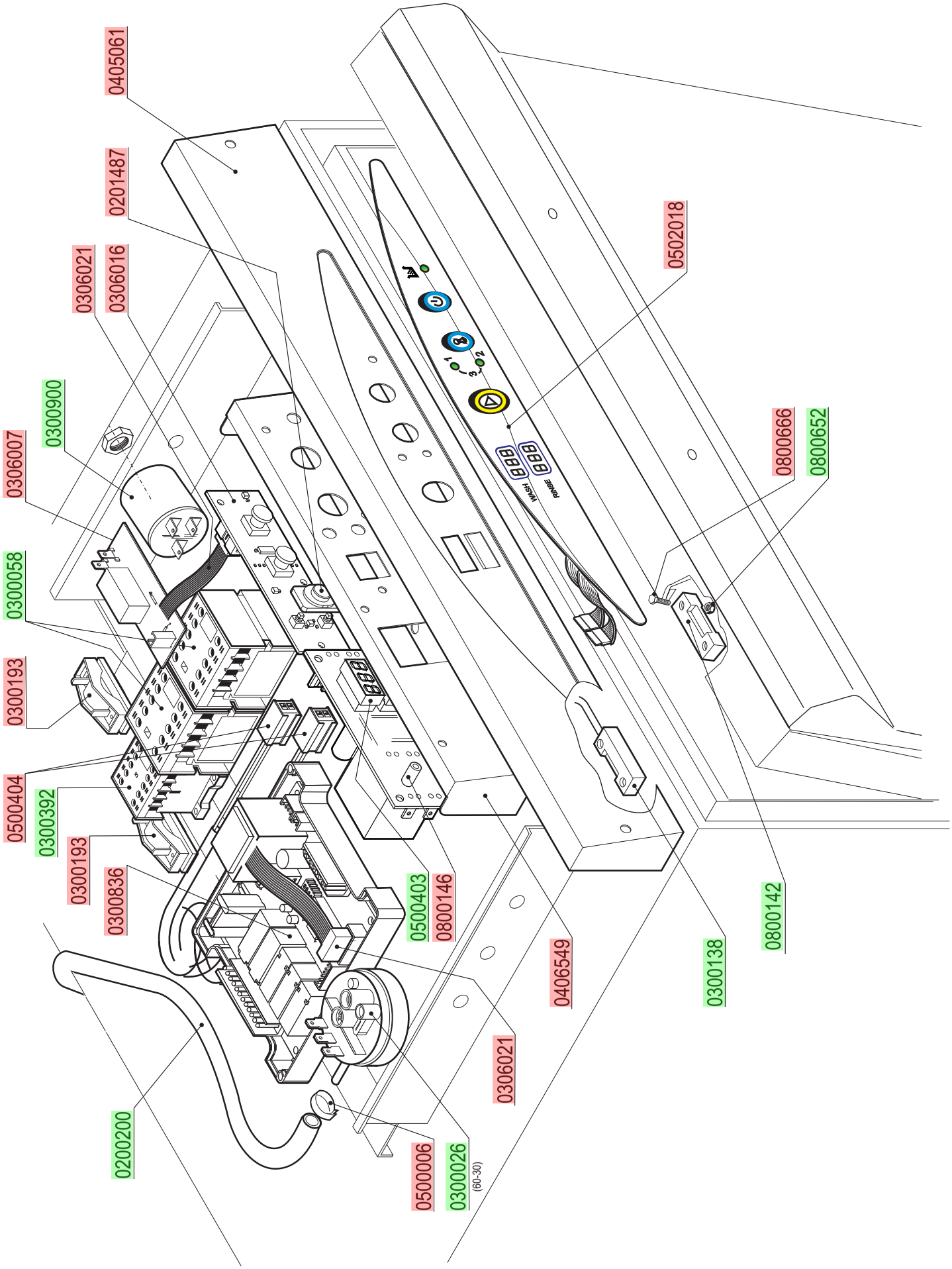

lamber	GRUPPO POMPA SCARICO - POMPE DE VIDANGE DRAIN PUMPE PARTS - ABLAUFPUMPE BOMBA DESAGUE	MOD. **F92-ek-ps** **F94-ek-ps**	TAV. **5 I** ED. 01/2014

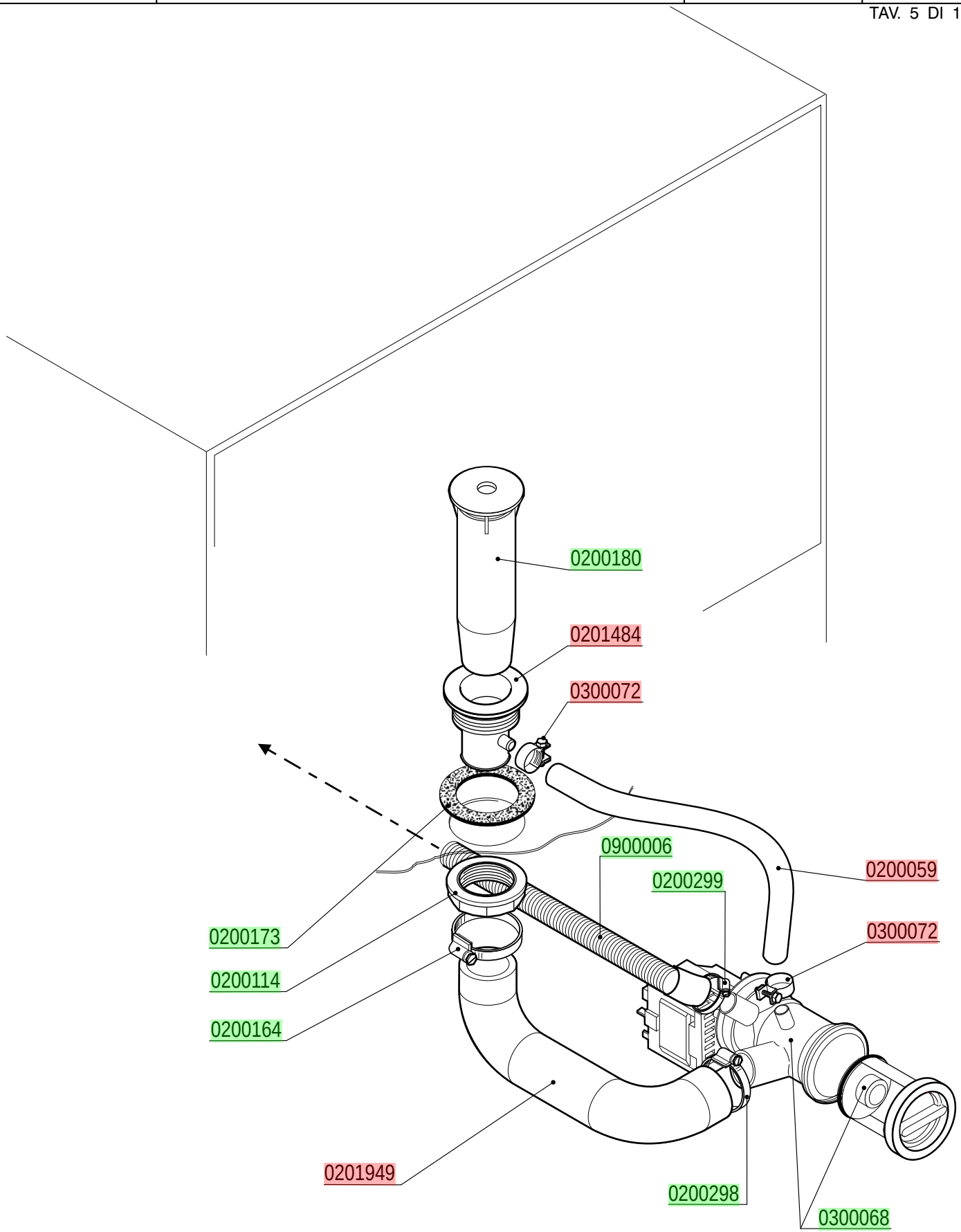

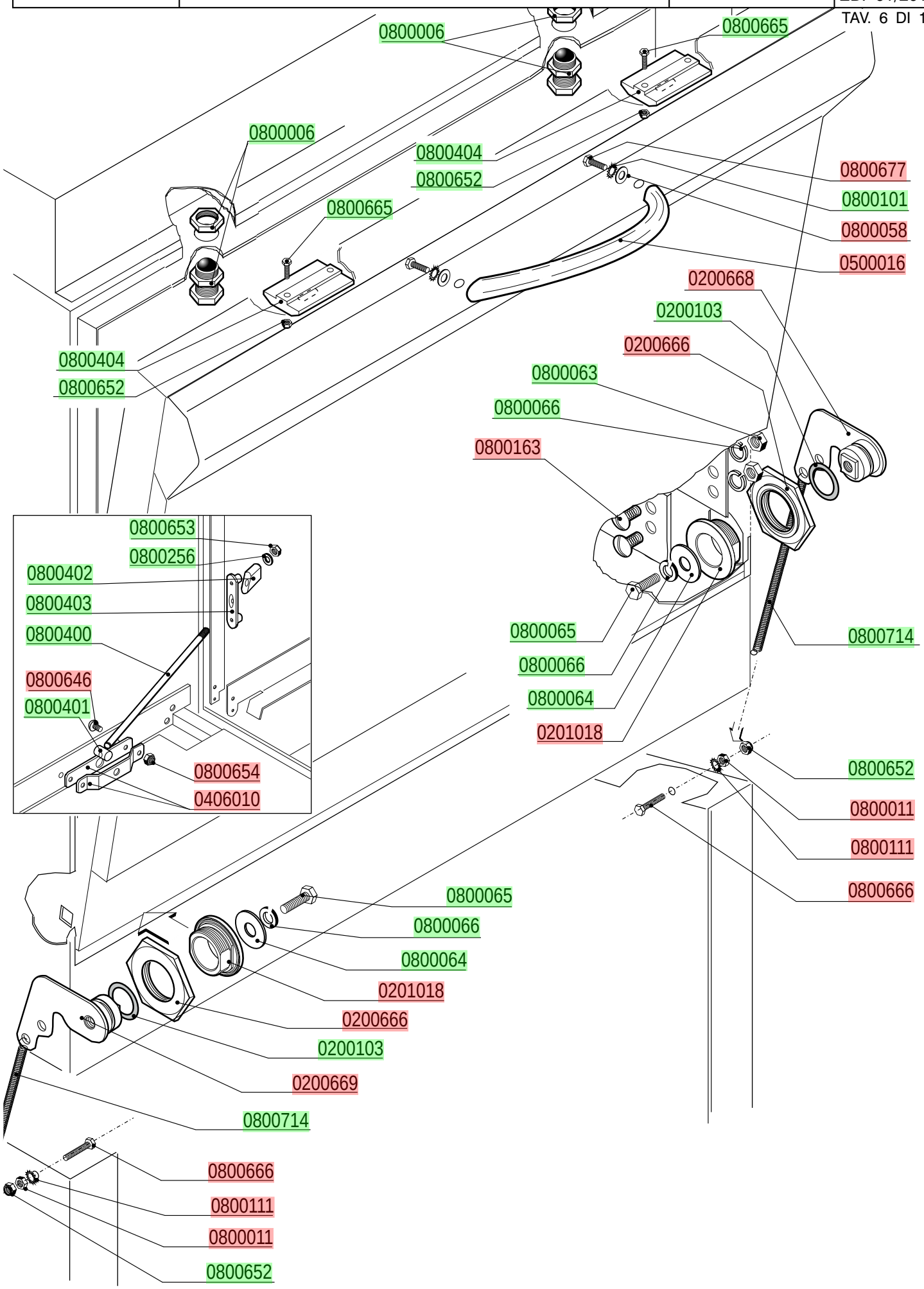
0800006
0800665
0800006
0800404
0800652
0800677
0800101
0800058
0500016
0800665
0200668
0200103
0200666
0800063
0800066
0800163
0800404
0800652
0800653
0800256
0800402
0800403
0800400
0800646
0800401
0800654
0406010
0800065
0800066
0800064
0201018
0800714
0800652
0800011
0800111
0800666
0800065
0800066
0800064
0201018
0200666
0200103
0200669
0800714
0800666
0800111
0800011
0800652

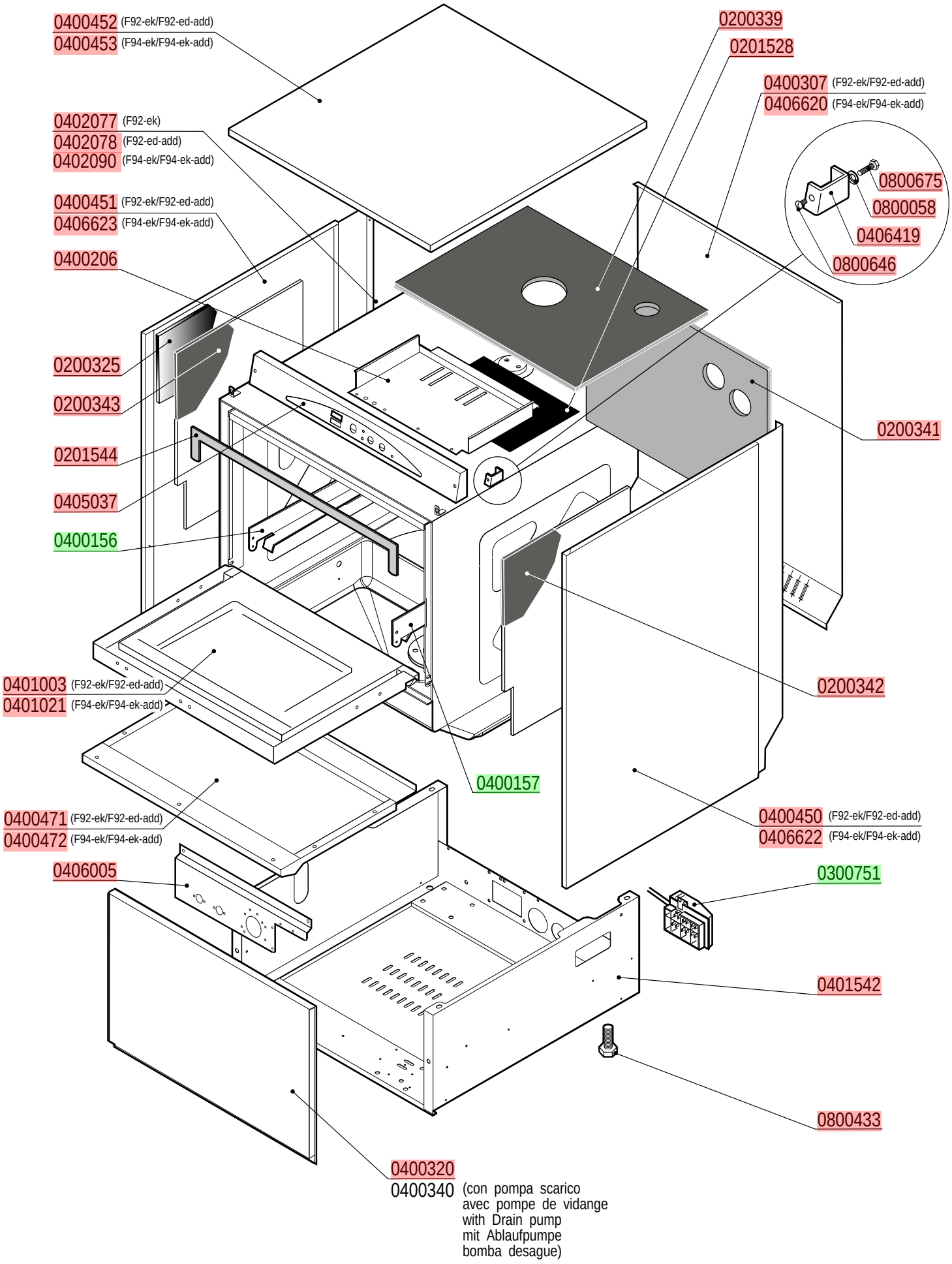
0400452 (F92-ek/F92-ed-add)
0400453 (F94-ek/F94-ek-add)
0402077 (F92-ek)
0402078 (F92-ed-add)
0402090 (F94-ek/F94-ek-add)
0400451 (F92-ek/F92-ed-add)
0406623 (F94-ek/F94-ek-add)
0400206
0200325
0200343
0201544
0405037
0400156
0401003 (F92-ek/F92-ed-add)
0401021 (F94-ek/F94-ek-add)
0400471 (F92-ek/F92-ed-add)
0400472 (F94-ek/F94-ek-add)
0406005
0400320
0400340 (con pompa scarico
avec pompe de vidange
with Drain pump
mit Ablaufpumpe
bomba desague)
0200339
0201528
0400307 (F92-ek/F92-ed-add)
0406620 (F94-ek/F94-ek-add)
0800675
0800058
0406419
0800646
0200341
0200342
0400157
0400450 (F92-ek/F92-ed-add)
0406622 (F94-ek/F94-ek-add)
0300751
0401542
0800433

lamber	GRUPPO DEPURATORE-GROUPE ADOUCISSEUR WATER-SOFTENER-WASSERENTKALKER DESCONCENTRADOR	MOD. **F92-ek/F92-ek-add** **F94-ek/F94-ek-add**	TAV. **8 I** ED. 01/2014

TAV. 8 DI 11

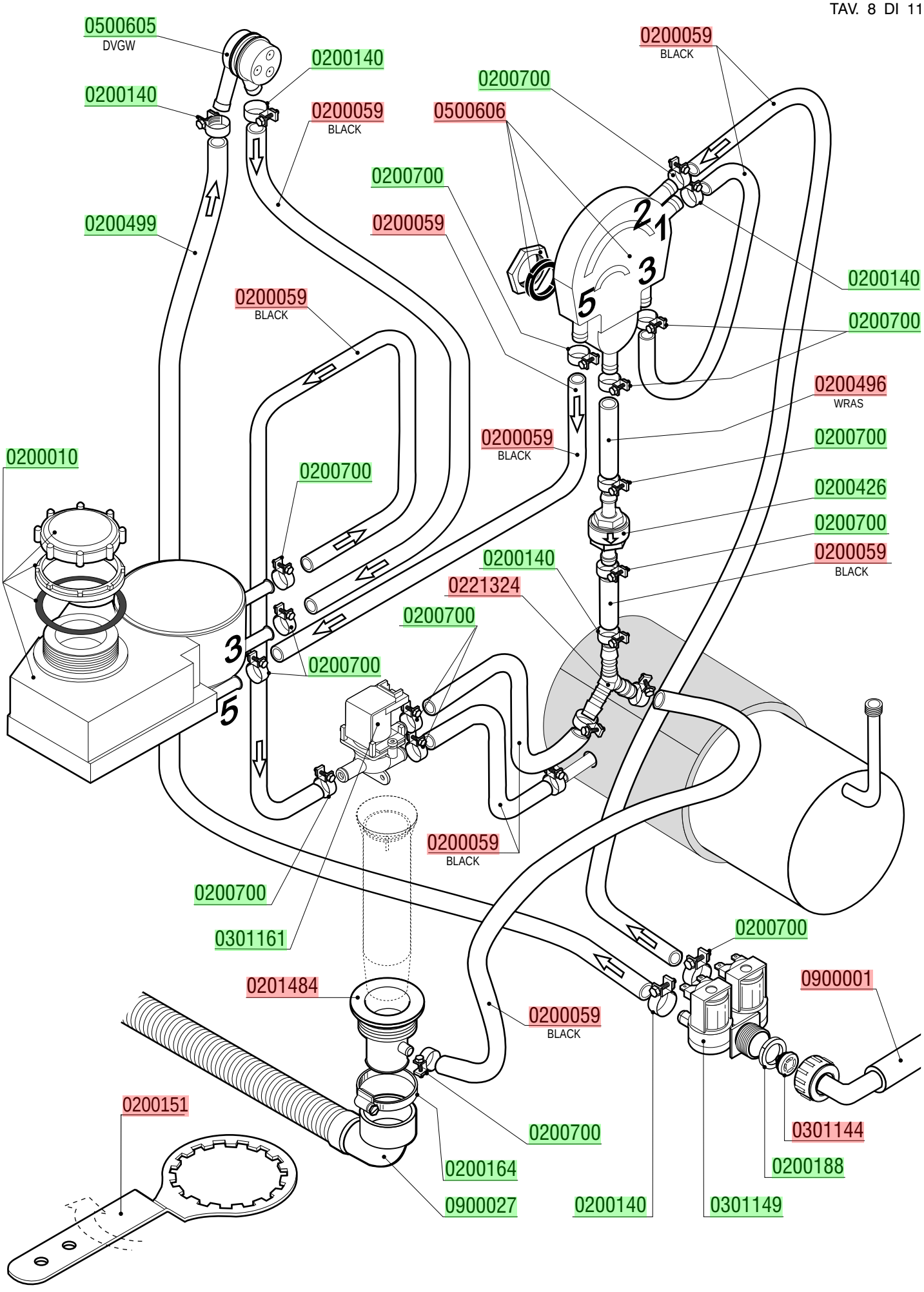

lamber	GRUPPO BREAK TANK - COMPOSANTS BREAK TANK BREAK TANK COMPONENTS-BREAK TANK-ROHR GRUPO BREAK TANK	MOD. **F92-ek/F92-ek-add** **F94-ek/F94-ek-add**	TAV. **9 I** ED. 01/2014

SRS

TAV. 9 DI 11

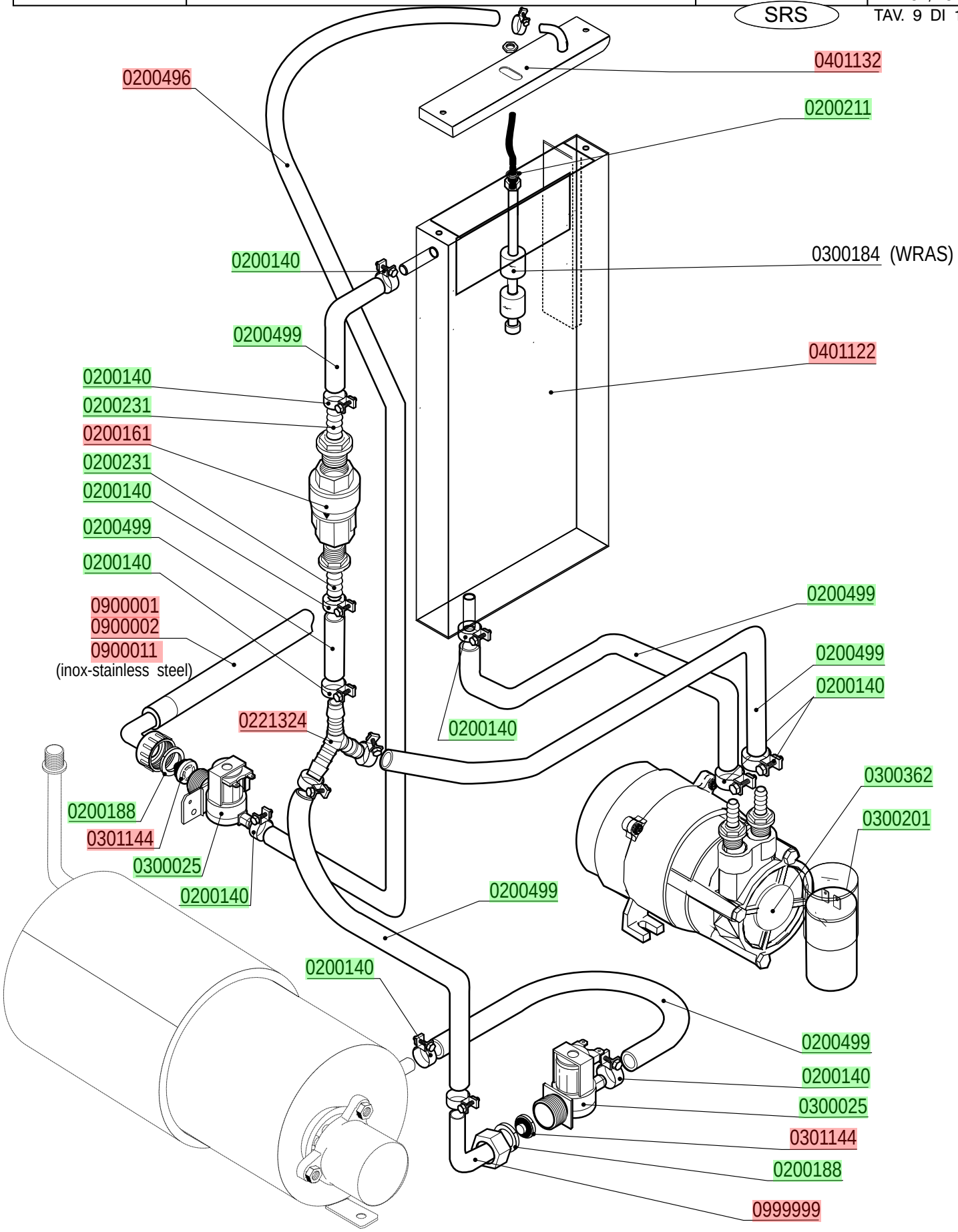

DOSATORE DETERSIVO - DOSEUR DE PRODUIT LESSIVIEL
DETERGENT PUMP - WASCHMITTELDOSIERGERÄT-DOSIFICADOR LAVADO

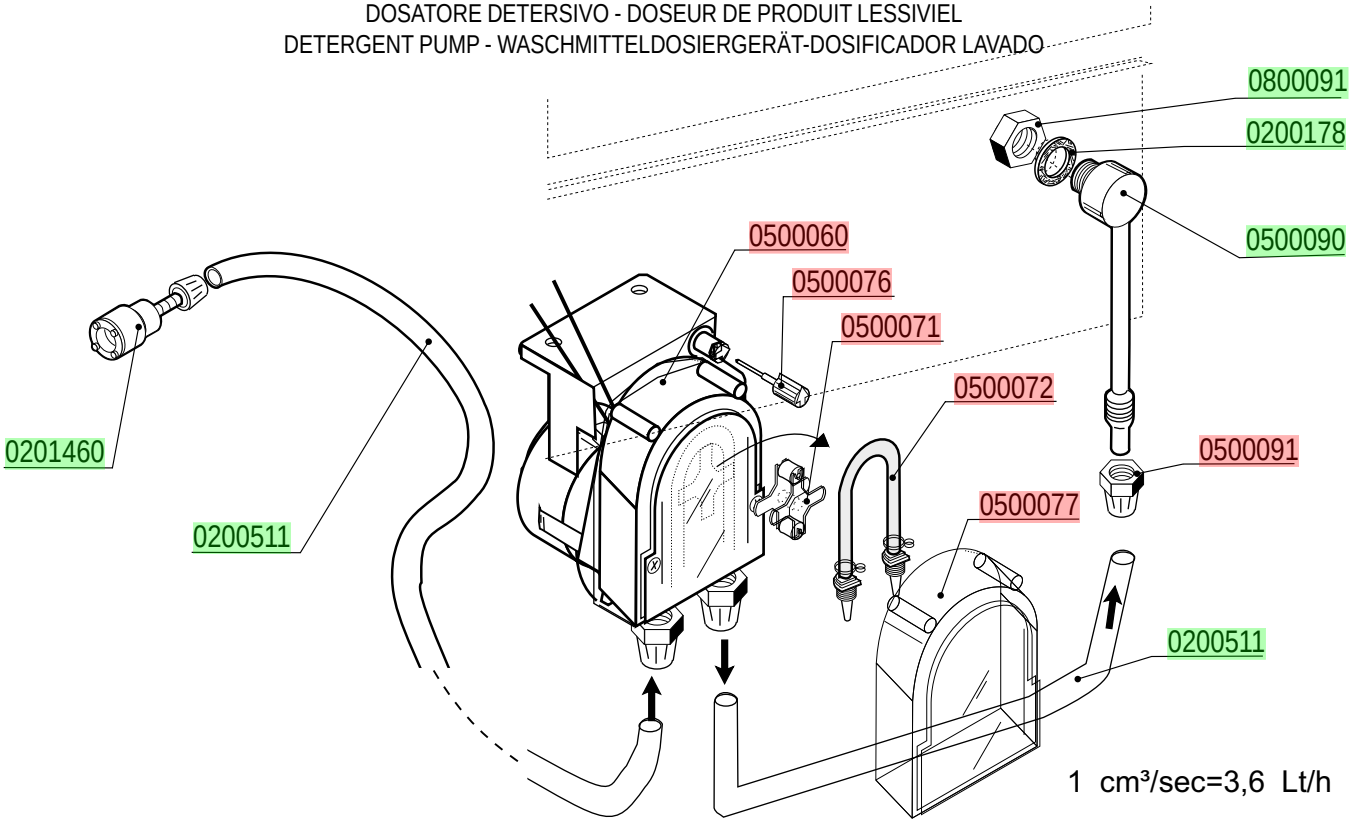

DOSATORE ADDITIVO DI RISCIACQUO-DOSEUR DE PRODUIT POUR RINÇAGE
RINSE AID DISPENSER - NACHSPÜLMITTELDOSIERGERÄT-DOSIFICADOR ABRILLANTADOR

cod. 0599999

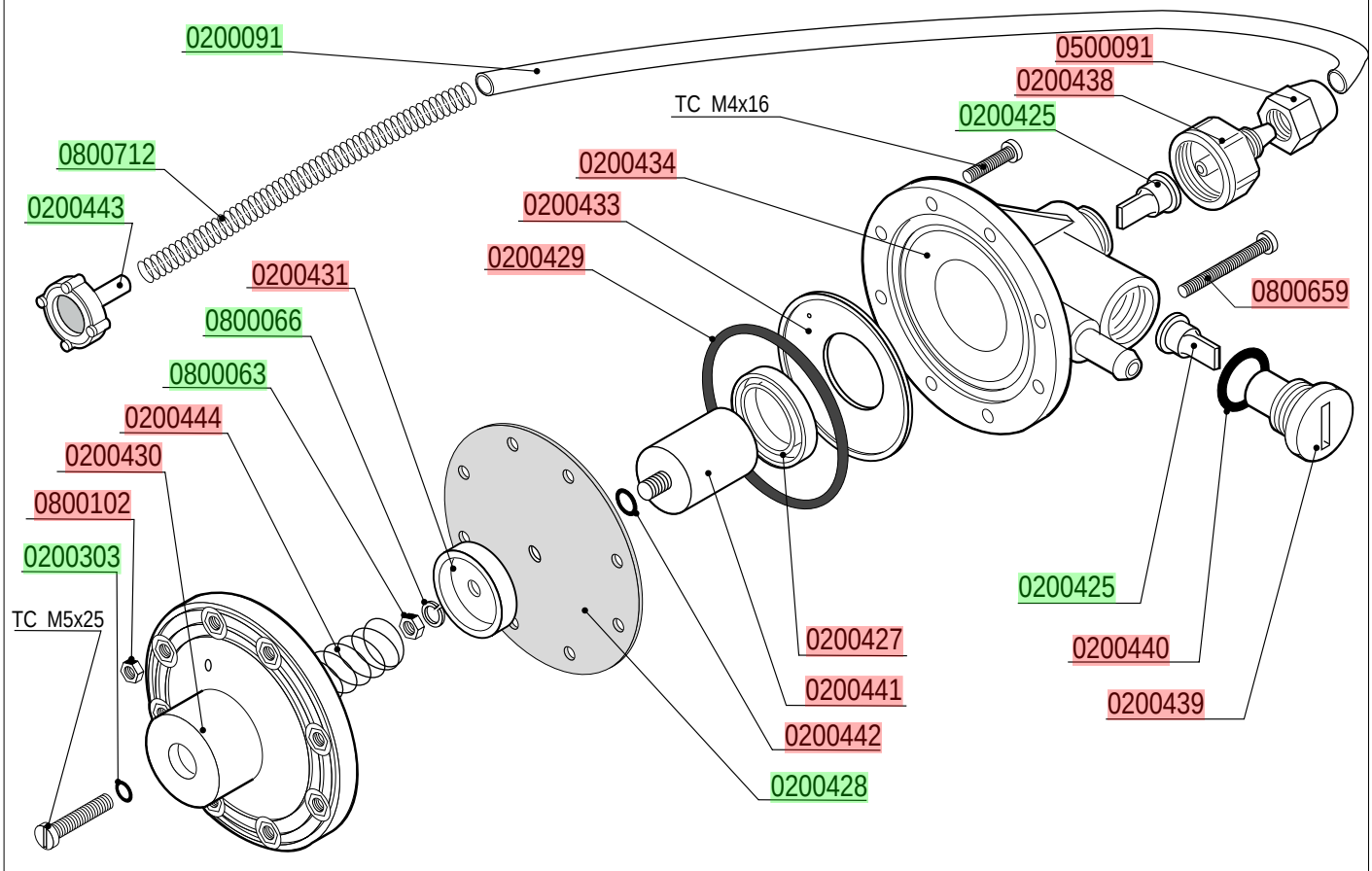

DOSATORE DETERSIVO - DOSEUR DE PRODUIT LESSIVIEL
DETERGENT PUMP - WASCHMITTELDOSIERGERÄT-DOSIFICADOR LAVADO

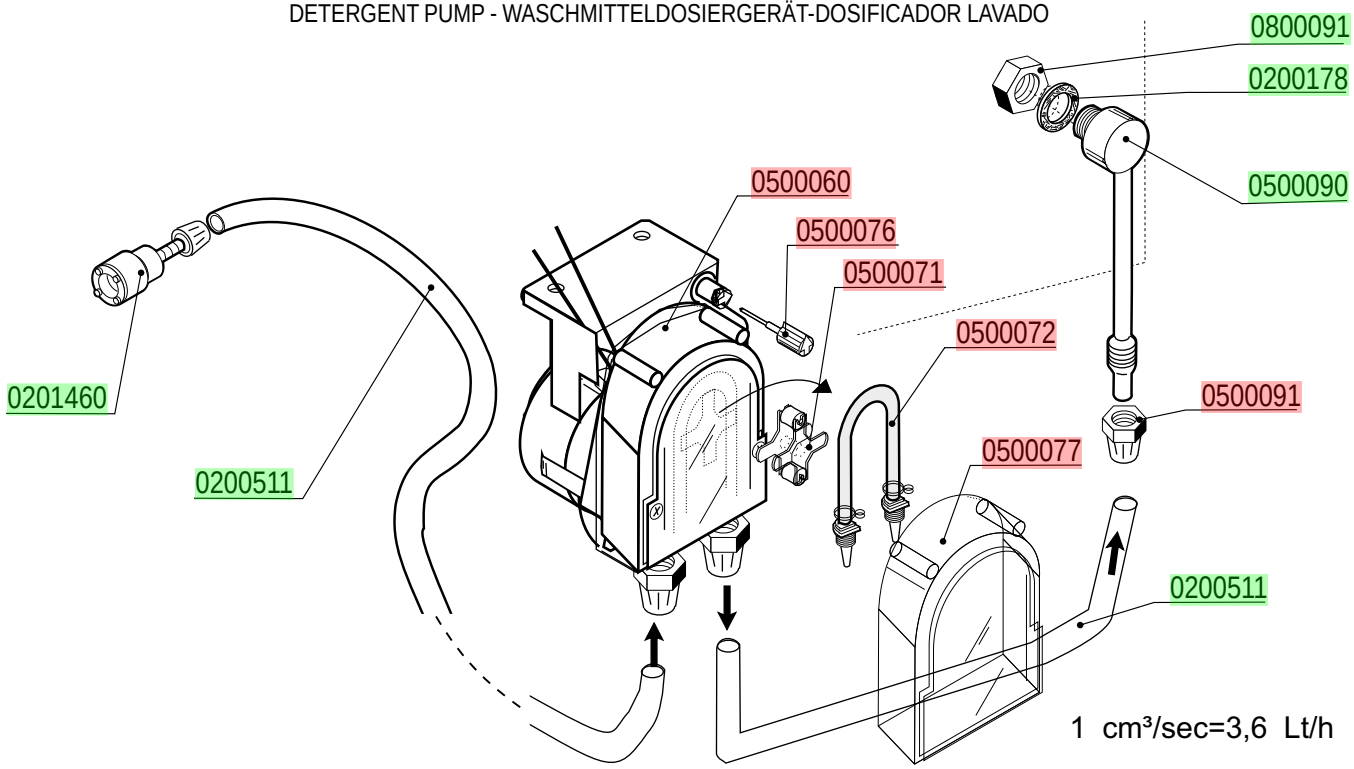

DOSATORE ADDITIVO DI RISCIACQUO-DOSEUR DE PRODUIT POUR RINÇAGE
RINSE AID DISPENSER - NACHSPÜLMITTELDOSIERGERÄT-DOSIFICADOR ABRILLANTADOR

