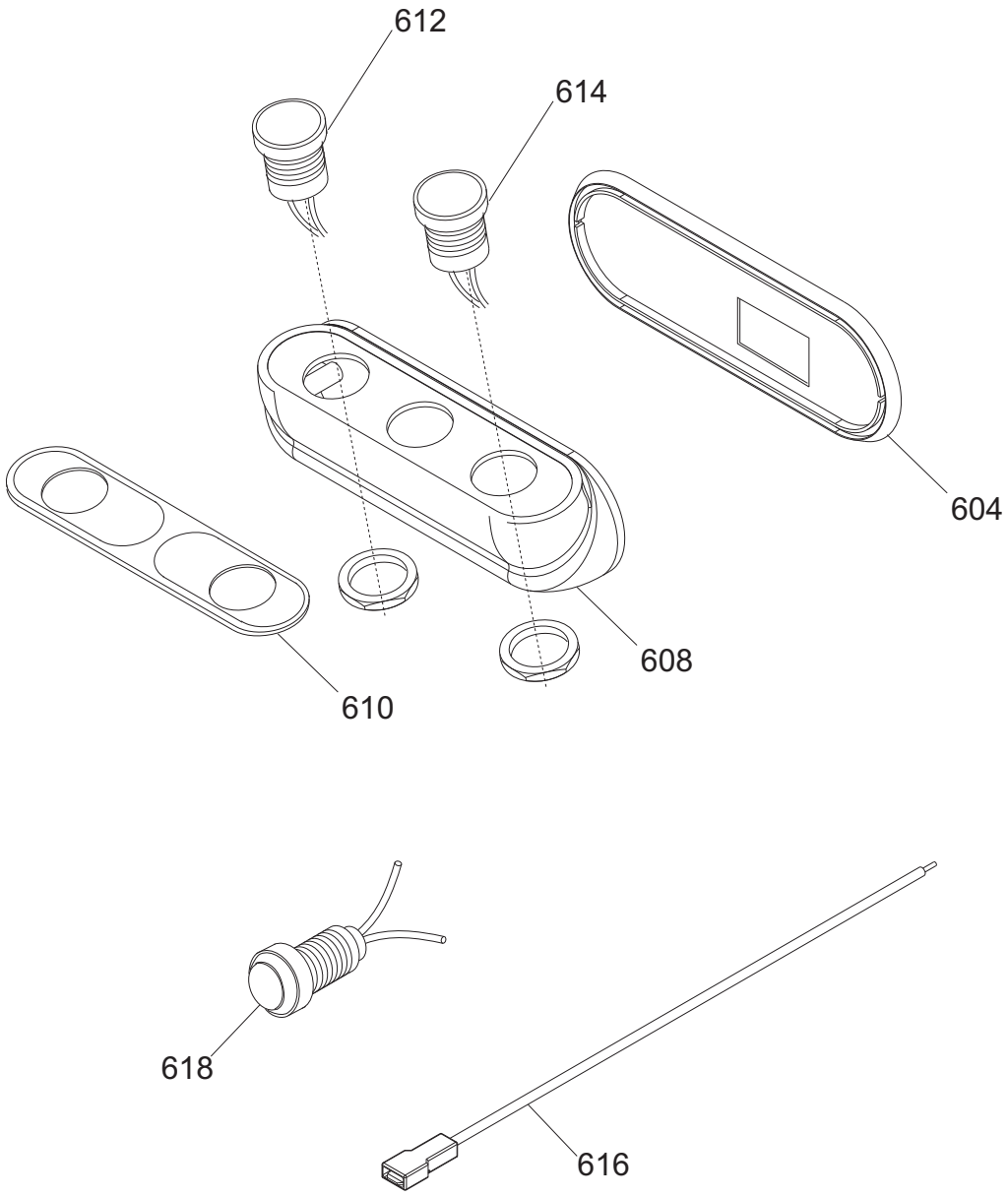
612
614
604
608
610
618
616

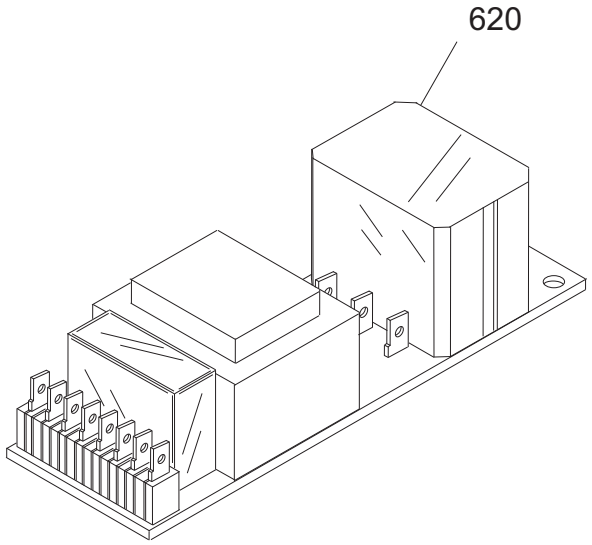
620

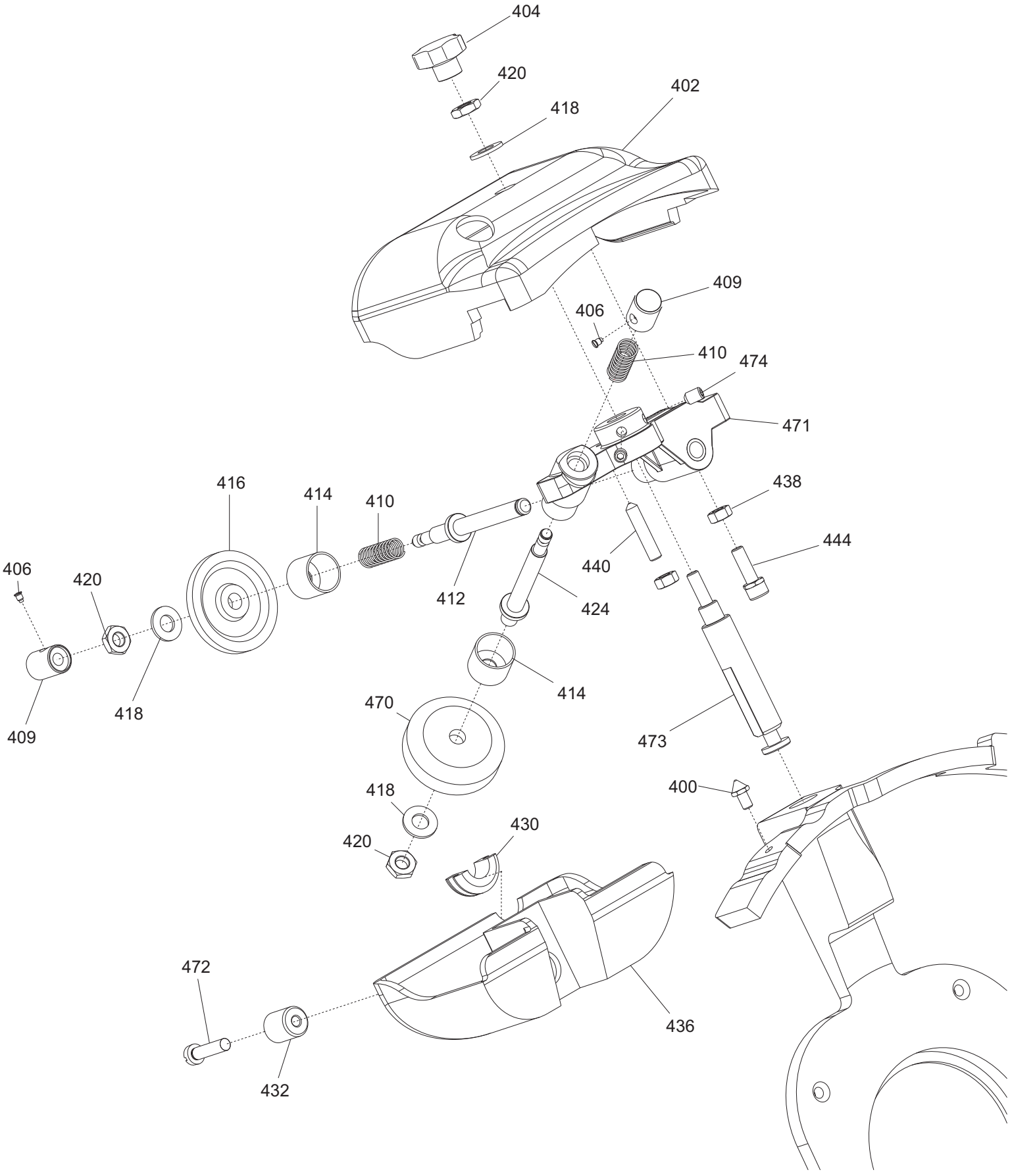
404
420
418
402
409
406
410
474
471
416
414
410
438
444
406
420
440
412
424
414
409
418
470
473
400
418
430
420
472
436
432

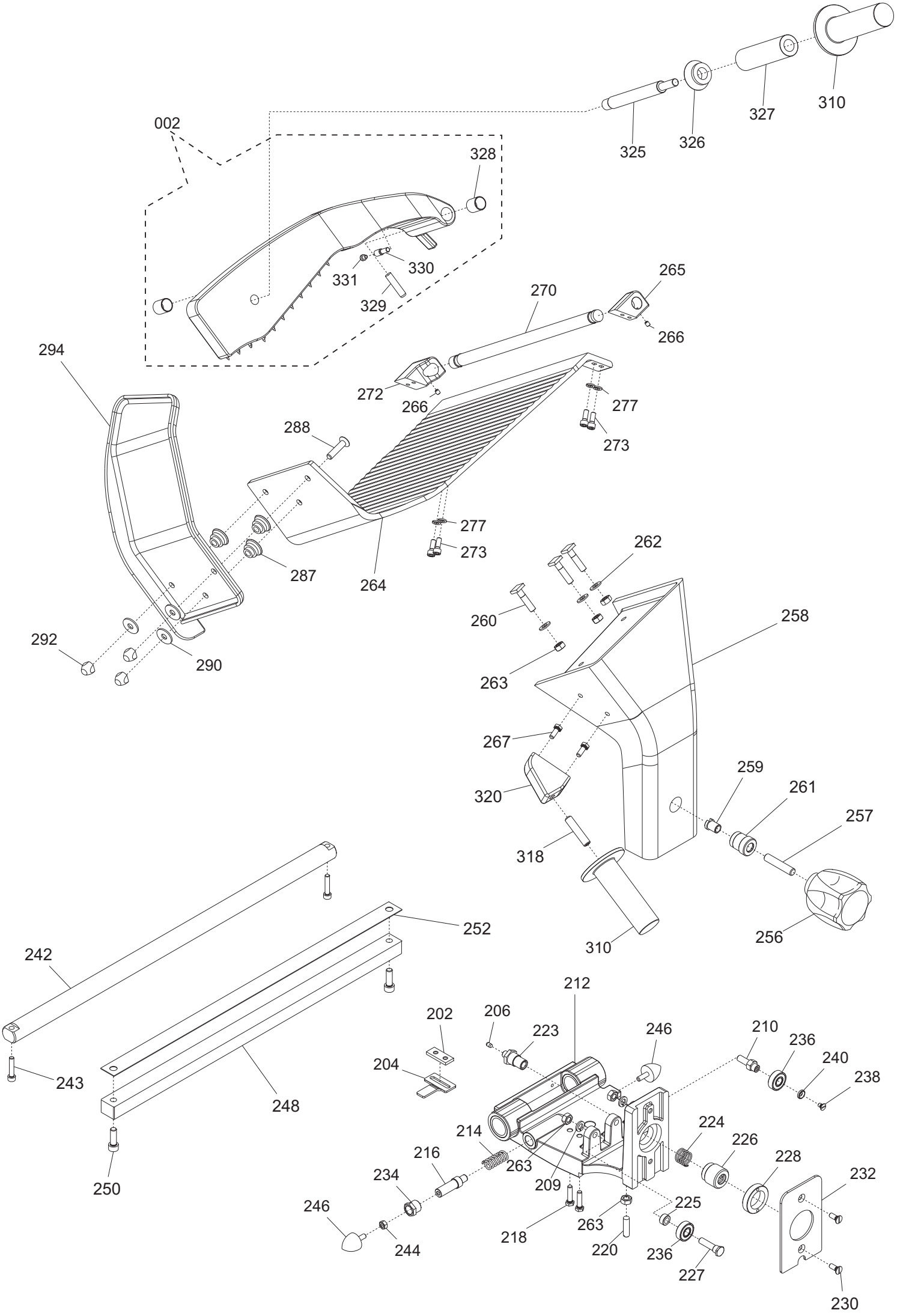
002
325
326
327
310
328
330
331
329
265
270
266
272
266
277
273
294
288
277
273
287
264
292
290
262
260
258
263
267
320
259
261
257
318
310
256
242
252
243
248
250
212
202
206
223
246
210
236
240
238
204
214
216
263
209
224
226
228
232
234
225
246
218
263
220
236
227
244
230

Ver. 1-PHASE
230/50/1

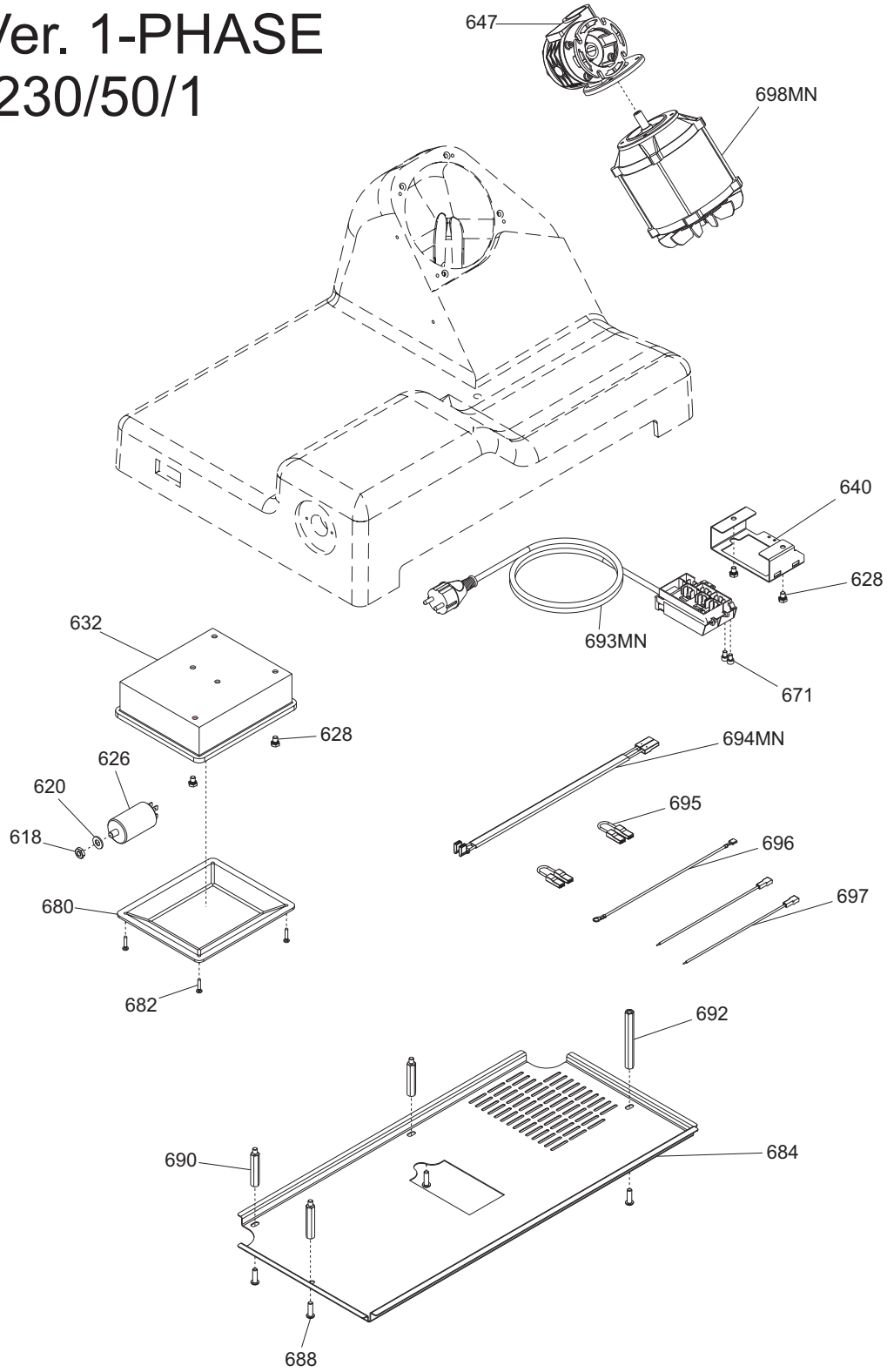

Ver. 3-PHASE
400/50/3

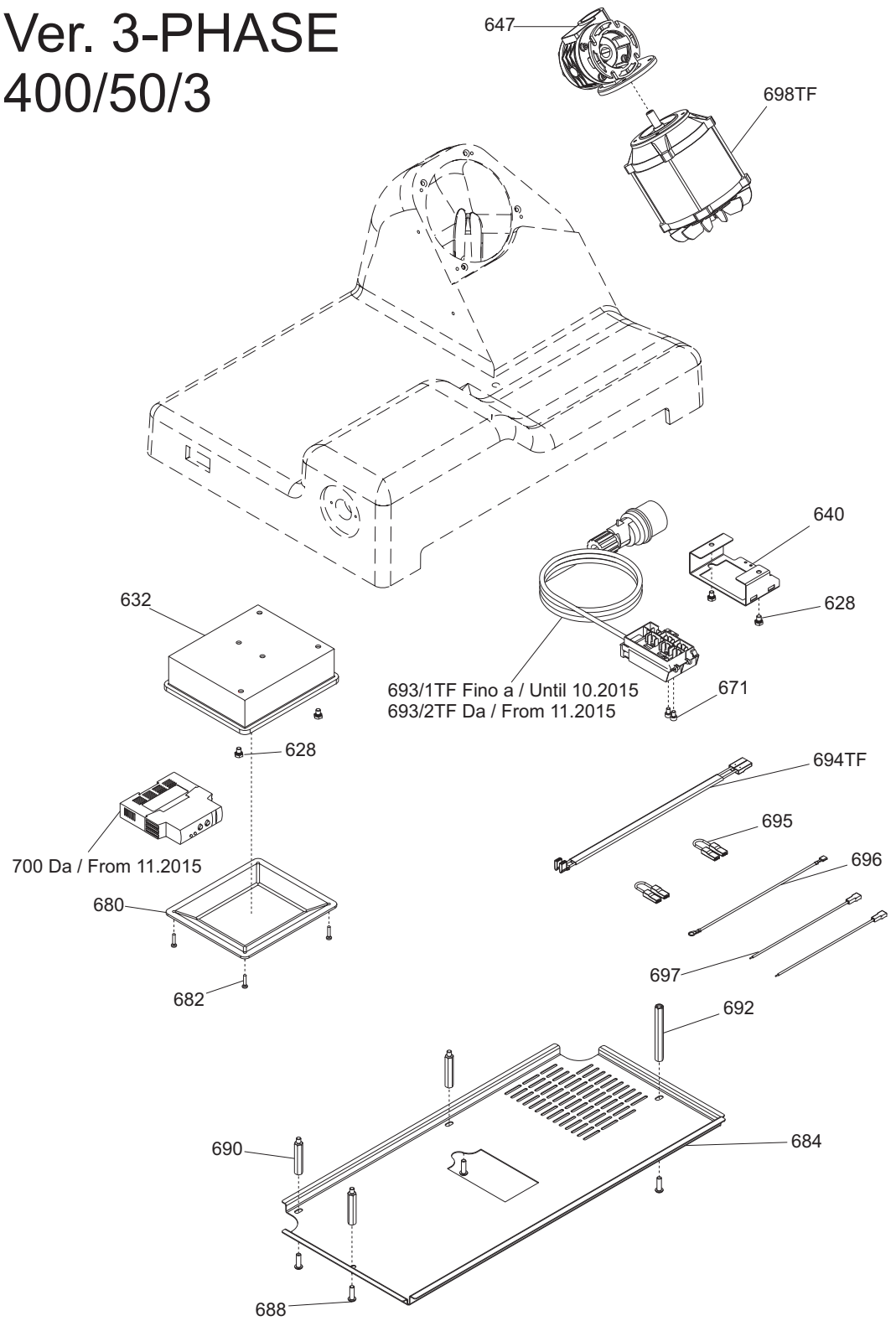

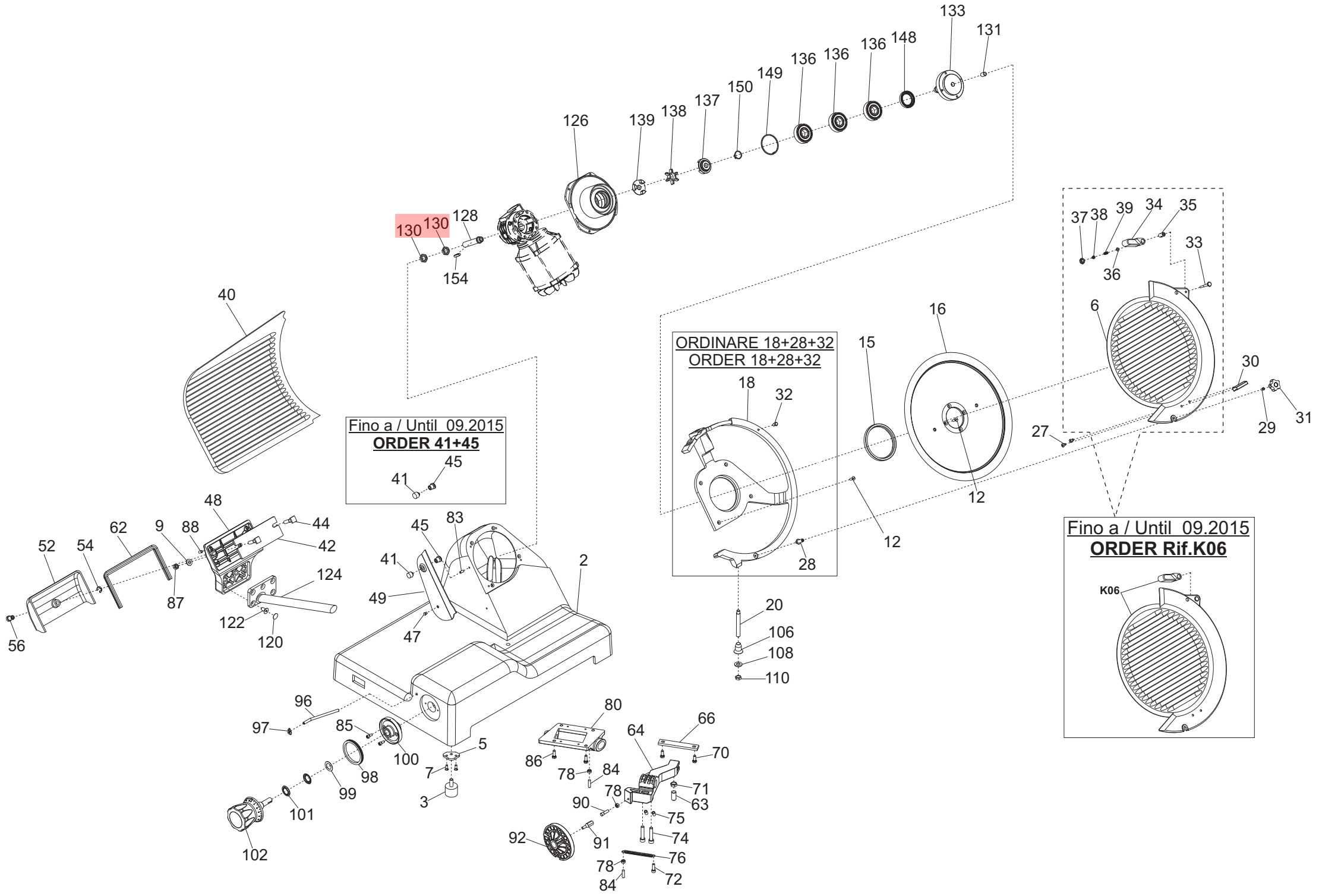
133
131
136
148
136
136
149
150
137
138
139
126
130
130
128
154
37
38
39
34
35
33
36
6
30
29
31
27
16
15
12
ORDINARE 18+28+32
ORDER 18+28+32
18
32
28
12
Fino a / Until 09.2015
ORDER Rif.K06
K06
40
Fino a / Until 09.2015
ORDER 41+45
41
45
48
44
42
62
9
88
52
54
124
87
122
120
56
45
83
41
2
49
47
20
106
108
110
96
97
85
100
98
99
101
102
5
7
3
80
86
78
84
64
66
70
71
63
78
90
75
74
92
91
76
78
84
72

Pulsantiera GALILEO 385 EVO INGR. CE TAV. UNICA

Riferime	Nome prodotto	Codice
-	CORPO PUL.OPERA MONTATA NO GUAR	19702034
604	GUARNIZIONE PULSANT.NEUTRA TONDA	19563034
608	SCATOLA PULSANTI OPERA	19563123
610	MASCHERINA X PULSANTIERA OP/NEUT.IT	19420164
612	PULSANTE NERO NO	19410140
614	PULSANTE BIANCO NO	19410142
616	CAVETTO PROLUNGA LAMPADA SPIA	19410750
618	SPIA UNIFICATA 220-380 VOLT	19410406
620TF	SCHEDA POT.LED SID 230/400	19411000.12
620MN	SCHEDA POT.LED SID 110-230 OM.UL CB	19411102
-	AFFILAT.INC. LNR 300-385	19800020
400	VITE RISCONT.CONICA ANELLO DAL 09	19336055.09
402	CAPPOTT. 300-385 LNR CE OSSIDATA	19511252C
404	MANOPOLA TIR.PAR.M6 5L MRR GRIGIA	19564029
406	VITE BLOC.PULSANTE AFF.250-370	19335025
409	PULSANTE AFFILATOIO 330:370	19550208
410	MOLLA PERNO AFF.+SBAV. 300:385	19390309
412	PERNO SBAVATURA 330:370	19540709
414	BICCHIERINO AFF. LNR	19540718
416	MOLA SB.350 D.50 H.8 F.8	19300209
418	RONDELLA PIANA DIN 125 D 8	IX2125008
420	DADO ES. DIN 439 M 8 BASSO	IX2439008
424	PERNO AFFILATURA 330:370	19540708
430	GOMMINO ANTIVIBRANTE CAPP. LNR	19560152
432	MANOP.IX.VASCHETTA AFF. Y11 LNR	19335023.11
436	VASC.AFF.300-385 LNR OSSIDATA	19511253C
438	DADO ES. DIN 934 M 6	IX2934006
440	VITE SENZA TESTA DIN 914 M 6X30CE	IX2914006030
444	CAPPUCCIO RISCONT.AFFIL. DAL 09	19336056.09
470	MOLA AF.330-385 D.48 H.15 F.8 Y10	19300108C.10
471	CORPO AF.LNR PRESSOF. LAV	19021352.11
472	VITE TC- DIN 84 M 6X25	IX284006025
473	PERNO COL.AFFILATOIO FRESATO LNR	19540452.09
474	VITE SENZA TESTA DIN 916 M 6X8 NE	NE0916006008
K06	KIT PARAL.385+MANOPOLA EVO LNR-GLL	19801639
3	PARAC.PIEDINO D.30X10-M8X10 EVO-PLT	19560300
5	PIASTRINA PIEDINI LNR 350 DAL 05	19540656.05
7	VITE TSP- DIN 963 M 5X14	IX2963005014
9	RONDELLA PIANA DIN 125 D 8	IX2125008
12	VITE TSP- DIN 963 M 5X16	IX2963005016
15	ANELLO TENUTA 85X100X9	195621368
20	PERNO X ANELLO LNR 330-385+MRR.300V	19534072
21	MANOPOLA RISCONTR.PARAL.LNR-GLL-PLD	19560704
27	VITE TSP- DIN 963 M 5X12	IX2963005012
28	PERNO MANOPOLA PARALAMA M6 EVO	19532103.15
30	MANOPOLA PRESA PARALAMA GDO EVO	19522670
31	MANOPOLA RISCONTR.PARAL.LNR-GLL-PLD	19560704

33	PERNO MANOPOLA BLOCCO PARAL.LNR-GLL	19532100
34	MANOPOLA BLOCCO PARALAMA LNR-GLL	19560706
35	BOCCOLA FISS.PERNO PARALAMA EVO	19532104
36	RONDELLA PIANA DIN 125 D 4	IX2125004
37	TAPPO MANOP.BLOCCO PARALAMA LNR-GLL	19560703
38	DADO AUTOBLOCC. ES DIN 982 M 4 ALTO	IX2982004
39	MOLLA BLOCCO PARALAMA LNR-GLL EVO	19390250
41	MANOPOLINA PARAFETTA EVO	19532125
42	PIASTRINA ZINC.REG. VELA GLL 350	19540648
44	VITE BLOCC.VELA TQ 8 X 42 GLL BIZ	19335007BZ
45	FERMO MANOPOLINA PARAFETTA EVO	19532128
47	PRIGIONIERO PARAF.LNR MNZ 250/385	19336052
48	SUP.VELA GLL 350-385 OSS	19510764
52	COP.SUP.VELA 350-385 GLL. OSS	19512264
54	ANELLO RADIALE DIN 6799 M8	IX26799008
56	MANOP.IX.COPERC.SUPP.VELA LNR	19335021
62	GUARN. COPER.SUP.VELA GLL 350-385	19563064
63	PRIGI.MOV.OT.M12 LEO-GALL.350/385	19337064
64	MOVIMENTO VELA LNR PR.FUS. 350 LAV	19500160
66	PIASTRINA MOV. LNR-GLL DAL 07	19540654.07
70	VITE TE DIN 933 M 6X16 T.F.	IX2933006016
71	DADO GRANO REG.MOV.LNR-GLL 350/385	19533664
72	VITE TCEI DIN 912 M 6X20	IX2912006020
74	VITE TCEI DIN 912 M 8X40	IX2912008040
75	VITE SENZA TESTA DIN 916 M 8X16 NE	NE0916008016
76	MOLLA MOVIMENTO LNR 350-385	19390756
78	DADO ES. DIN 934 M 6	IX2934006
80	SUPP.BOCCOLE PR.FUSIONE LNR LAV.	19500164
83	VITE SENZA TESTA DIN 913 M 5X12 CE	IX2913005012
84	PRIGIONIERO 6 X 25 OTTONE	19337002
85	VITE TCEI DIN 912 M 5X12	IX2912005012
86	VITE TE DIN 933 M 6X18 T.F.	IX2933006018
87	DADO ES. DIN 934 M 8	IX2934008
88	VITE SENZA TESTA DIN 913 M 6X12 CE	IX2913006012
90	RULLINO MOVIM. CAMMA P.VAR. LNR-GLL	19336076
91	DADO CAMMA CONICA 25 PASSO VAR.	19533854
92	CAMMA CONICA 30 PASSO VARIAB. GLL	19563558
96	TUBETTO OLIATORE 350-370	19553009
97	TARGHETTA OIL.S.	19420175
98	ANELLO PARAPOLVERE LNR-GLL	19562160
99	ANELLO PTFE 28X17X0.5 LNR	19563280
100	FLANGIA MANOPOLA GRAD. LEO-GLL OSS.	19521480
101	MOLLA TAZZA FESSURATA 29X17X0,35	19342254
102	MANOP.NUMER.LEO-GLL Y12 GH.25 GD GR	19564037
106	GHIERA SUPP ANELLO LNR 300-385	19534066
108	RONDELLA PIANA DIN 125 D 10	IX2125010
110	DADO ES. DIN 439 M 10 BASSO	IX2439010
120	TAPPO VITI PERNO SUP.VELA GLL	19560134
122	VITE TSPEI DIN 7991 M 8X16	IX27991008016
124	ASS.PERNO MOV.+SUPP.VELA GLL D.11	19530766.11

126	FLANG.SUPP.RID.GLL.ING.350 Y14 LAV	19021465.14
128	ALBERO TRASC.LAMA PLD 300 ING Y13	19530161.13
130	DADO ALBERO TRASCINAMENTO GLL	19533864
131	PIOLINO ANTIFLEX. PARALAMA LNR-GLL	19560702
133	PULEGGIA + PERNO GLL ING. Y14	19530803
136	CUSCINETTO 6304 2RS GLL ING. Y14	19320267
137	TRASCINATORE PULEGGIA PLD ING. Y15	19543945.15
138	GOMMA TRASCINATORE PLD ING. Y12	19562170
139	TRASCINATORE MOTORE PLD ING. Y15	19543940.15
148	ANELLO TENUTA 30X45X7 SC	195621367
149	ANELLI D ARRESTO DIN 472 D 52I	IX2472052
150	ANELLI D ARRESTO DIN 471 D 20E	IX2471020
150	DISCO ESTRATTORE LAMA PER 390	19702516
154	LINGUETTA DIN 6885/A 5X5X25	FE6885A050525
2	ASSIEME PRESSAMERCE GLL	19801264
202	PIAST. SGANCIO FILET.AFF.CE	19533200
204	PIAST. SGANCIO CARR. LNR-GLL	19533254
206	PUNTALE SGANCIO 300-385 CE	19565001
209	RONDELLA GROWER UNI 1751 D 8	IX21751008
210	PERNO ECCEN CUSCINETTO LNR 350	19540808
212	CARRELLO GLL/LNR BOC.GHISA LAV.PFUS	19500556
214	MOLLA PARACOLPO LNR 350-385	19390754
216	PISTONCINO PARAC. LNR 350	19531356
218	VITE TE DIN 933 M 6X25 T.F.	IX2933006025
220	PRIGIONIERO M8 OTTONE CARR.LNR 350	19337054
223	ESAGONO PER SGANCIO LNR 350-385	19534038
224	MOLLA PER SGANCIO 300-370 CE	19390601
225	RONDELLA DIST CUSC LNR 350-385	19346056
226	BUSSOLA FIL.X SGANC 350-385 LNR	19534026
227	PERNO CUSCINETTO LNR 350-385	19540807
228	GHIERA FILET.ESTER. 300-330 CE	19534030
230	VITE TSP- DIN 963 M 6X16	IX2963006016
232	PIASTRINA CARRELLO 350-370 CE	19533009
234	BUSSOLA PARACOLPO 350-385 LNR	19538054
236	CUSCINETTO CARR. 6000 2RS R11	19320154
238	VITE TSP- DIN 963 M 5X08	IX2963005008
240	RONDELLA X PERNO CUSC. LNR 350	19346054
242	BARRA TONDA CARR. LNR 350-385 Y12	19530654.12
243	VITE TCEI DIN 912 M 6X30	IX2912006030
244	DADO ES. DIN 934 M 6	IX2934006
246	PARAC.CARRELLO D.25X25-M6X17 PARAB.	19560154
248	BARRA QUADRA 350-385 LNR	19540154
250	VITE TCEI DIN 912 M 8X25	IX2912008025
252	PIASTRINA IX TEMPR.LNR 350-385	19530854X
256	MAN. BLOCCA GAMBO M10 GRIGIA	19564022
257	PRIGIONIERO M10 X GAMBO X CE	19336038
258	GAMBO GLL 350 OSSIDATO	19510664
259	BUSS.FRES FERMA MAN.300-370 CE	19534016
260	VITE BLOCC.VELA TQ 8 X 38 AF 350	19335007
261	BUSSOLA INOX GAMBO 350-385 LNR	19534023

262	RONDELLA PIANA DIN 125 D 8	IX2125008
263	DADO ES. DIN 934 M 8	IX2934008
264	PIATTO GLL CORT.11 350-385 OSSIDATO	19510465.11
265	BLOC.DRITTO D.11 PIATTO GLL 350 OSS	19525066.11
266	VITE SENZA TESTA DIN 916 M 5X6 NE	NE0916005006
267	VITE TE DIN 933 M 6X16 T.F.	IX2933006016
270	ASTINA PIATTO Y11 GLL 350-385	19530464.11
272	BLOC.INCL.D.11 PIATTO GLL 350 OSS	19525064.11
273	VITE TCEI DIN 912 M 6X16	IX2912006016
277	RONDELLA GROWER UNI 1751 D 6	IX21751006
287	DISTANZIALE PARAMANO GLL DAL 09	19562345
288	VITE BLOCCAG.PIATTO CARNI+BS2 NUOVO	19335045
290	RONDELLA F.LARGA DIN 9021 D 8X24	IX29021008024
292	DADO ANTIMANOMISSIONE	19363560
294	P.MANO POLIC. PIATTO GLL DAL 09	19562344.09
310	MAN. A VOLANO PRESSAM GRIGIA	19564021
318	VITE SENZA TESTA DIN 913 M 10X45 CE	IX2913010045
320	BLOCCH.IMPUG.LNR+VAS DAL 04	19525052
325	PERNO STAFFA PRESSAMERCE GLL 350	19531324
326	DIST.PRESS.RAGGIATO GLL 350-385	19522638
327	DIST.PRESSAMERCE GLL 350-385 OSS	19522634
328	BOCCOLE AUTOLUBR.16.18.20	19324107
329	PARAC. P.MERCE G. D8,5XH36	19563206
330	PERNO PORTA PARAC.P.MERCE GLL 350	19533766
331	FUNGHETTO BRACCIO P.MERCE D8XHT6	19563200
618	DADO ES. DIN 439 M 8 BASSO	IX2439008
620	RONDELLA PIANA DIN 125 D 8	IX2125008
626	CONDENSATORE 12,5UF	19410312
628	VITE TE DIN 933 M 6X08 T.F.	IX2933006008
632	SCATOLA RELAIS DAL 09	19563127.09
640	PIASTRINA AD U P.CAVO LNR GLL "07"	19541742.07
647	RIDUT.GLL INGR.VF30 F2 7 P63 B14 B3	19401865
671	VITE TCEI DIN 912 M 5X8	IX2912005008
680	COPERCHIO SCATOLA DAL 09	19563148.09
682	VITE AUTOF.TCB+ DIN 7981 D 3,5X13	IX279813,5013
684	PROTEZIONE INF. GLL 350 AUT + INGR.	19531664
690	PERNO ESAG.SUP. COPER. LNR	19540752
692	PERNO ESAG.MOT. COPER. LNR	19540754
693MN	CAVO ALIM.COMP. MN + MOR BOX AD 030	19410541.07
693/1TF	CAVO ALIM.COMP. TF + MOR BOX AD 030	19410542.07
694MN	CAVET.ALIM PULS-PA 205 AFF MN	19410718
694TF	CAVET.ALIM PULS-PA 205 AFF TF	19410719
695	CAVETTO X PONTE SCHEDA POT SID.UL	19410742
696	CAVETTO MASSA TERRA 300-385 UL	19410739
697	CAVETTO PROLUNGA LAMPADA SPIA	19410750
698MN	MOT.GLL INGR. D.09 230-50	19401562.09
698TF	MOT.GLL INGR. D.09 380-50	19401563.09