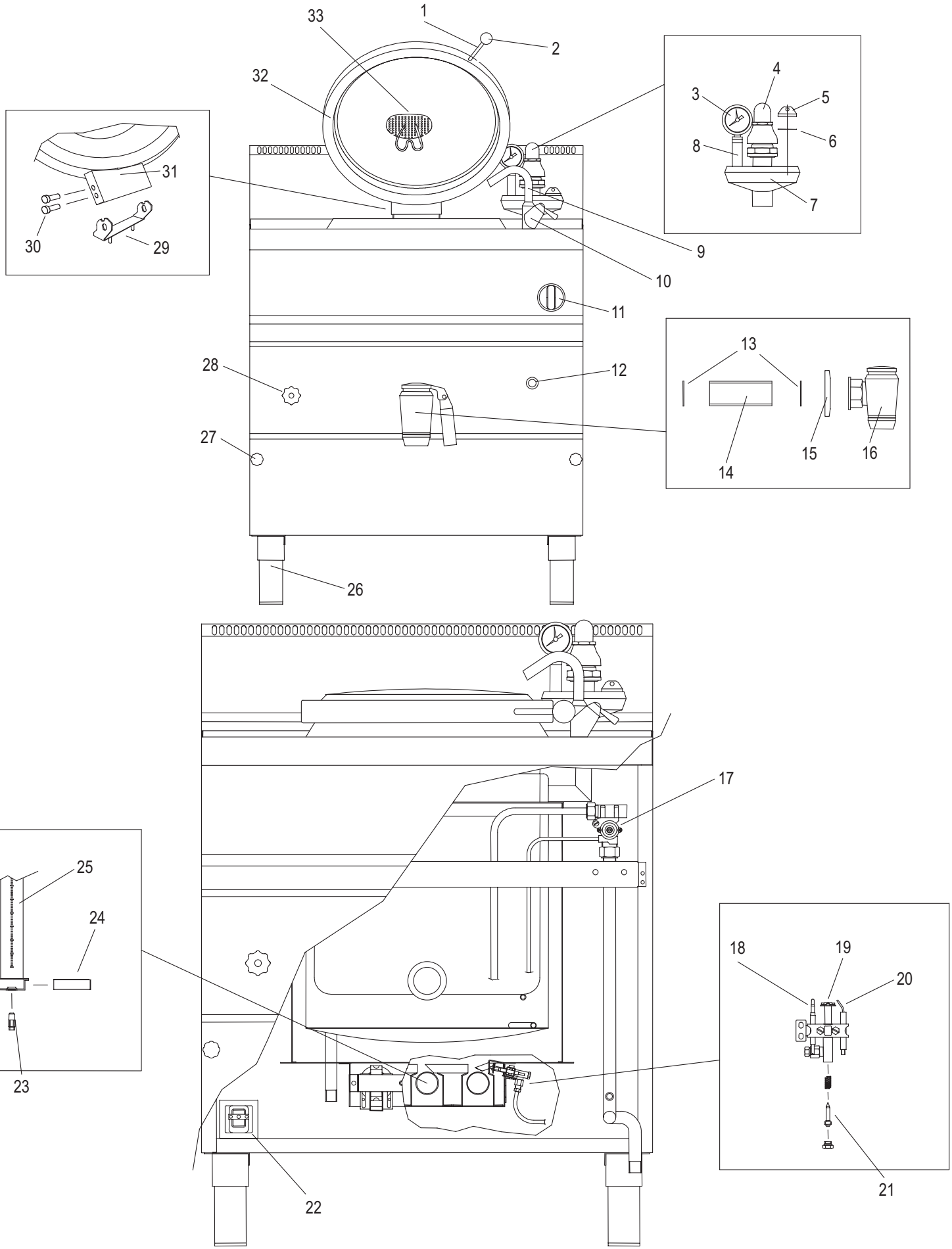
1
2
33
32
31
30
29
4
3
5
8
6
7
9
10
11
28
12
27
13
14
15
16
26
17
25
24
23
18
19
20
21
22

CODICI RICAMBIO PER FINITO / SPARE PARTS FOR THE FINISHED PRODUCT

Aggiornato al/Updated to 27/11/17

Artic./Item	Descrizione/Description	Modello/Model
613041	**PENTOLA GAS INDIRETTA 50LT** **50LT GAS BOILING PAN WITH INDIRECT HEATING**	**P70IG7**

Cons./Recom.	Pos./Posit.	Ricambio/Replacement			Prezzo/Price List
	01545000	RC01545000	ASSIEME CAMINO ESTERNO PENTOLA L7	EXTERNAL FLUE ASSEMBLY P_7	86,62
	01685000	RC01685000	CAPPUCCIO IN GOMMA PER PIEZO	GUMMY CAP FOR PIEZO IGNITER	9,71
	01900000	RC01900000	ANELLO CAPPUCCIO PIEZO	PIEZO IGNITER NIPPLE RING	8,99
	01	RC20200014	PROLUNGA PER IMPUGNATURA	HANDLE EXTENSION	18,49
	02	RC20200013	IMPUGNATURA A SFERA M10 D.41	HANDGRIP LID	4,62
	03	RC30300022	MANOMETRO 0/1 BAR D.60 1/4" VERT.	PRESSURE GAUGE	64,22
	04	RC30300014	VALVOLA DI SIC.0.5 BAR 3/4"	SAFETY VALVE	330,45
	05	RC10400061	TAPPO PER POLMONE DA 3/4"	PLUG FOR PLENUM CHAMBER	39,61
	06	RC10500110	O-RING DI.28 SP.3,53 RIF.4112 GB	O-RING O28	1,44
	07	RC30300062	POLMONE X GR.SIC.VERT.DA 3/4"	PLENUM CHAMBER	96,32
	08	RC10400058	PROLUNGA 3/8" CROMATA L=50MM	EXTENSION	10,93
	09	RC30200072	CANNA SNODABILE DIAM.18 L=110MM	WATER INLET PIPE	29,57
	10	RC30200070	GRUPPO RUB.MONOFORO CANNE LUNGHE P	SINGLE-HOLE COCK	171,39
	11	RC02109000	MANOPOLA GAS NERA	BLACK KNOB	8,79
	11	RC02110000	MANOPOLA PENTOLA/GRIGLIA GAS GRIGIA	GREY KNOB	8,79
	12	RC40100130	ACCENSIONE PIEZO ELETTRICA SIT 0073960	PIEZO IGNITER	16,99
	13	RC10500062	GUARNIZIONE VERDE PER NIPPLO 1-1/2"	GREEN GASKET FOR NIPPLE	14,12
	14	RC10400009	NIPPLO DI SCAR.1-1/2"X175 TUT.FIL.	NIPPLE	57,15
	15	RC10200004	BORCHIA PER RUB. SCARICO 1"1/2	ROUNDE ROSE FOR WATER COCK 1"1/2	21,84
	16	RC30200196	RUBINETTO DI SCARICO 1"1/2 CON DADO	DRAINAGE COCK WITH NUT	298,90
*	17	RC30100009	RUBINETTO GAS P70DG7	GAS COCK	123,24
*	18	RC40400100	TERMOCOPPIA P70_G7	THERMOCOUPLE	13,68
	19	RC30100005	PILOTA 3 VIE D6	PILOT	10,93

L'azienda si riserva il diritto di apportare ulteriori aggiornamenti senza preavviso. / The data may be updated without prior warning

Artic./Item	Descrizione/Description	Modello/Model
613041	**PENTOLA GAS INDIRETTA 50LT** **50LT GAS BOILING PAN WITH INDIRECT HEATING**	**P70IG7**

Cons./Recom.	Pos./Posit.	Ricambio/Replacement			Prezzo/Price List
*	20	RC30100050	CANDELA TONDA 0915044	IGNITER	8,50
	22	RC40100041	TERMOSTATO SICUREZZA 180°C 3F	SAFETY THERMOSTAT	123,80
	24	RCSC140400	SQUAD.REG.ARIA BRUC.CBTG060/90-DBRG	AIR REGULATOR BURNER	9,25
	25	RC30400060	BRUCIATORE D40 325MM	BURNER	35,97
	26	RC20100010	ASS.PIEDINO 1"3/4 H=165	FOOT	19,97
	27	RC20200024	MANOPOLA 6 LOBI C/PERNO INOX 6X20	KNOB	9,25
	28	RC30200050	RUBINETTO DI LIVELLO PENTOLA	TAP	64,69
	29	RCMP204800	CERNIERA COPERCHIO PENTOLA	LID HINGE	14,12
	30	RCMP205200	PERNO CERNIERA COPERCHIO PENTOLA	PIN FOR LID HINGE	6,40
	31	RCMP205000	ASSIEME CERNIERA COPERCHIO PENTOLA	COVER HINGE ASSEMBLY	31,00
	32	RCMP202000	COPERCHIO O400	LID O400	334,88
	33	RC30700122	FILTRO VASCA	BASIN FILTER	19,28

L'azienda si riserva il diritto di apportare ulteriori aggiornamenti senza preavviso. / The data may be updated without prior warning