MACINACAFFE' FMC6

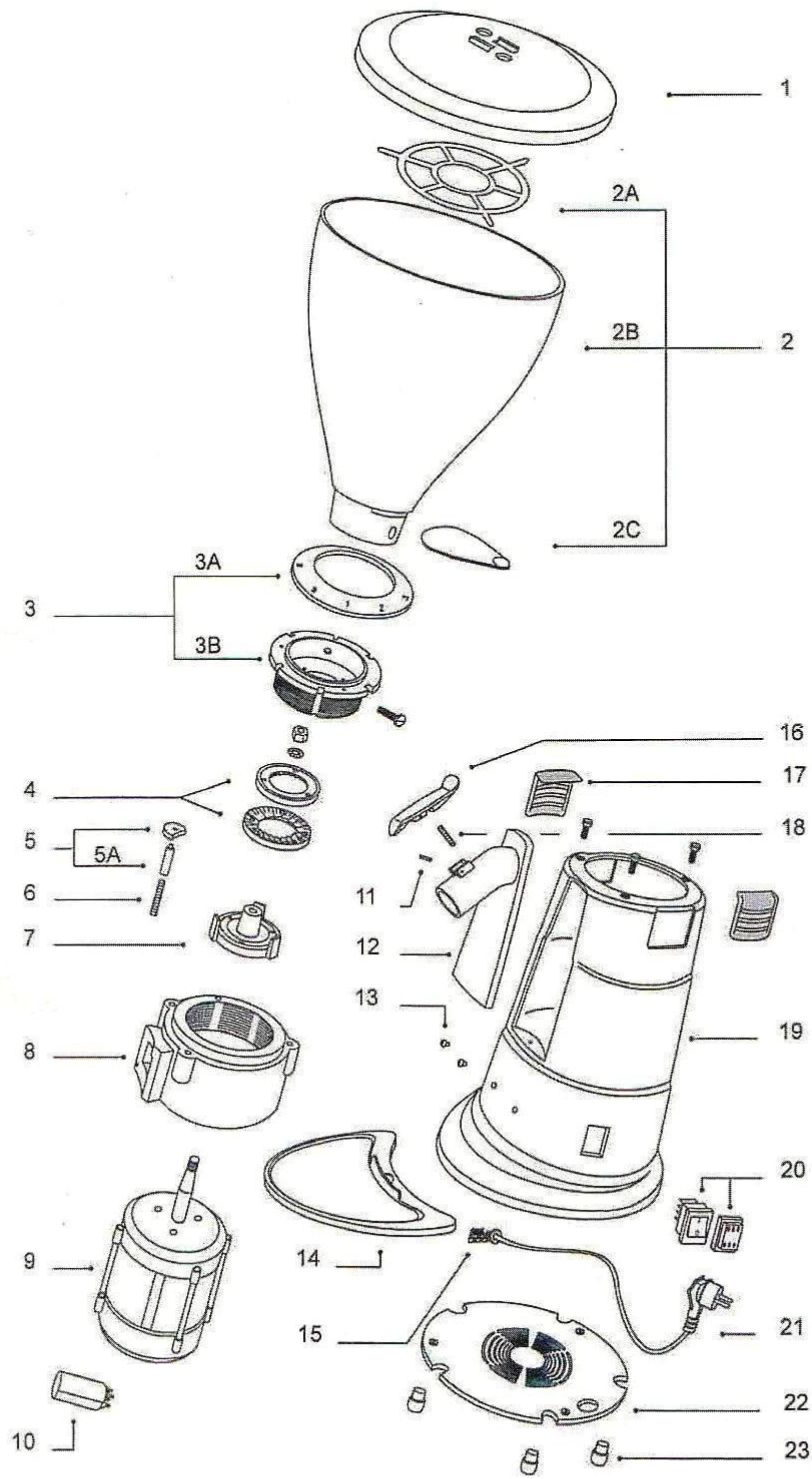

DATA ULTIMA MODIFICA	18/12/2015
NOTE	

PREZZI NETTI

MACINACAFFE'

N.	Denominazione	Codice		N.	Denominazione	Codice	Prezzo
1	COPERCHIO CAMPANA CAFFE	C0007M114					
2	CAMPANA CAFFE' COMPLETA	C0007M113					
2A	GRIGLIA DI PROTEZIONE CAMPANA	C0007M101B					
2B	CAMPANA CAFFE' SINGOLA	C0007M113A					
2C	VENTOLA CAMPANA CAFFE'	C0007M101C					
3	PORTAMACINE SUPERIORE COMPLETO	C0002M101					
	GHIERA PORTAMACINE SUPERIORE	C0007M162					
	PORTAMACINE SUPERIORE NUDO	C0002M101A					
4	COPPIA MACINE	C0004M122					
5	FERMAMACINE	C0002M102					
	PERNO	C0002M102A					
6	MOLLA FERMAMACINE	C0008M109					
7	PORTAMACINE INFERIORE	C0002M104					
8	TESTA MACINCAFFE'	C0001M330					
9	MOTORE V.230/50	C00061210					
	MOTORE V.220/60	C000612101					
	MOTORE V.110/60	C000612102					
10	CONDENSATORE 10uF 230V.-50/60Hz	C00061107					
	CONDENSATORE uF16 V.110/60Hz	C00061108					
11	SPINA NASELLO	C0004M118					
12	NASELLO	C0002M115					
13	TAPPO FORCELLA CAFFE'	C0007M108					
14	PIATTINO	C0007M1031					
15	MORSETTIERA	C00061611					
16	LEVA NASELLO PER MACINA CAFFE' FMC6	C0002M117					
17	PRESA D'ARIA	C0007M141					
18	MOLLA NASELLO	C0008M112					
20	INTERRUTTORE BIP.	C00061021					
21	CAVO CON SPINA 230V 50/60Hz	C00061517					
	CAVO CON SPINA USA V110	C000615171					
22	DISCO PROTEZIONE FMC6	C0007M124					
23	PIEDINO DURO	C00071614					

VIA A.ALTOBELLI, 39 - ZONA ARTIGIANALE RIMINI SUD - 47924 RIMINI
Tel.0541/388222 - Fax.0541/385662 - fama@famaindustrie.com - www.famaindustrie.com