DESPIECE TECNICO

Cocinas Eléctricas
Electric Ranges
Founeaux Electriques
Elektro-Herde
Cucine Elettricce

Gama 900

Modelos:

CE9-20
CE9-40
CE9-41

Mayo 2001 May

FAGOR

Fagor Industrial

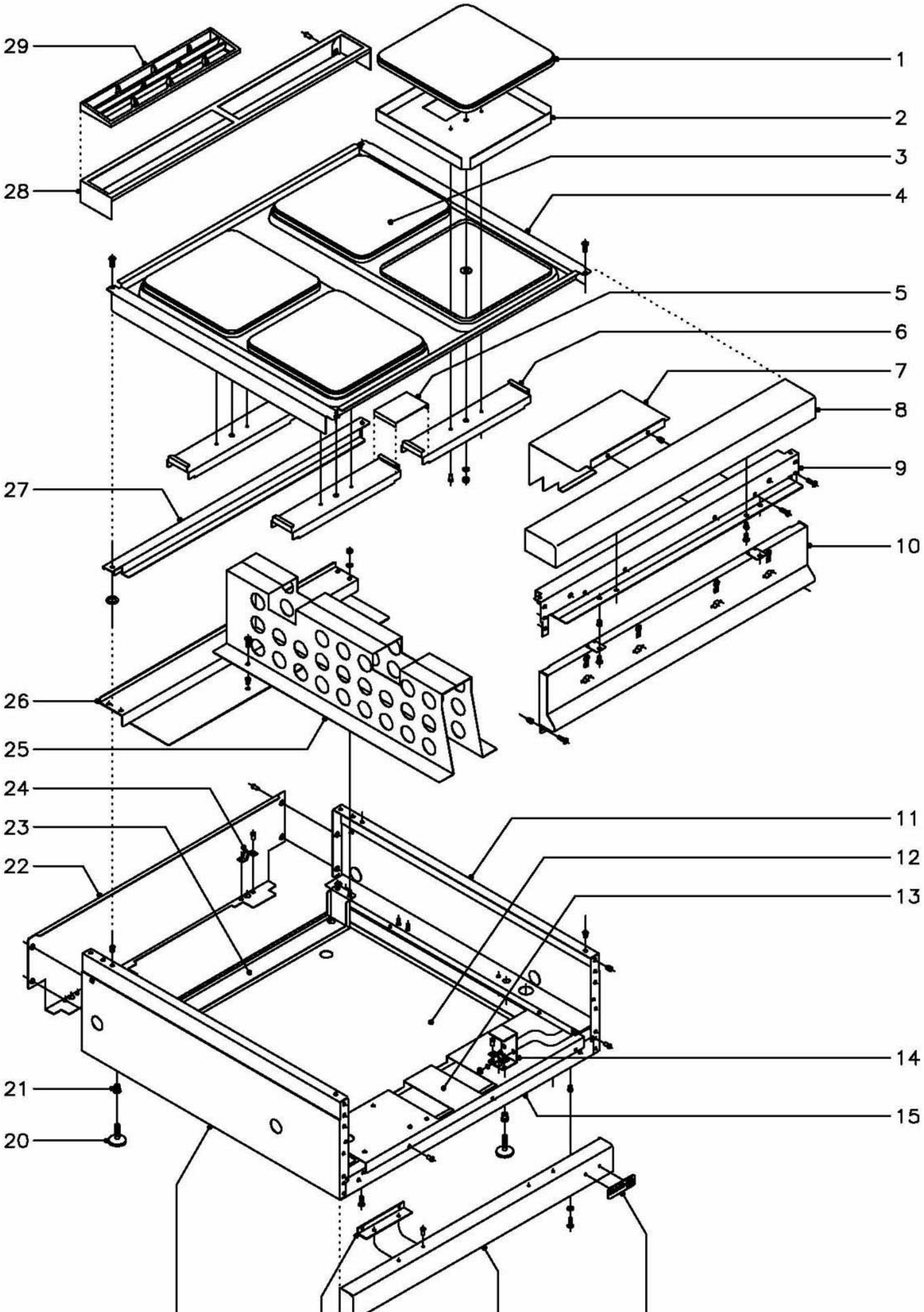

N plano	Firma	Fecha	Aparato	Lamina	
C–1016		5–2001	MUEBLE COCINAS CE9–20, CE9–40	1	Fagor Industrial S.Coop. FAGOR Oñate

MOD.	COCINAS ELECTRICAS	ZONA	MUEBLE	PLANO	C-1016

ITEM	CODIGO	DENOMINACION	TEXTO	CE9-20	CE9-40								NOTAS
1	U673011	Placa 3000 W., 230V.		1	3								
2	U675404	Cazoleta de placas		2	4								
3	U673010	Placa 4000 W., 230V.		1	1								
4	U655450	Mesa 1/2 M.		1	-								
4	U675450	Mesa 1 M.		-	1								
	Q152004	Tornillo aplastado M-5x13		4	4								
5	U675455	Apoyo puente amarre placas		-	2								
6	U655404	Puente amarre placas		2	4								
	Q419005	Remache tubular Ø 4x8		4	8								
	Q232050	Arandela plana A-8		2	4								
	Q262050	Arandela muelle A-8		2	4								
	Q162050	Tuerca exagonal M-8		2	4								
7	U802602	Chapa proteccion conmutadores		1	2								
	Q221342	Remache exagonal M-5		2	4								
	Q152004	Tornillo aplastado M-5x13		2	4								
8	X165400	Anterior de mesa 1/2 M.		1	-								
8	R165431	Anterior de mesa 1 M.		-	1								
	Q221342	Remache exagonal M-5		2	2								
	Q152004	Tornillo aplastado M-5x13		2	2								
9	X162667	Escuadra amarre anterior mesa 1/2		1	-								
9	R162613	Escuadra amarre anterior mesa 1		-	1								
	Q221342	Remache exagonal M-5		6	6								
	Q152004	Tornillo aplastado M-5x13		6	6								
10	U652850	Panel portamandos 1/2 M.		1	-								
10	U672850	Panel portamandos 1 M.		-	1								
	Q221342	Remache exagonal M-5		4	4								
	Q152004	Tornillo aplastado M-5x13		4	4								
11	R162810	Panel lateral derecho		1	1								

MOD.	COCINAS ELECTRICAS	ZONA	MUEBLE	PLANO	C-1016

ITEM	CODIGO	DENOMINACION	TEXTO	CE9-20	CE9-40								NOTAS
12	U652852	Base inferior 1/2 M.		1	-								
12	U662850	Base inferior 1 M.		-	1								
	Q221342	Remache exagonal M-5		4	4								
	Q152004	Tornillo aplastado M-5x13		4	4								
13	U652650	Escuadra soporte regleta		1	-								
13	U672652	Escuadra soporte regleta		-	1								
	Q419005	Remache tubular Ø 4x8		3	3								
14	H012805	Escuadra amarre pata		2	2								
	Q302022	Arandela plana Ø16xØ6x1,2		4	4								
	Q162030	Tuerca exagonal M-5		4	4								
15	U652651	Liston amarre zocalo 1/2 M.		1	-								
15	H022604	Liston amarre zocalo 1 M.		-	1								
	Q419005	Remache tubular Ø 4x8		4	4								
16	U262806	Escudo FAGOR		1	1								
	Q221023	Clips sujecion escudo		2	2								
17	R372806	Zocalo anterior 1/2 M.		1	-								
17	R392800	Zocalo anterior 1 M.		-	1								
	Q221342	Remache exagonal M-5		2	2								
	Q302022	Arandela plana Ø16xØ6x1,2		2	2								
	Q152004	Tornillo aplastado M-5x13		2	2								
18	U325611	Escuadra		1	2								
	Q419005	Remache tubular Ø 4x8		2	4								
19	R162812	Panel lateral izquierdo		1	1								
20	Z200105	Pata regulable		4	4								
21	Q221345	Remache exagonal M-10		4	4								
22	R152811	Panel posterior 1/2 M.		1	-								
22	R162813	Panel posterior 1 M.		-	1								
	Q419005	Remache tubular Ø 4x8		4	4								

MOD.	COCINAS ELECTRICAS	ZONA	MUEBLE	PLANO	C-1016

ITEM	CODIGO	DENOMINACION	TEXTO	CE9-20	CE9-40								NOTAS
23	H012606	Refuerzo posterior patas 1/2 M.		1	-								
23	H022606	Refuerzo posterior patas 1 M.		-	1								
24	X010503	Muelle enganche piton		4	4								
	Q419007	Remache tubular Ø 3,2x6		8	8								
25	U675451	Soporte mesa completo		-	1								
	Q221342	Remache exagonal M-5		-	2								
	Q152004	Tornillo aplastado M-5x13		-	2								
26	U662650	Travesaño para soporte mesa		-	1								
	Q302022	Arandela plana Ø16xØ6x1,2		-	4								
	Q162030	Tuerca exagonal M-5		-	4								
27	U675456	Refuerzo posterior de mesa		-	1								
	Q301322	Arandela plana Ø27xØ17x2		-	2								
28	R205429	Soporte embellecedor 1/2 M.		1	-								
28	R205428	Soporte embellecedor 1 M.		-	1								
	Q419005	Remache tubular Ø 4x8		2	2								
29	R205425	Embellecedor de chimenea		1	2								

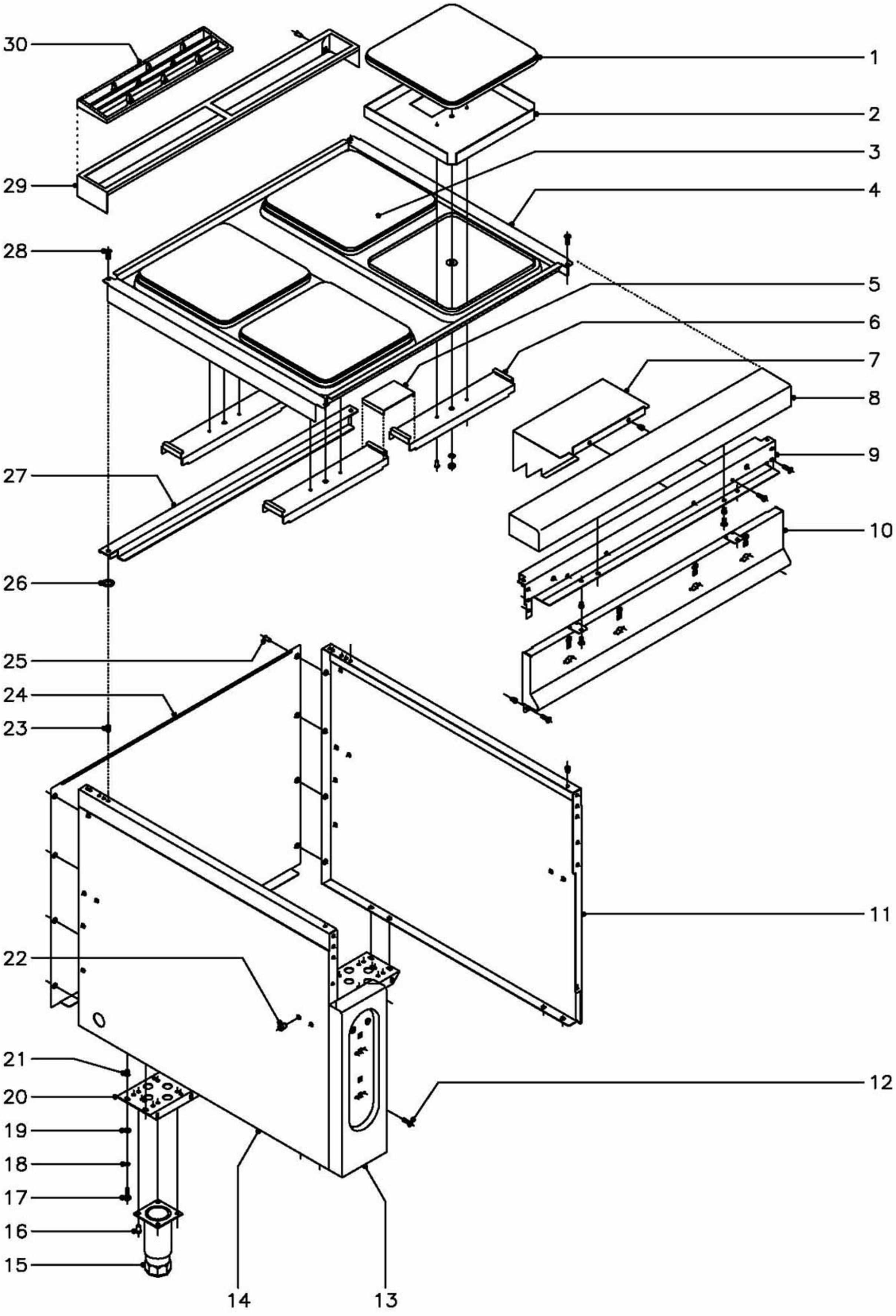

N plano	Firma	Fecha	Aparato	Lamina	
C–1017		5–2001	MUEBLE COCINA CE9–41	2	Fagor Industrial S.Coop. FAGOR Oñate

MOD.	COCINAS ELECTRICAS	ZONA	MUEBLE	PLANO	C-1017

ITEM	CODIGO	DENOMINACION	TEXTO	CE9-41									NOTAS
1	U673011	Placa 3000 W., 230V.		3									
2	U675404	Cazoleta de placas		4									
3	U673010	Placa 4000 W., 230V.		1									
4	U675450	Mesa 1 M.		1									
	Q152004	Tornillo aplastado M-5x13		4									
5	U675455	Apoyo puente amarre placas		2									
6	U655404	Puente amarre placas		4									
	Q419005	Remache tubular Ø 4x8		8									
	Q232050	Arandela plana A-8		4									
	Q262050	Arandela muelle A-8		4									
	Q162050	Tuerca exagonal M-8		4									
7	U802602	Chapa proteccion conmutadores		2									
	Q221342	Remache exagonal M-5		4									
	Q152004	Tornillo aplastado M-5x13		4									
8	R165431	Anterior de mesa 1 M.		1									
	Q221342	Remache exagonal M-5		2									
	Q152004	Tornillo aplastado M-5x13		2									
9	R162613	Escuadra amarre anterior mesa 1		1									
	Q221342	Remache exagonal M-5		6									
	Q152004	Tornillo aplastado M-5x13		6									
10	U672850	Panel portamandos 1 M.		1									
	Q221342	Remache exagonal M-5		4									
	Q152004	Tornillo aplastado M-5x13		4									
11	U562852	Panel lateral derecho		1									
12	Q152004	Tornillo aplastado M-5x13		2									
13	U672852	Portamandos lateral		1									
14	X162810	Panel lateral izquierdo		1									
15	X260150	Pata regulable		4									
16	Q411304	Remache avibulb Ø 4,8		16									

MOD.	COCINAS ELECTRICAS	ZONA	MUEBLE	PLANO	C-1017

ITEM	CODIGO	DENOMINACION	TEXTO	CE9-41									NOTAS
17	Q012043	Tornillo exagonal M-6x20		8									
18	Q262040	Arandela muelle A-6		8									
19	Q302022	Arandela plana Ø16xØ6x1,2		8									
20	X172630	Liston soporte patas 1 M.		2									
21	Q221343	Remache exagonal M-6		8									
22	Q221343	Remache exagonal M-6		14									
23	Q221342	Remache exagonal M-5		4									
24	U562853	Panel posterior 1 M.		1									
25	Q419005	Remache tubular Ø 4x8		8									
26	Q301322	Arandela plana Ø27xØ17x2		2									
27	U675456	Refuerzo posterior de mesa		1									
28	Q152004	Tornillo aplastado M-5x13		4									
29	R205428	Soporte embellecedor 1 M.		1									
	Q419005	Remache tubular Ø 4x8		2									
30	R205425	Embellecedor de chimenea		2									

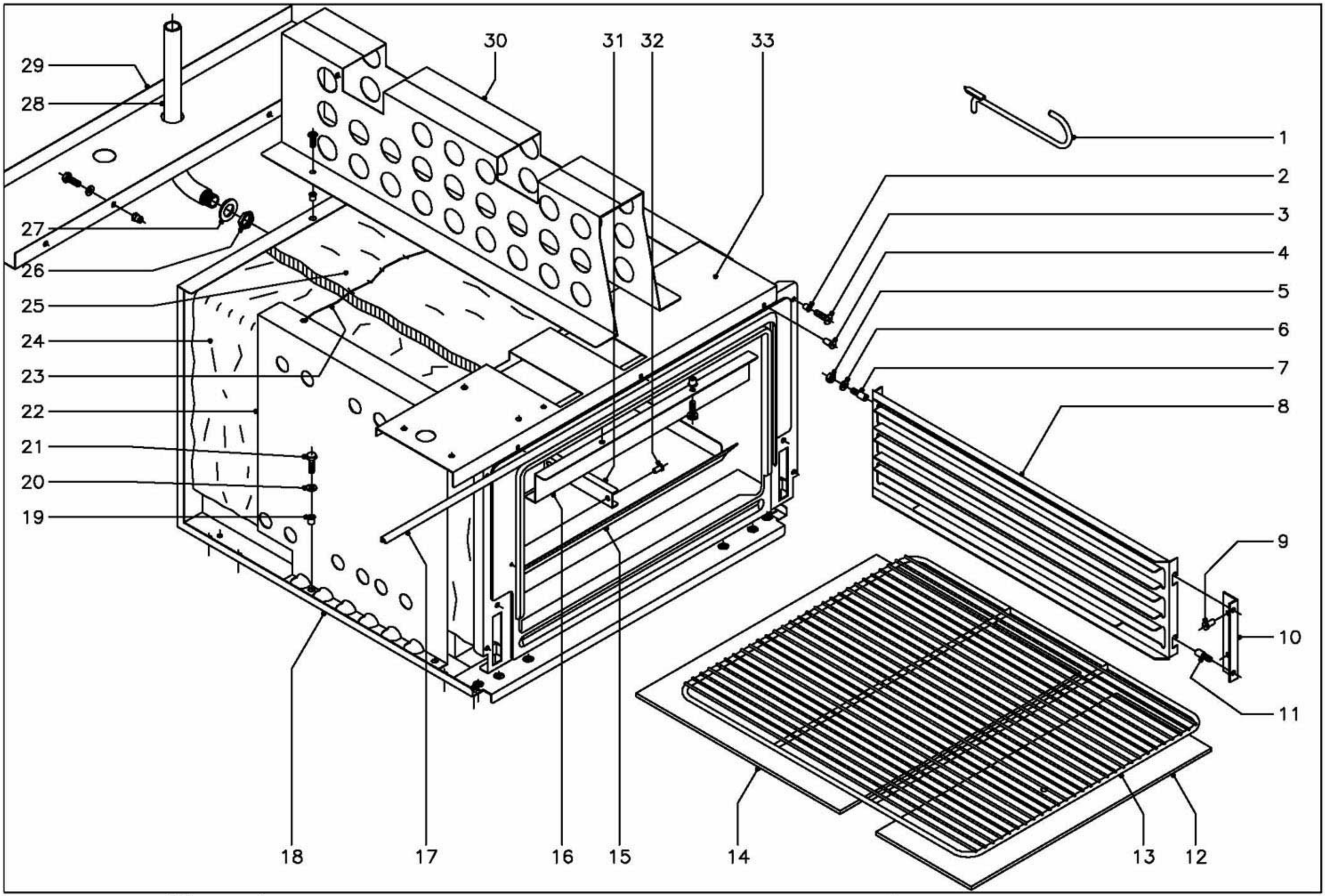

N plano	Firma	Fecha	Aparato	Lamina	
C–1018		5–2001	HORNO COCINA CE9–41	3	Fagor Industrial S.Coop. FAGOR Oñate

MOD.	COCINAS ELECTRICAS	ZONA	HORNO	PLANO	C-1018

ITEM	CODIGO	DENOMINACION	TEXTO	CE9-41									NOTAS
1	0623600	Palanca levantaplacas		1									
2	Q221304	Remache redondo M-5		4									
3	Q152004	Tornillo aplastado M-5x13		2									
4	Q419005	Remache tubular Ø 4x8		3									
5	Q162040	Tuerca exagonal M-6		4									
6	Q302022	Arandela plana Ø16xØ6x1,2		4									
7	Q151336	Tornillo soporte guias		4									
8	U325608	Guia de bandejas		2									
9	Q419005	Remache tubular Ø 4x8		4									
10	U325611	Escuadra soporte guia bandejas		2									
11	Q151336	Tornillo soporte guias		4									
12	U745630	Cabeza placa de horno		1									
13	U135642	Parrilla de horno		1									
14	U745631	Placa de horno		1									
15	U805606	Base de horno		1									
	Q152004	Tornillo aplastado M-5x13		4									
16	U805609	Amarre soporte superior		1									
	Q221304	Remache redondo M-5		2									
	Q152004	Tornillo aplastado M-5x13		2									
17	U745626	Junta puerta horno		1									
18	U805600	Cuerpo de horno		1									
19	Q221304	Remache redondo M-5		4									
20	Q302022	Arandela plana Ø16xØ6x1,2		4									
21	Q012031	Tornillo exagonal M-5x10		4									
22	U802601	Sujecion aislante		2									
23	-	Alambre sujecion de aislante		2									
24	U325621	Aislante 1455x670x20		1									
25	U805605	Aislante 670x560x20		1									

MOD.	COCINAS ELECTRICAS	ZONA	HORNO	PLANO	C-1018

ITEM	CODIGO	DENOMINACION	TEXTO	CE9-41									NOTAS
26	Q221302	Tuerca exagonal 1/2''		1									
27	Q231311	Arandela A-21		1									
28	U675607	Tubo evacuacion vapores horno		1									
29	U672651	Evacuacion calor mesa		1									
	Q012043	Tornillo exagonal M-6x20		2									
	Q302022	Arandela plana Ø16xØ6x1,2		2									
	Q221321	Remache redondo M-6		2									
30	U675451	Soporte mesa completo		1									
	Q221304	Remache redondo M-5		2									
	Q152004	Tornillo aplastado M-5x13		2									
31	U055644	Conjunto fijacion bulbo		1									
32	Q419005	Remache tubular 4x8		2									
33	U672652	Escuadra soporte regleta		1									

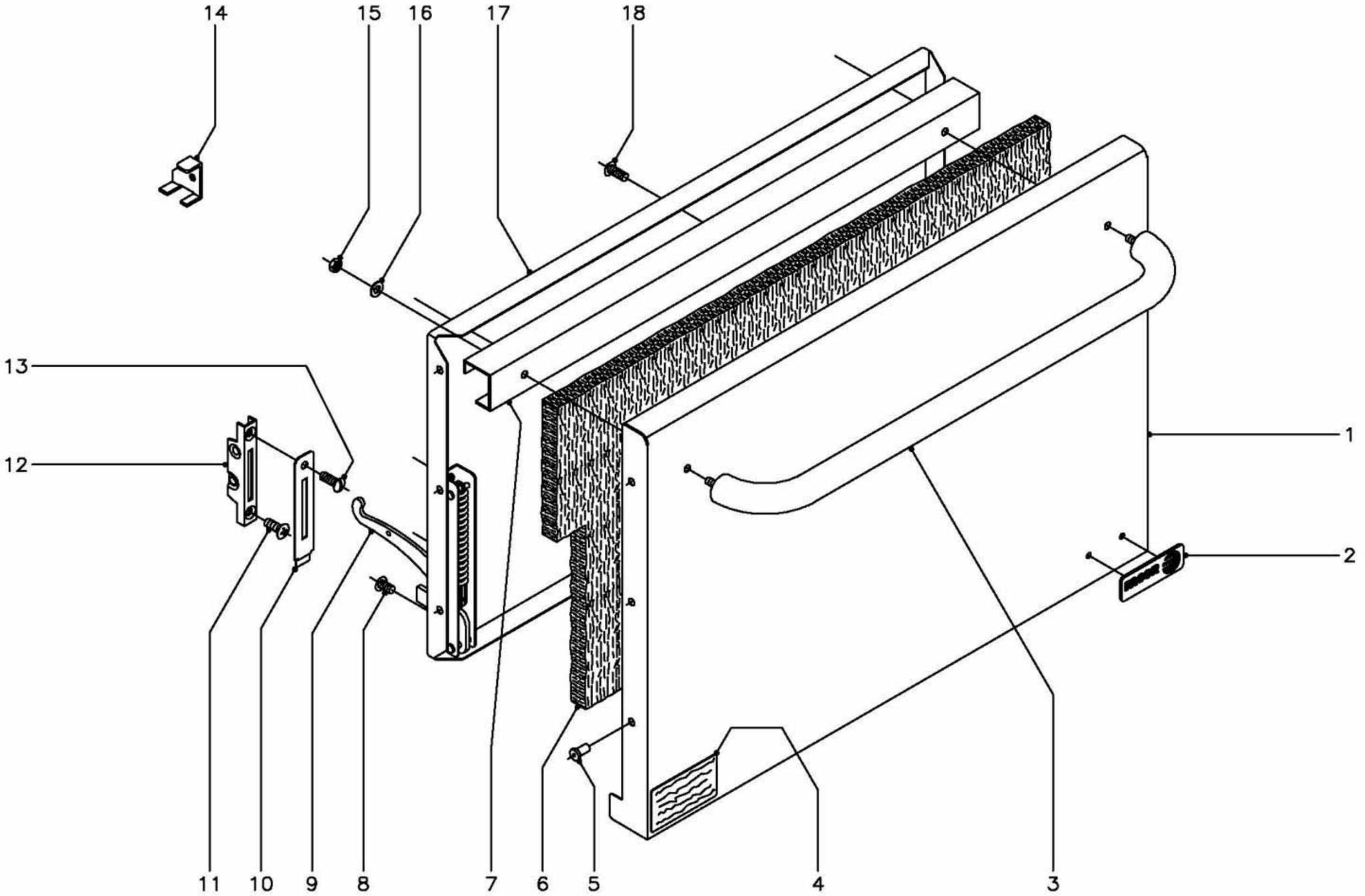

N plano	Firma	Fecha	Aparato	Lamina	
C-1019		5-2001	PUERTA DE HORNO COCINA CE9-41	4	Fagor Industrial S.Coop. FAGOR Onate

MOD.	COCINAS ELECTRICAS	ZONA	PUERTA DE HORNO	PLANO	C-1019

ITEM	CODIGO	DENOMINACION	TEXTO	CE9-41									NOTAS
1	U740501	Puerta de horno		1									
2	U262806	Escudo FAGOR		1									
	Q221023	Clips sujecion escudo		2									
3	U560501	Asa de puerta de horno		1									
4	S326532	Papel polyester (placa matricula)		1									
5	Q419005	Remache tubular Ø 4x8		6									
6	U260502	Aislante 680x380x20		1									
7	U320507	Refuerzo de puerta		1									
8	Q152022	Tornillo amarre M-6x8		6									
9	U010511	Bisagra izquierda		1									
s/n	U010504	Bisagra derecha		1									
10	U010510	Embellecedor guia bisagra		2									
11	Q042043	Tornillo avellanado M-6x20		2									
12	U010512	Guia de bisagra		2									
13	Q152017	Tornillo amarre M-6x13		2									
14	U746501	Escuadra montaje puerta		2									
15	Q162030	Tuerca exagonal M-5		2									
16	Q302022	Arandela plana Ø16xØ6x1,2		2									
17	U260501	Contrapuerta de horno		1									
18	Q152017	Tornillo amarre M-6x13		3									

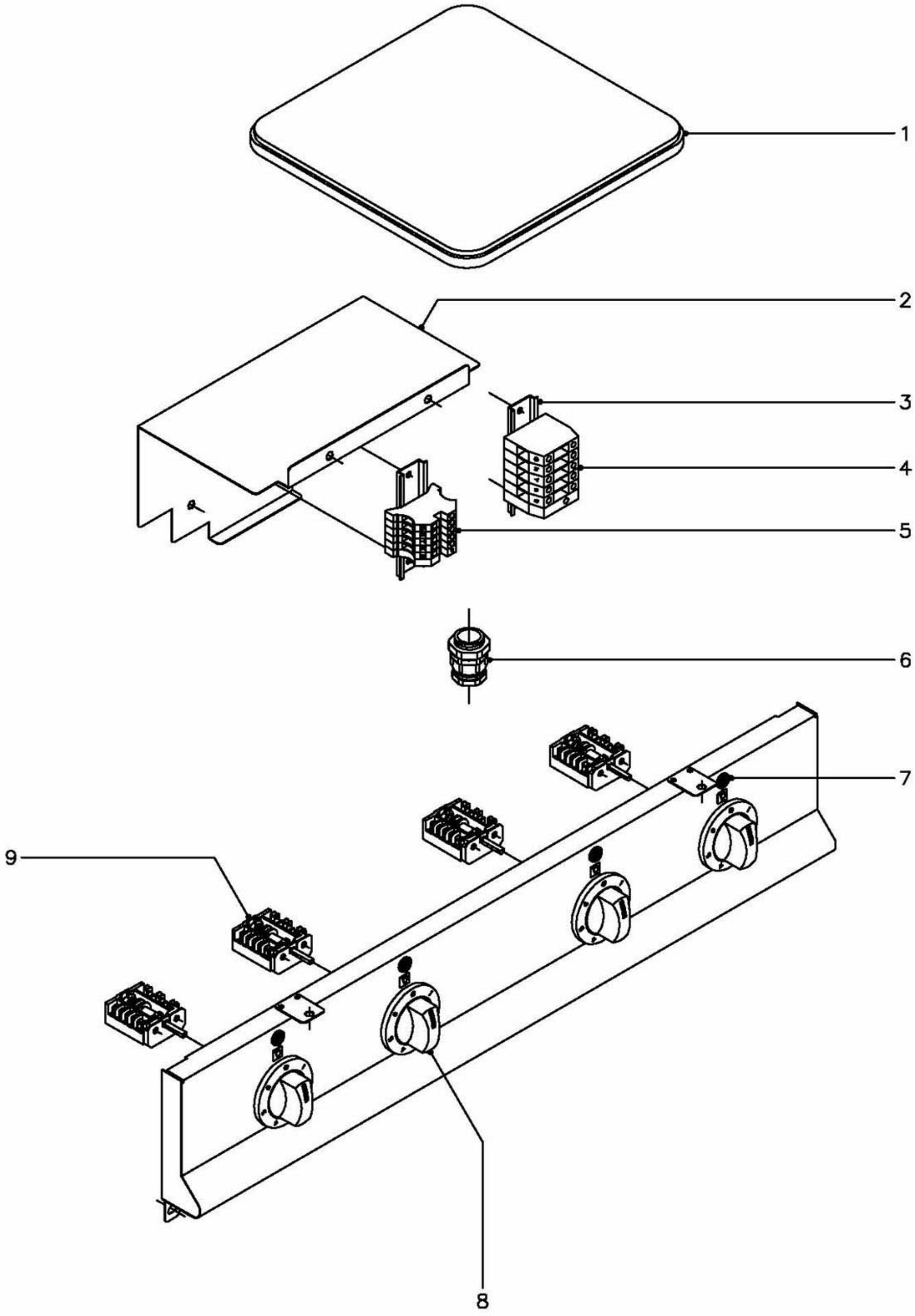

N plano	Firma	Fecha	Aparato	Lamina	
C–1020		5–2001	PARTE FUNCIONAL COCINAS CE9–20, CE9–40	5	Fagor Industrial S.Coop. FAGOR Oñate

MOD.	COCINAS ELECTRICAS	ZONA	PARTE FUNCIONAL	PLANO	C-1020

ITEM	CODIGO	DENOMINACION	TEXTO	CE9-20	CE9-40								NOTAS
1	U673011	Placa 3000 W., (230V.)		1	3								
1	U673012	Placa 3000 W., (400V. sin neutro)		1	3								
1	U673010	Placa 4000 W., (230V.)		1	1								
1	U673013	Placa 4000 W., (400V. Sin neutro)		1	1								
2	U802602	Chapa proteccion conmutadores		1	2								
3	R663055	Guia contactor L-120		1	1								
4	R263003	Borna gris de 35 (fases)		-	3								
	R673010	Borna azul de 35 (neutro)		-	1								
	Z103035	Borna amarillo-verde de 35 (tierra)		-	1								
	Z683096	Tope final de 35		-	1								
	Z683068	Señalizacion para bornas		-	1								
5	P453025	Borna gris de 10 (fases)		3	-								
	Z263302	Borna azul de 10 (neutro)		1	-								
	P453026	Borna amarillo-verde de 10 (tierra)		1	-								
	Z263303	Tope final de 10		1	-								
	Z683068	Señalizacion para bornas		1	-								
6	R023013	Prensaestopas		1	1								
7	Z203005	Piloto ambar		2	4								
8	U673015	Boton de mando Ø 6		2	4								
9	U673007	Conmutador placas		2	4								
	Q151320	Tornillo alomado M-4x6		4	8								Amarre conmutadores

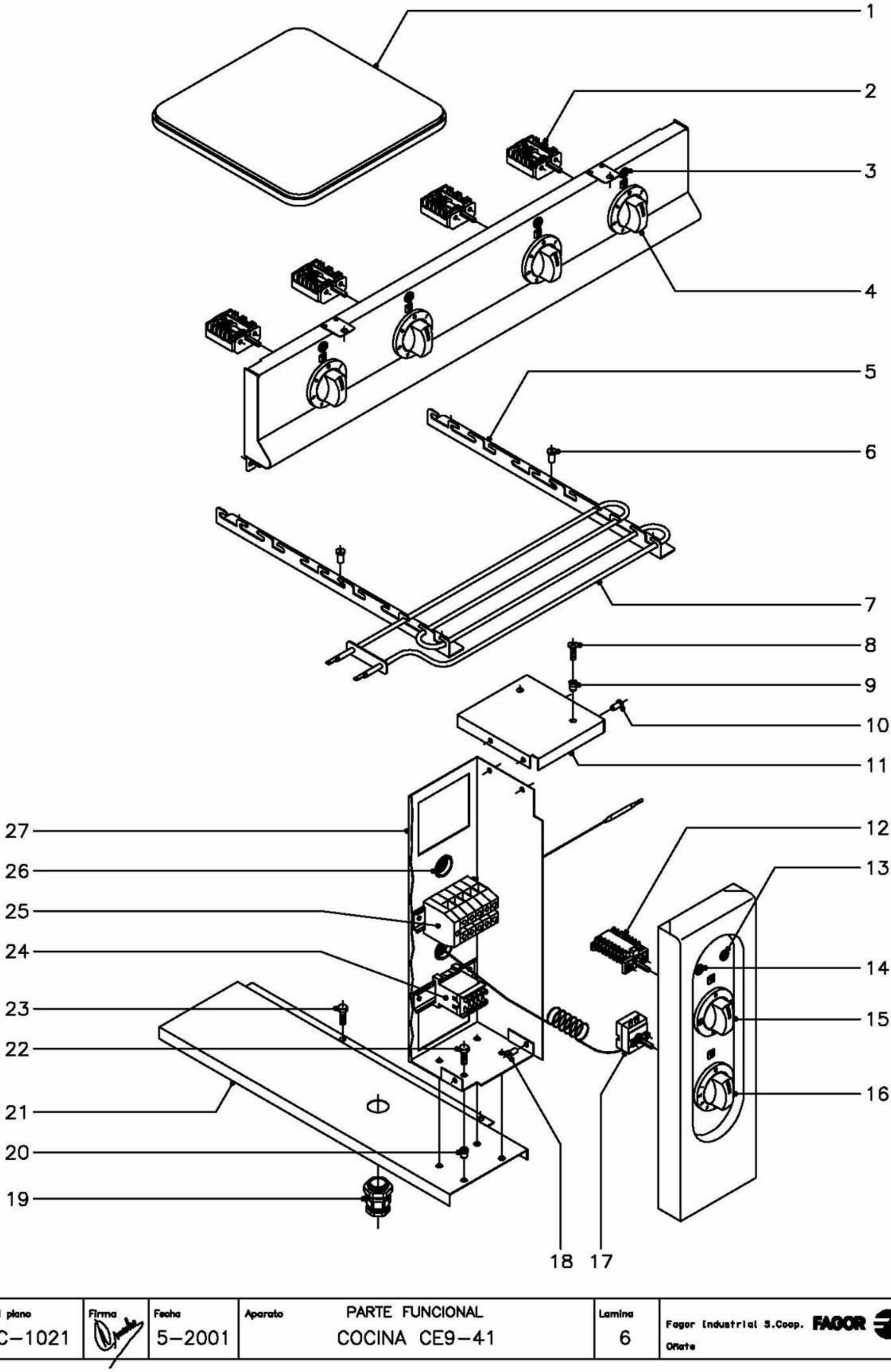

N plano	Firma	Fecha	Aparato	Lamina	
C–1021		5–2001	PARTE FUNCIONAL COCINA CE9–41	6	Fagor Industrial S.Coop. FAGOR Oñate

MOD.	COCINAS ELECTRICAS	ZONA	PARTE FUNCIONAL	PLANO	C-1021

ITEM	CODIGO	DENOMINACION	TEXTO	CE9-41									NOTAS
1	U673011	Placa 3000 W., (230V.)		3									
1	U673012	Placa 3000 W., (400V. sin neutro)		3									
1	U673010	Placa 4000 W., (230V.)		1									
1	U673013	Placa 4000 W., (400V. Sin neutro)		1									
2	U673007	Conmutador placas		4									
	Q151320	Tornillo alomado M-4x6		8									Amarre conmutadores
3	Z203005	Piloto ambar		4									
4	U673015	Boton de mando Ø 6		4									
5	U805613	Escuadra soporte resistencias		4									
6	Q419005	Remache tubular Ø 4x8		12									
7	U803004	Resistencia 1000 W., 230 V.		6									
8	Q152004	Tornillo aplastado M-5x13		2									
9	Q221342	Remache exagonal M-5		2									
10	Q419005	Remache tubular Ø 4x8		4									
11	U673051	Tapa de cuadro electrico		1									
12	U673006	Conmutador		1									
13	Z203005	Piloto ambar		1									
14	Z203004	Piloto verde		1									
15	U673016	Boton de mando conmutador Ø 6		1									
16	U673017	Boton de mando termostato Ø 6		1									
17	X153000	Termostato 50 - 310º C.		1									
18	Q419005	Remache tubular Ø 4x8		2									
19	R023013	Prensaestopas		1									
20	Q221342	Remache exagonal M-5		4									
21	U672650	Proteccion inferior resistencias		1									
22	Q012031	Tornillo exagonal M-5x10		4									
23	Q012031	Tornillo exagonal M-5x10		2									
24	Z213007	Contactor 230 V., 50 - 60 Hz.		1									
	R663055	Guia contactor L-120		1									

MOD.	COCINAS ELECTRICAS	ZONA	PARTE FUNCIONAL	PLANO	C-1021

ITEM	CODIGO	DENOMINACION	TEXTO	CE9-41									NOTAS
25	R263003	Borna gris de 35 (fases)		3									
	R673010	Borna azul de 35 (neutro)		1									
	Z103035	Borna amarillo-verde de 35 (tierra)		1									
	Z683096	Tope final de 35		1									
	Z683068	Señalizacion para bornas		1									
	R663055	Guia contactor L-120		1									
26	X723014	Pasamuros Ø 30		2									
27	U673050	Cuadro electrico		1									

MOD.	COCINAS ELECTRICAS	ZONA	VARIOS	PLANO	

ITEM	CODIGO	DENOMINACION	TEXTO	CE9-20	CE9-40	CE9-41							NOTAS
	U676550	Folleto de instrucciones		1	1	1							
	U653001	Esquema electrico adhesivo		1	-	-							Plano HC-72730
	U663000	Esquema electrico adhesivo		-	1	-							Plano HC-72734
	U673001	Esquema electrico adhesivo		-	-	1							Plano HC-71190-2
	U673053	Esquema electrico de montaje		1	1	1							Plano HC-73750
	U653003	Cableado cuadro a portamandos		1	-	-							
	U673052	Cableado cuadro a portamandos		-	1	1							
	U673014	Cableado portamandos a placas		2	4	4							
	U673008	Cableado horno		-	-	1							

MOD.	COCINAS ELECTRICAS	ZONA	PIEZAS ESPECIFICAS PARA LOS DISTINTOS VOLTAJES	PLANO	C-1020 C-1021

ITEM	CODIGO	DENOMINACION	TEXTO	CE9-20	CE9-40	CE9-41							NOTAS
		VERSION : 220 / 240 / 380 / 415 V. (CON NEUTRO)											
1	U673011	Placa 3000 W., 230 V.		1	3	3							
1	U673010	Placa 4000 W., 230 V.		1	1	1							
		VERSION : 440 V. (SIN NEUTRO)											
1	U673012	Placa 3000 W., 400 V.		1	3	3							
1	U673013	Placa 4000 W., 400 V.		1	1	1							
s/n	U803072	Resistencia 150 k, 1/4 W.		2	4	6							Para pilotos
s/n	U803073	Resistencia 8 k2, 6 W.		-	-	1							Para contactor horno

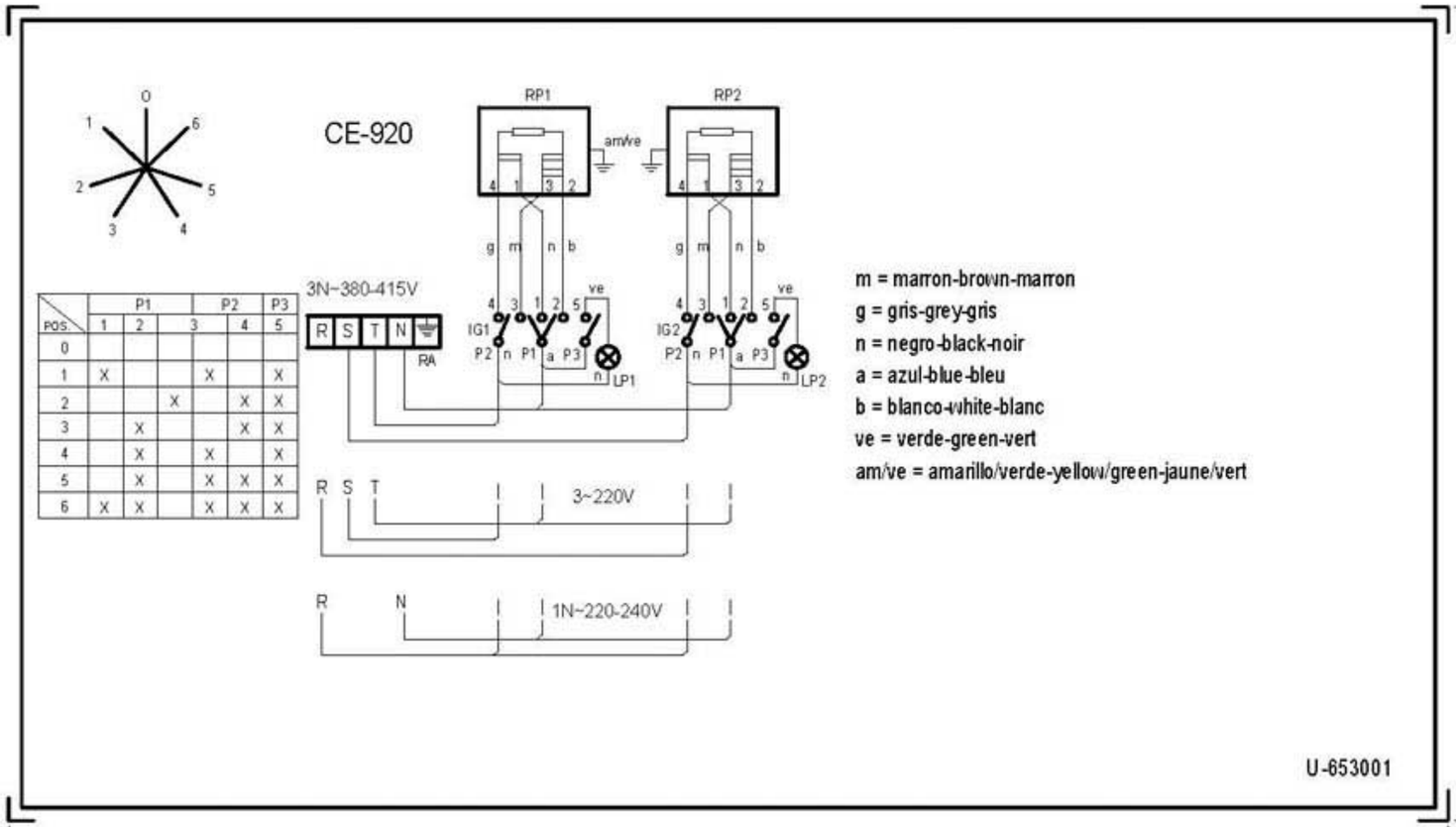

POS.	P1		P2		P3	
	1	2	3	4	5	
0						
1	X			X		X
2			X		X	X
3		X			X	X
4		X		X		X
5		X		X	X	X
6	X	X		X	X	X

NOTA

- Las inscripciones resistirán sin modificación apreciable el frotamiento durante 15 seg. de un algodón impregnado en gasolina.

RA: Regleta de Alimentación
IG1, IG2: Conmutadores de placas eléctricas
RP1, RP2: Placas eléctricas
LP1, LP2: Lámpara Calentamiento de Placas

Plastico blanco alto brillo

	Esquema teorico			U-653001	
Nº	Pieza	Cant.	Material	Nº Clasificacion	Acabado
Nº	Modificacion		Propuesta de	Fecha	Tolerancias generales

	Firma	Fecha
Dibujado	Plazaola	21-4-97
Proyectado		
Comprobado		

FAGOR
Fagor Industrial,Koop.Elk, Mugatua

Mecanizado superficial

Escala 1/1

COCINAS ELECTRICAS

Plano numero HC-72730
Sustituye al Nº HB-70038
Sustituido por

Plano hau ez datekie erabil ez berrizta gure baimentz gabe

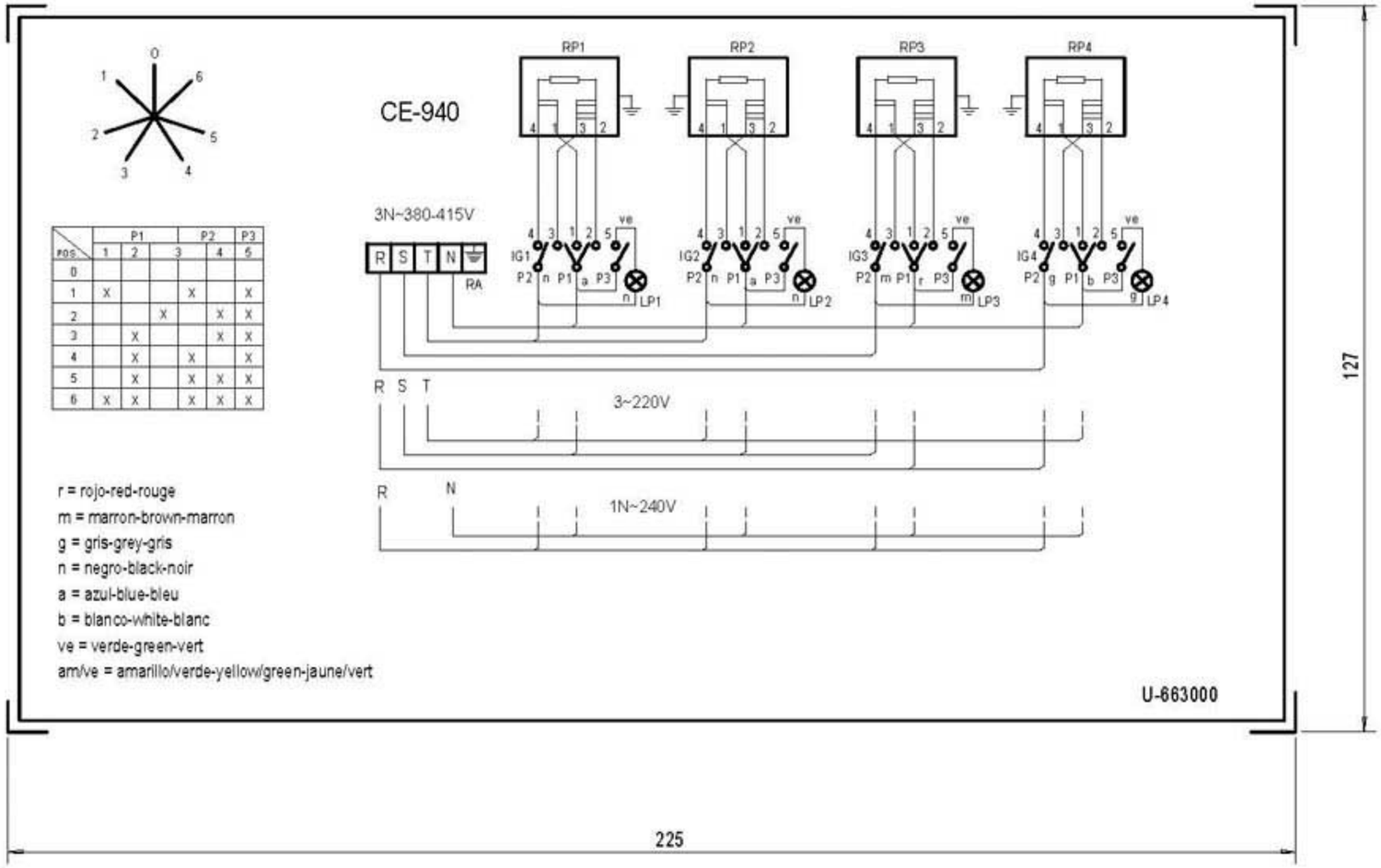

POS	P1 1	P1 2	P1 3	P2 4	P2 5	P3
0						
1	X			X		X
2			X		X	X
3		X			X	X
4		X		X		X
5		X		X	X	X
6	X	X		X	X	X

NOTA

- Las inscripciones resistirán sin modificación apreciable el frotamiento durante 15 seg. de un algodón impregnado en gasolina.

RA: Regleta de Alimentación
IG1, IG2, IG3, IG4: Conmutadores de placas eléctricas
RP1, RP2, RP3, RP4: Placas eléctricas
LP1, LP2, LP3, LP4: Lámpara Calentamiento de Placas

Plastico blanco alto brillo

	Esquema teorico			U-663000		
Nº	Pieza	Cant.	Material	Nº Clasificacion	Acabado	
Nº	Modificacion		Propuesta de	Fecha	Tolerancias generales	
					<5±	50–100±
					5–25±	>100±
					25–50±	<X±

	Firma	Fecha
Dibujado	Plazaola	22-4-97
Proyectado		
Comprobado		

FAGOR
Fagor Industrial,Koop.Elk, Mugatua

Mecanizado superficial

Escala 1/1

COCINAS ELECTRICAS

Plano numero HC-72734
Sustituye al Nº HB-70039
Sustituido por

Plano hau ez daitake erabil ez berrizta gure baimenitz gabe

NOTAS

- Fondo: color natural
- Inscripcion letra y recuadro en color negro.
- El sello sera autoadhesivo por la cara posterior y recubierto por un papel protector.
- Las inscripciones resistiran sin modificacion apreciable el frotamiento durante 15 seg. de un algodon impregnado en gasolina.
- Medidas 127x225mm.
- Material:Papel blanco alto brillo

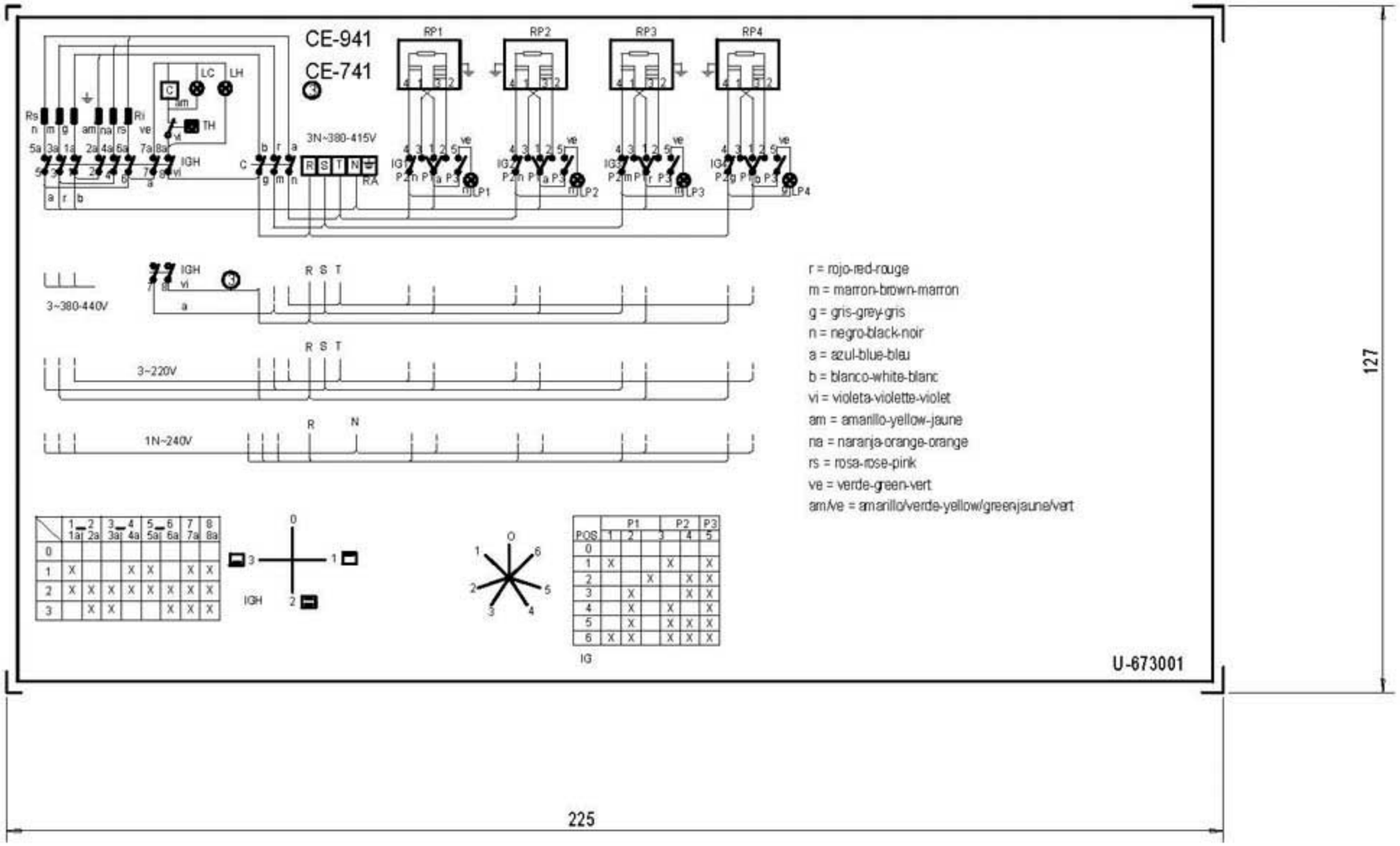

RA:Regleta de Alimentacion
IGH :Conmutador General Horno
C: Contactor
LC : Lampara Calentamiento Horno
LH: Lampara Horno Encendido
TH : Termostato de Horno
Rs : Resistencia Horno Superior
Ri : Resistencia Horno Inferior
IG,IG2,IG3,IG4 :Conmutadores de placas electricas
RP1,RP2,RP3,RP4:Placas electricas
LP1,LP2,LP3,LP4:Lampara Calentamiento de Placas
TFR:Transformador

	Esquema teorico adhesivo			U-673001	4	
Nº	Pieza	Cant.	Material	Nº Clasificacion	Acabado	
Nº	Modificacion		Propuesta de	Fecha	Tolerancias generales	
1	Introducir colores		Maillo	95-5-18	<5±	50–100±
2	Modifi.general(pasar a fabri.interior)		Plazaola	97-4-29	5–25±	>100±
3	Introducir CE-741		Maillo	97-7-2	25–50±	∝±

	Firma	Fecha
Dibujado	JON	95-3-30
Proyectado		
Comprobado	[signature]	

FAGOR
Fagor Industrial,Koop.Elk, Mugatua

Mecanizado superficial

Escala 1/1

COCINAS

Plano hau ez daiteke erabil ez berrizta gure baimenitz gabe

Plano numero HC-71190 -3

Sustituye al Nº

Sustituido por

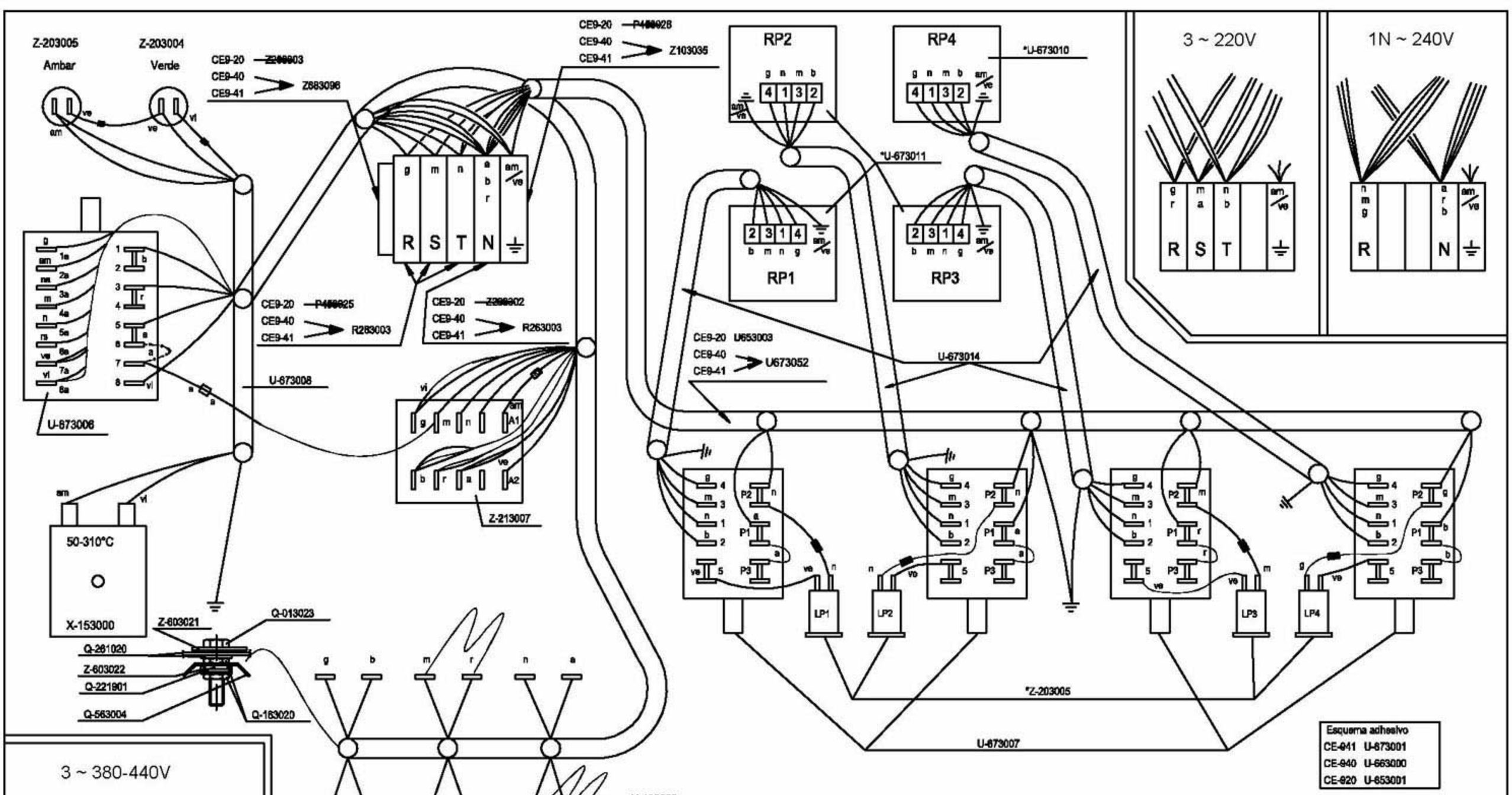

	Plano de montaje 3N ~ 380V			U673053	
Nº	Pieza	Cant.	Material	Nº Clasificacion	Acabado
Nº	Modificacion		Propuesta de	Fecha	Tolerancias generales
					<5± 50–100± : 5–25± : >100± 25–50± : α±

	Firma	Fecha
Dibujado	Legorburu	01-12-98
Proyectado		
Comprobado		
Escala		

FAGOR

Fagor Industrial,Koop.Elk, Mugatua

Mecanizado superficial

COCINAS CE9-XX (remodelada)

Plano numero
HC-73750

Sustituye al Nº

Sustituido por

Plano hau ez da fisikoz erabili ez bertatik gure baimenik gabe