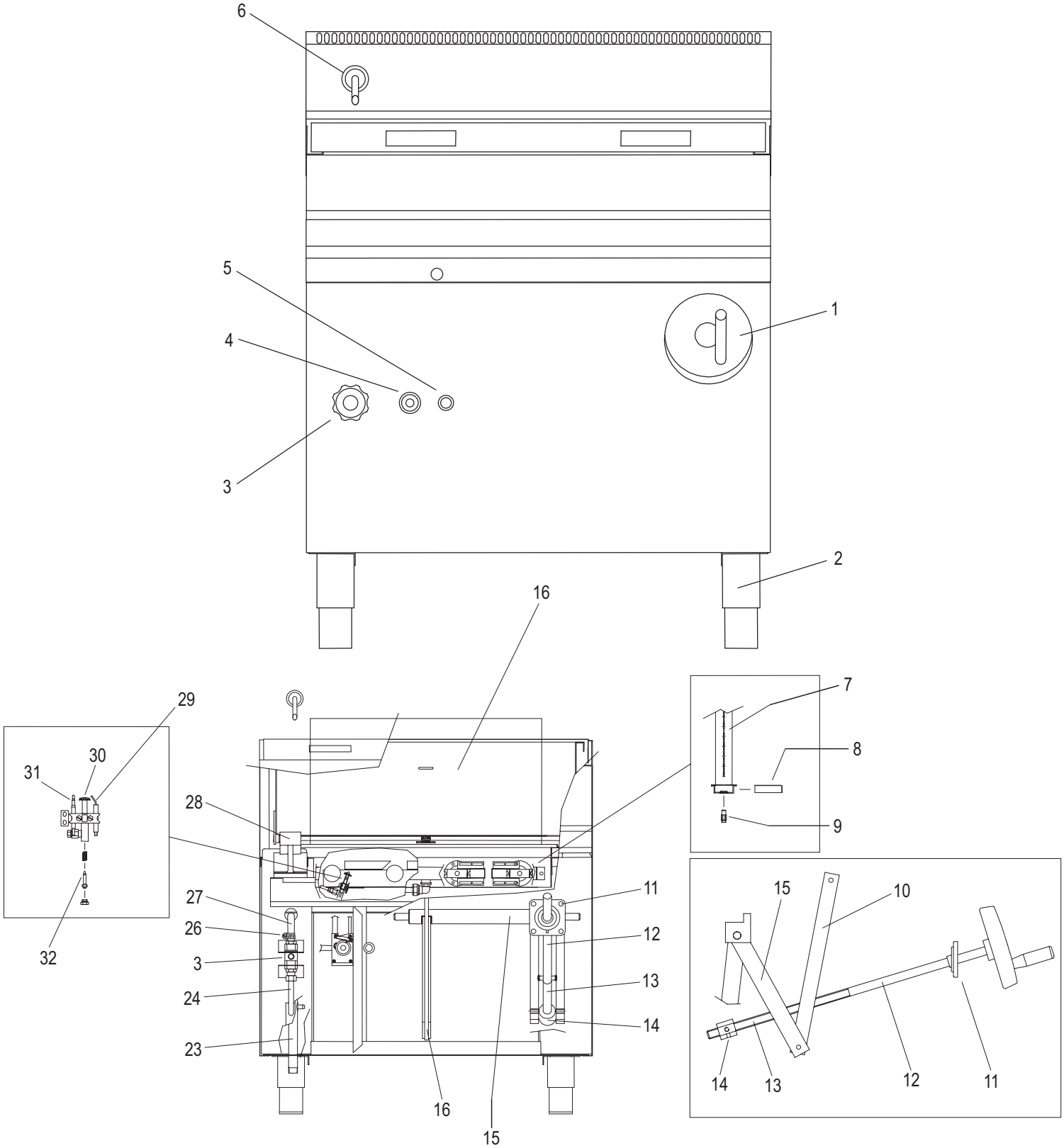
6
5
4
3
1
2
16
29
30
31
32
28
27
26
3
24
23
16
15
11
12
13
14
7
8
9
15
10
14
13
12
11

CODICI RICAMBIO PER FINITO / SPARE PARTS FOR THE FINISHED PRODUCT

Aggiornato al/Updated to 27/11/17

Artic./Item	Descrizione/Description	Modello/Model
613039	**BRASIERA RIBALTABILE GAS CON VASCA INOX AISI 304** **GAS TILTING BRATT PAN WITH STAINLESS STEEL AISI 304 TANK**	**BS80IG7**

Cons./Recom.	Pos./Posit.	Ricambio/Replacement			Prezzo/Price List
	01026000	RC01026000	IMPUGNATURA MENSOLA	HANDLE	31,77
	01685000	RC01685000	CAPPUCCIO IN GOMMA PER PIEZO	GUMMY CAP FOR PIEZO IGNITER	9,71
	01784000	RC01784000	MANIGLIA VANO PROFI3520	HANDLE	39,47
	01900000	RC01900000	ANELLO CAPPUCCIO PIEZO	PIEZO IGNITER NIPPLE RING	8,99
	01	RCMB013600	VOLANTINO SOLLEVAMENTO VASCA BRASIERA	HANDWHEEL	207,38
	02	RC20100020	ASS.PIEDINO DA 2" H=165MM	FOOT	24,27
	03	RC30200008	RUBINETTO CARICO ACQUA	WATER INLET TAP	50,65
	04	RC30100080	VALVOLA EUROSIT 100°-340°	GAS VALVE	162,85
*	05	RC40100150	PIEZO INECO MOD.PZ10039 C/DADO	PIEZO	10,26
	06	RCMB007400	CANNA CARICO ACQUA	WATER INLET STACK	21,81
	07	RC30400060	BRUCIATORE D40 325MM	BURNER	35,97
	08	RCSC140400	SQUAD.REG.ARIA BRUC.CBTG060/90-DBRG	AIR REGULATOR BURNER	9,25
	10	RCMB012400	LEVA SUPERIORE SOLLEV.VASCA	UPPER LEVER FOR THE TILTING OF THE BASIN	34,17
	11	RC20400012	SUPPORTO GHISA CON CUSCINETTO	BEARING	28,91
	12	RCMB013000	PROLUNGA PER VITE SOLL.VASCA BR.700	EXTENSION FOR SCREW OF TILTING PAN	111,38
	13	RCMB012800	VITE PER GRUPPO SOLLEV.VASCA	SCREW FOR TILTING OF PAN	225,16
	14	RCSC002200	MADREVITE CILIN.TPN20 P.4	FEMALE SCREW	73,15
	15	RCMB012000	ASS.GRUPPO SOLLEV.VASCA	GROUP TILTING OF PAN	290,95
	23	RCMB006400	ASS.RAMPA ENTRATA GAS	RAMP GAS INLET	63,99
	24	RCMB006600	ASS.COND.CARICO ACQUA	WATER INLET PIPE	34,33
	26	RC10300033	FASCETTA AISI304 C/VITE OTTONE -S.STEEL	S.STEEL CLIP	6,64
	27	RC10600022	TUBO GOMMA 10x17 1800MM	(RUBBER) WATER INLET PIPE	43,97
	28	RCMB013400	ASS.STAFFA RIBALTAMENTO	FLASK TILTING	59,64

L'azienda si riserva il diritto di apportare ulteriori aggiornamenti senza preavviso. / The data may be updated without prior warning

Artic./Item	Descrizione/Description	Modello/Model
613039	**BRASIERA RIBALTABILE GAS CON VASCA INOX AISI 304** **GAS TILTING BRATT PAN WITH STAINLESS STEEL AISI 304 TANK**	**BS80IG7**

Cons./Recom.	Pos./Posit.	Ricambio/Replacement			Prezzo/Price List
*	29	RC30100054	CANDELA QUADRA 0915036	IGNITOR	7,83
	30	RC30100005	PILOTA 3 VIE D6	PILOT	10,93
*	31	RC40400110	TERMOCOPPIA QUICK M9X1 L850	THERMOCOUPLE	10,60

L'azienda si riserva il diritto di apportare ulteriori aggiornamenti senza preavviso. / The data may be updated without prior warning