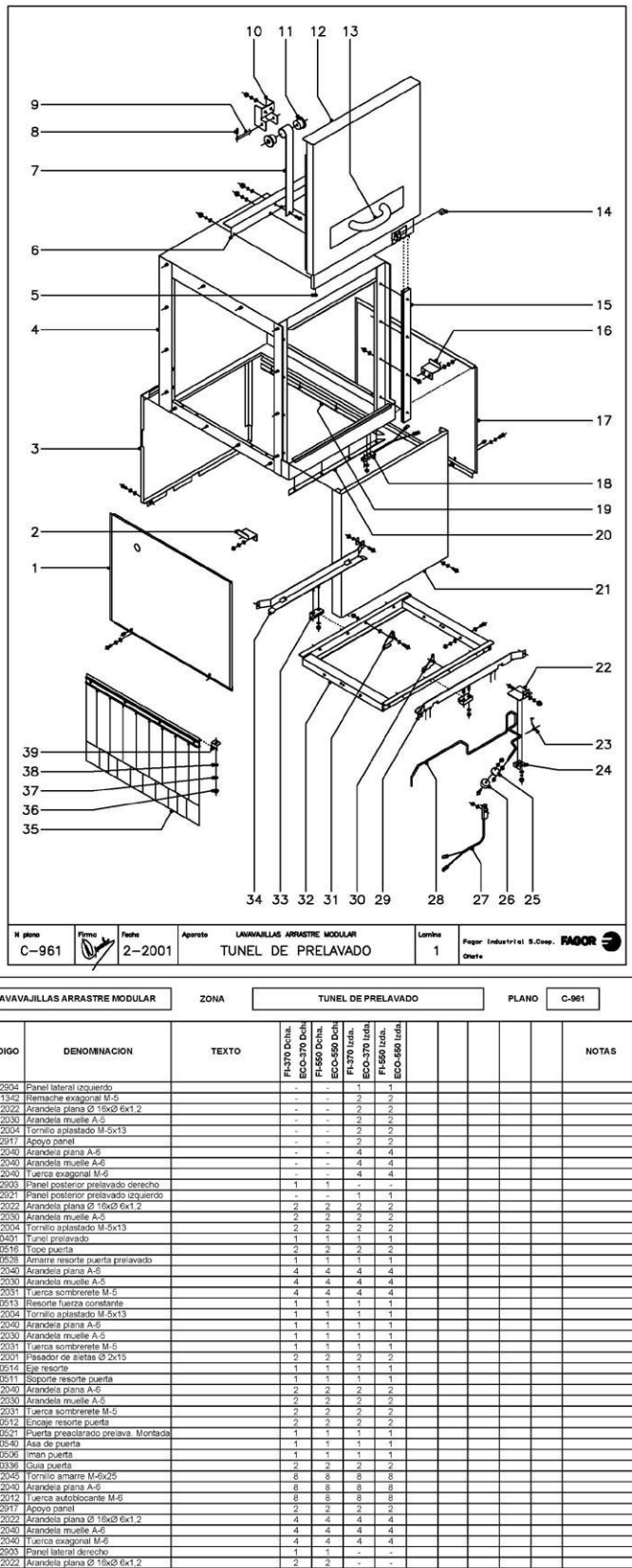


| N plano | Firma | Fecha | Aparato | Lamina | |
|---|---|---|---|---|---|
| C–961 | | 2–2001 | LAVAVAJILLAS ARRASTRE MODULAR<br>TUNEL DE PRELAVADO | 1 | Fagor Industrial S.Coop. Onate |

| MOD. | LAVAVAJILLAS ARRASTRE MODULAR | ZONA | TUNEL DE PRELAVADO | PLANO | C-961 |
|---|---|---|---|---|---|

| ITEM | CODIGO | DENOMINACION | TEXTO | FI-370 Dcha. ECO-370 Dcha. | FI-550 Dcha. ECO-550 Dcha. | FI-370 Izda. ECO-370 Izda. | FI-550 Izda. ECO-550 Izda. | NOTAS |
|---|---|---|---|---|---|---|---|---|
| 1 | Z312904 | Panel lateral izquierdo | | - | - | 1 | 1 | |
| | Q221342 | Remache exagonal M-5 | | - | - | 2 | 2 | |
| | Q302022 | Arandela plana Ø 16xØ 6x1.2 | | - | - | 2 | 2 | |
| | Q262030 | Arandela muelle A-5 | | - | - | 2 | 2 | |
| | Q152004 | Tornillo aplastado M-5x13 | | - | - | 2 | 2 | |
| 2 | Z312917 | Apoyo panel | | - | - | 2 | 2 | |
| | Q232040 | Arandela plana A-8 | | - | - | 4 | 4 | |
| | Q262040 | Arandela muelle A-6 | | - | - | 4 | 4 | |
| | Q162040 | Tuerca exagonal M-6 | | - | - | 4 | 4 | |
| 3 | Z332903 | Panel posterior prelavado derecho | | 1 | 1 | - | - | |
| 3 | Z332921 | Panel posterior prelavado izquierdo | | - | - | 1 | 1 | |
| | Q302022 | Arandela plana Ø 16xØ 6x1.2 | | 2 | 2 | 2 | 2 | |
| | Q262030 | Arandela muelle A-5 | | 2 | 2 | 2 | 2 | |
| | Q152004 | Tornillo aplastado M-5x13 | | 2 | 2 | 2 | 2 | |
| 4 | Z330401 | Tunel prelavado | | 1 | 1 | 1 | 1 | |
| 5 | Z270516 | Tope puerta | | 2 | 2 | 2 | 2 | |
| 6 | Z310528 | Amarre resorte puerta prelavado | | 1 | 1 | 1 | 1 | |
| | Q232040 | Arandela plana A-8 | | 4 | 4 | 4 | 4 | |
| | Q262030 | Arandela muelle A-5 | | 4 | 4 | 4 | 4 | |
| | Q212031 | Tuerca sombrerete M-5 | | 4 | 4 | 4 | 4 | |
| 7 | Z270513 | Resorte fuerza constante | | 1 | 1 | 1 | 1 | |
| | Q152004 | Tornillo aplastado M-5x13 | | 1 | 1 | 1 | 1 | |
| | Q232040 | Arandela plana A-8 | | 1 | 1 | 1 | 1 | |
| | Q262030 | Arandela muelle A-5 | | 1 | 1 | 1 | 1 | |
| | Q212031 | Tuerca sombrerete M-5 | | 1 | 1 | 1 | 1 | |
| 8 | Q352001 | Pasador de aletas Ø 2x15 | | 2 | 2 | 2 | 2 | |
| 9 | Z270514 | Eje resorte | | 1 | 1 | 1 | 1 | |
| 10 | Z270511 | Soporte resorte puerta | | 1 | 1 | 1 | 1 | |
| | Q232040 | Arandela plana A-8 | | 2 | 2 | 2 | 2 | |
| | Q262030 | Arandela muelle A-5 | | 2 | 2 | 2 | 2 | |
| | Q212031 | Tuerca sombrerete M-5 | | 2 | 2 | 2 | 2 | |
| 11 | Z270512 | Encaje resorte puerta | | 2 | 2 | 2 | 2 | |
| 12 | Z310521 | Puerta preaclarado prelava. Montada | | 1 | 1 | 1 | 1 | |
| 13 | Z400540 | Asa de puerta | | 1 | 1 | 1 | 1 | |
| 14 | Z200506 | Iman puerta | | 1 | 1 | 1 | 1 | |
| 15 | Z270336 | Guia puerta | | 2 | 2 | 2 | 2 | |
| | Q152045 | Tornillo amarre M-6x25 | | 8 | 8 | 8 | 8 | |
| | Q232040 | Arandela plana A-8 | | 8 | 8 | 8 | 8 | |
| | Q222012 | Tuerca autoblocante M-6 | | 8 | 8 | 8 | 8 | |
| 16 | Z312917 | Apoyo panel | | 2 | 2 | 2 | 2 | |
| | Q302022 | Arandela plana Ø 16xØ 6x1.2 | | 4 | 4 | 4 | 4 | |
| | Q262040 | Arandela muelle A-6 | | 4 | 4 | 4 | 4 | |
| | Q162040 | Tuerca exagonal M-6 | | 4 | 4 | 4 | 4 | |
| 17 | Z312903 | Panel lateral derecho | | 1 | 1 | - | - | |
| | Q302022 | Arandela plana Ø 16xØ 6x1.2 | | 2 | 2 | - | - | |
| | Q262030 | Arandela muelle A-5 | | 2 | 2 | - | - | |
| | Q152004 | Tornillo aplastado M-5x13 | | 2 | 2 | - | - | |
| 18 | Z160522 | Interruptor magnetico ( puerta ) | | 1 | 1 | 1 | 1 | |
| | Q242020 | Arandela abanico A-4 | | 2 | 2 | 2 | 2 | |
| | Q162020 | Tuerca exagonal M-4 | | 2 | 2 | 2 | 2 | |
| 19 | Z330432 | Perfil junta transversal prelavado | | 2 | 2 | 2 | 2 | |
| 20 | Z330431 | Perfil junta longitudinal prelavado | | 2 | 2 | 2 | 2 | |
| 21 | Z332901 | Panel frontal prelavado | | 1 | 1 | 1 | 1 | |
| | Q302022 | Arandela plana Ø 16xØ 6x1.2 | | 2 | 2 | 2 | 2 | |
| | Q262030 | Arandela muelle A-5 | | 2 | 2 | 2 | 2 | |
| | G-152004 | Tornillo aplastado M-5x13 | | 2 | 2 | 2 | 2 | |
| 22 | Z271213 | Escuadra soporte pulsador | | 1 | 1 | 1 | 1 | |
| | Q152004 | Tornillo aplastado M-5x13 | | 2 | 2 | 2 | 2 | |
| | Q262030 | Arandela muelle A-5 | | 2 | 2 | 2 | 2 | |
| | Q232040 | Arandela plana A-8 | | 2 | 2 | 2 | 2 | |
| | Q212031 | Tuerca sombrerete M-5 | | 2 | 2 | 2 | 2 | |
| 23 | Z271203 | Muelle torsion izquierdo | | 1 | 1 | - | - | |
| s/n | Z271204 | Muelle torsion derecho | | - | - | 1 | 1 | |
| 24 | Z271201 | Soporte pulsador | | 1 | 1 | 1 | 1 | |
| | Q232040 | Arandela plana A-8 | | 2 | 2 | 2 | 2 | |
| | Q262030 | Arandela muelle A-5 | | 2 | 2 | 2 | 2 | |
| | Q212031 | Tuerca sombrerete M-5 | | 2 | 2 | 2 | 2 | |
| 25 | Z271206 | Soporte iman | | 1 | 1 | 1 | 1 | |
| | Q162040 | Tuerca exagonal M-6 | | 2 | 2 | 2 | 2 | |
| 26 | Z271207 | Iman pulsador | | 1 | 1 | 1 | 1 | |
| | Q072033 | Tornillo g.s. M-5x20 | | 1 | 1 | 1 | 1 | |
| | Q232030 | Arandela plana A-5 | | 1 | 1 | 1 | 1 | |
| | Q212031 | Tuerca sombrerete M-5 | | 1 | 1 | 1 | 1 | |
| 27 | Z160522 | Interruptor magnetico ( Prelavado ) | | 1 | 1 | 1 | 1 | |
| | Q242020 | Arandela abanico A-4 | | 2 | 2 | 2 | 2 | |
| | Q162020 | Tuerca exagonal M-4 | | 2 | 2 | 2 | 2 | |
| 28 | Z331202 | Pulsador prelavado derecho | | 1 | 1 | - | - | |
| s/n | Z331201 | Pulsador prelavado izquierdo | | - | - | 1 | 1 | |
| 29 | Z335001 | Guia prelavado anterior derecho | | 1 | 1 | - | - | |
| s/n | Z335002 | Guia prelavado anterior izquierdo | | - | - | 1 | 1 | |
| | Q012042 | Tornillo exagonal M-6x15 | | 2 | 2 | 2 | 2 | |
| | Z310341 | Arandela rectangular | | 2 | 2 | 2 | 2 | |
| | Q262040 | Arandela muelle A-6 | | 2 | 2 | 2 | 2 | |
| | Q162040 | Tuerca exagonal M-6 | | 2 | 2 | 2 | 2 | |
| 30 | Z275056 | Uña arrastre izquierda | | 4 | 4 | 4 | 4 | |
| 31 | Z275057 | Uña arrastre derecha | | 4 | 4 | 4 | 4 | |
| | Q152046 | Tornillo exagonal con cuello M-6x15 | | 8 | 8 | 8 | 8 | |
| | Q232050 | Arandela plana A-8 | | 16 | 16 | 16 | 16 | |
| | Q232040 | Arandela plana A-6 | | 8 | 8 | 8 | 8 | |
| | Q222012 | Tuerca autoblocante M-6 | | 8 | 8 | 8 | 8 | |
| 32 | Z335011 | Soporte uñas prelavado | | 1 | 1 | 1 | 1 | |
| | Q012042 | Tornillo exagonal M-6x15 | | 2 | 2 | 2 | 2 | |
| | Q232040 | Arandela plana A-6 | | 4 | 4 | 4 | 4 | |
| | Q262040 | Arandela muelle A-6 | | 2 | 2 | 2 | 2 | |
| | Q222012 | Tuerca autoblocante M-6 | | 2 | 2 | 2 | 2 | |
| 33 | Z275075 | Deslizamiento guias | | 2 | 2 | 2 | 2 | |
| | Q232040 | Arandela plana A-6 | | 4 | 4 | 4 | 4 | |
| | Q222012 | Tuerca autoblocante M-6 | | 4 | 4 | 4 | 4 | |
| 34 | Z315026 | Guia preaclarado posterior (prelavad. | | 1 | 1 | 1 | 1 | |
| | Q012042 | Tornillo exagonal M-6x15 | | 2 | 2 | 2 | 2 | |
| | Z310341 | Arandela rectangular | | 2 | 2 | 2 | 2 | |
| | Q262040 | Arandela muelle A-6 | | 2 | 2 | 2 | 2 | |
| | Q162040 | Tuerca exagonal M-6 | | 2 | 2 | 2 | 2 | |
| 35 | Z276410 | Cortina interior completa | | 2 | 2 | 2 | 2 | |
| 36 | Q212031 | Tuerca sombrerete M-5 | | 4 | 4 | 4 | 4 | |
| 37 | Q262030 | Arandela muelle A-5 | | 4 | 4 | 4 | 4 | |
| 38 | Q232040 | Arandela plana A-6 | | 4 | 4 | 4 | 4 | |
| 39 | Z270326 | Sujecion cortina | | 4 | 4 | 4 | 4 | |

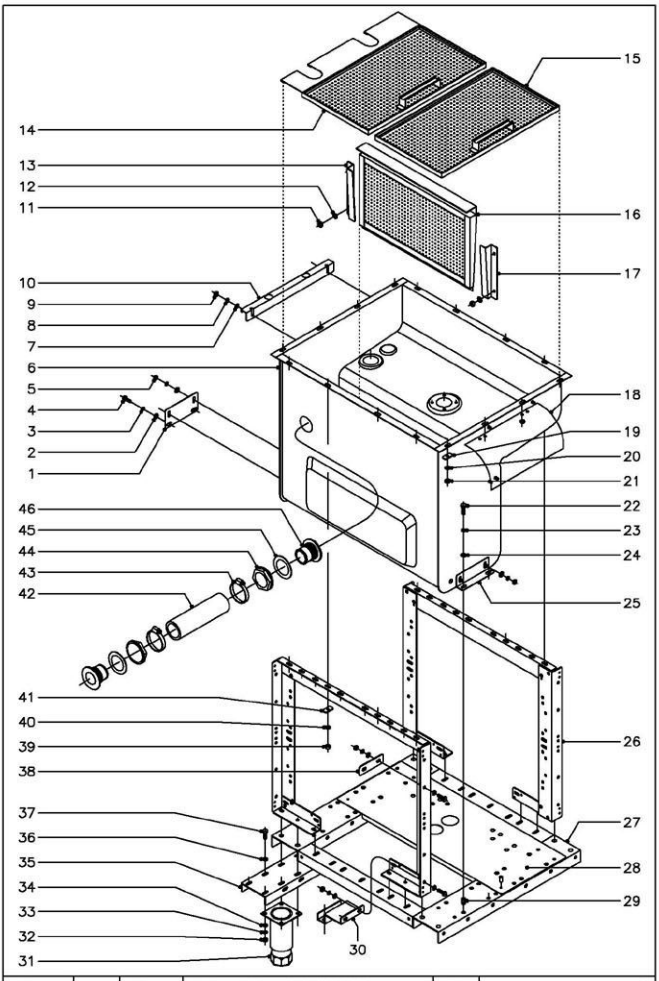


| N plano | Firma | Fecha | Aparato | Lamina |
|---|---|---|---|---|
| C-962 | | 2-2001 | LAVAVAJILLAS ARRASTRE MODULAR<br>ARMAZON Y CUBA DE PRELAVADO | 2 |

Fagor Industrial S.Coop. FAGOR
Otate

| MOD. | LAVAVAJILLAS ARRASTRE MODULAR | ZONA | ARMAZON Y CUBA DE PRELAVADO | PLANO | C-962 |
|---|---|---|---|---|---|

| ITEM | CODIGO | DENOMINACION | TEXTO | FI-370 Dcha. ECO-370 Dcha. | FI-550 Dcha. ECO-550 Dcha. | FI-370 Izda. ECO-370 Izda. | FI-550 Izda. ECO-550 Izda. | NOTAS |
|---|---|---|---|---|---|---|---|---|
| 1 | Z270325 | Amarre posterior cuba a armazon | | 1 | 1 | 1 | 1 | |
| 2 | Q302022 | Arandela plana Ø 16xØ 6x1,2 | | 4 | 4 | 4 | 4 | |
| 3 | Q262040 | Arandela muelle A-6 | | 4 | 4 | 4 | 4 | |
| 4 | Q012042 | Tornillo exagonal M-6x15 | | 2 | 2 | 2 | 2 | |
| 5 | Q162040 | Tuerca exagonal M-6 | | 2 | 2 | 2 | 2 | |
| 6 | Z330420 | Cuba prelavado | | 1 | 1 | 1 | 1 | |
| 7 | Q302022 | Arandela plana Ø 16xØ 6x1,2 | | 2 | 2 | 2 | 2 | |
| 8 | Q262040 | Arandela muelle A-6 | | 2 | 2 | 2 | 2 | |
| 9 | Q162040 | Tuerca exagonal M-6 | | 2 | 2 | 2 | 2 | |
| 10 | Z332906 | Soporte panel posterior prelavado | | 1 | 1 | 1 | 1 | |
| 11 | Q162040 | Tuerca exagonal M-6 | | 4 | 4 | 4 | 4 | |
| 12 | Q262040 | Arandela muelle A-6 | | 4 | 4 | 4 | 4 | |
| 13 | Z710310 | Guia filtro izquierda | | 1 | 1 | 1 | 1 | |
| 14 | Z330823 | Bandeja prelavado posterior dcho. | | 1 | 1 | - | - | |
| 14 | Z330821 | Bandeja prelavado posterior izdo. | | - | - | 1 | 1 | |
| 15 | Z330803 | Bandeja prelavado anterior | | 1 | 1 | 1 | 1 | |
| 16 | Z710907 | Filtro de aspiracion | | 1 | 1 | 1 | 1 | |
| 17 | Z710309 | Guia filtro derecha | | 1 | 1 | 1 | 1 | |
| 18 | Z313041 | Cubierta componentes electricos | | 1 | 1 | 1 | 1 | |
| 19 | Z310341 | Arandela rectangular | | 8 | 8 | 8 | 8 | |
| 20 | Q262040 | Arandela muelle A-6 | | 8 | 8 | 8 | 8 | |
| 21 | Q162040 | Tuerca exagonal M-6 | | 10 | 10 | 10 | 10 | |
| 22 | Q012042 | Tornillo exagonal M-6x15 | | 2 | 2 | 2 | 2 | |
| 23 | Q262040 | Arandela muelle A-6 | | 2 | 2 | 2 | 2 | |
| 24 | Q302022 | Arandela plana Ø 16xØ 6x1,2 | | 2 | 2 | 2 | 2 | |
| 25 | Z270324 | Amarre cuba anterior | | 1 | 1 | 1 | 1 | |
| | Q302022 | Arandela plana Ø 16xØ 6x1,2 | | 2 | 2 | 2 | 2 | |
| | Q262040 | Arandela muelle A-6 | | 2 | 2 | 2 | 2 | |
| | Q162040 | Tuerca exagonal M-6 | | 2 | 2 | 2 | 2 | |
| 26 | Z310104 | Soporte de cubas de lavado montado | | 2 | 2 | 2 | 2 | |
| 27 | Z330101 | Armazon de prelavado | | 1 | 1 | 1 | 1 | |
| 28 | Z330111 | Panel transversal prelavado | | 1 | 1 | 1 | 1 | |
| | Q411304 | Remache avibulb Ø 4,8 | | 2 | 2 | 2 | 2 | |
| 29 | Q221343 | Remache exagonal M-6 | | 2 | 2 | 2 | 2 | |
| 30 | Z330104 | Refuerzo armazon | | 2 | 2 | 2 | 2 | |
| | Q012043 | Tornillo exagonal M-6x20 | | 8 | 8 | 8 | 8 | |
| | Q302022 | Arandela plana Ø 16xØ 6x1,2 | | 16 | 16 | 16 | 16 | |
| | Q262040 | Arandela muelle A-6 | | 8 | 8 | 8 | 8 | |
| | Q162040 | Tuerca exagonal M-6 | | 8 | 8 | 8 | 8 | |
| 31 | X260150 | Pata regulable | | 4 | 4 | 4 | 4 | |
| 32 | Q162040 | Tuerca exagonal M-6 | | 29 | 29 | 29 | 29 | ( Amarre patas armazon y soportes de cuba ) |
| 33 | Q262040 | Arandela muelle A-6 | | 29 | 29 | 29 | 29 | ( Amarre patas armazon y soportes de cuba ) |
| 34 | Q302022 | Arandela plana Ø 16xØ 6x1,2 | | 29 | 29 | 29 | 29 | ( Amarre patas armazon y soportes de cuba ) |
| 35 | Z330103 | Soporte pata | | 2 | 2 | 2 | 2 | |
| 36 | Q302022 | Arandela plana Ø 16xØ 6x1,2 | | 29 | 29 | 29 | 29 | ( Amarre patas armazon y soportes de cuba ) |
| 37 | Q012043 | Tornillo exagonal M-6x20 | | 29 | 29 | 29 | 29 | ( Amarre patas armazon y soportes de cuba ) |
| 38 | Z330105 | Empalme armazon | | 2 | 2 | 2 | 2 | |
| | Q012043 | Tornillo exagonal M-6x20 | | 4 | 4 | 4 | 4 | |
| | Q302022 | Arandela plana Ø 16xØ 6x1,2 | | 8 | 8 | 8 | 8 | |
| | Q262040 | Arandela muelle A-6 | | 4 | 4 | 4 | 4 | |
| | Q162040 | Tuerca exagonal M-6 | | 4 | 4 | 4 | 4 | |
| 39 | Q162040 | Tuerca exagonal M-6 | | 8 | 8 | 8 | 8 | |
| 40 | Q262040 | Arandela muelle A-6 | | 8 | 8 | 8 | 8 | |
| 41 | Z310341 | Arandela rectangular | | 8 | 8 | 8 | 8 | |
| 42 | Z330906 | Manguera comunicacion | | 1 | 1 | 1 | 1 | |
| 43 | Q881324 | Abrazadera 50 - 70 | | 2 | 2 | 2 | 2 | |
| 44 | Z702101 | Tuerca R 11/2 | | 2 | 2 | 2 | 2 | |
| 45 | Q907009 | Arandela junta Ø 70xØ 48x1,5 | | 2 | 2 | 2 | 2 | |
| 46 | Z330901 | Pasamuros comunicacion | | 2 | 2 | 2 | 2 | |

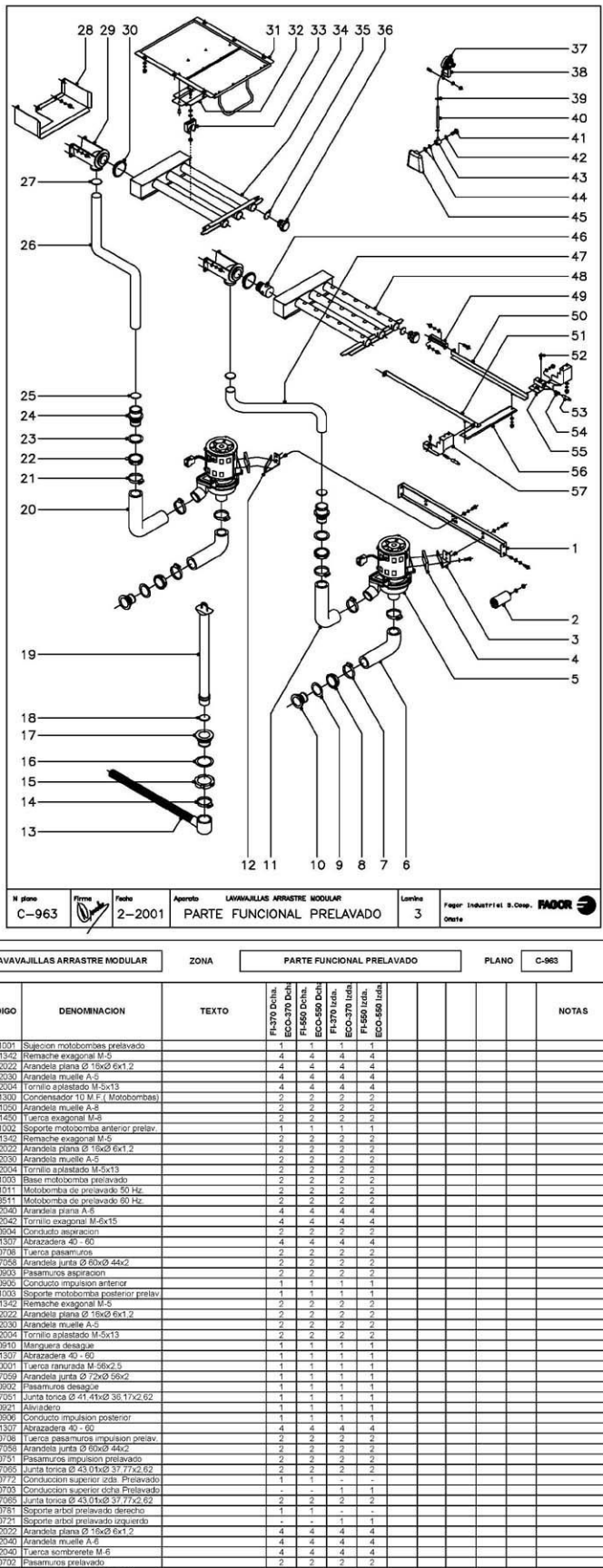


| N plano | Firma | Fecha | Aparato | Lamina |
|---|---|---|---|---|
| C–963 | | 2–2001 | LAVAVAJILLAS ARRASTRE MODULAR<br>PARTE FUNCIONAL PRELAVADO | 3 |

Fagor Industrial S.Coop. FAGOR
Onate

| MOD. | LAVAVAJILLAS ARRASTRE MODULAR | ZONA | PARTE FUNCIONAL PRELAVADO | PLANO | C-963 |
|---|---|---|---|---|---|

| ITEM | CODIGO | DENOMINACION | TEXTO | FI-370 Dcha. ECO-370 Dcha. | FI-550 Dcha. ECO-550 Dcha | FI-370 Izda. ECO-370 Izda. | FI-550 Izda. ECO-550 Izda. | NOTAS |
|---|---|---|---|---|---|---|---|---|
| 1 | Z331001 | Sujecion motobombas prelavado | | 1 | 1 | 1 | 1 | |
| | Q221342 | Remache exagonal M-5 | | 4 | 4 | 4 | 4 | |
| | Q302022 | Arandela plana Ø 18xØ 6x1,2 | | 4 | 4 | 4 | 4 | |
| | Q262030 | Arandela muelle A-6 | | 4 | 4 | 4 | 4 | |
| | Q152004 | Tornillo aplastado M-5x13 | | 4 | 4 | 4 | 4 | |
| 2 | V321300 | Condensador 10 M.F.( Motobombas) | | 2 | 2 | 2 | 2 | |
| | Q261050 | Arandela muelle A-8 | | 2 | 2 | 2 | 2 | |
| | Q161450 | Tuerca exagonal M-8 | | 2 | 2 | 2 | 2 | |
| 3 | Z331002 | Soporte motobomba anterior prelav. | | 1 | 1 | 1 | 1 | |
| | Q221342 | Remache exagonal M-5 | | 2 | 2 | 2 | 2 | |
| | Q302022 | Arandela plana Ø 18xØ 6x1,2 | | 2 | 2 | 2 | 2 | |
| | Q262030 | Arandela muelle A-5 | | 2 | 2 | 2 | 2 | |
| | Q152004 | Tornillo aplastado M-5x13 | | 2 | 2 | 2 | 2 | |
| 4 | Z201003 | Base motobomba prelavado | | 2 | 2 | 2 | 2 | |
| 5 | Z201011 | Motobomba de prelavado 50 Hz. | | 2 | 2 | 2 | 2 | |
| 5 | Z203511 | Motobomba de prelavado 60 Hz. | | 2 | 2 | 2 | 2 | |
| | Q232040 | Arandela plana A-6 | | 4 | 4 | 4 | 4 | |
| | Q012042 | Tornillo exagonal M-6x15 | | 4 | 4 | 4 | 4 | |
| 6 | Z710904 | Conducto aspiracion | | 2 | 2 | 2 | 2 | |
| 7 | Q881307 | Abrazadera 40 - 60 | | 4 | 4 | 4 | 4 | |
| 8 | Z710708 | Tuerca pasamuros | | 2 | 2 | 2 | 2 | |
| 9 | Q307058 | Arandela junta Ø 60xØ 44x2 | | 2 | 2 | 2 | 2 | |
| 10 | Z710903 | Pasamuros aspiracion | | 2 | 2 | 2 | 2 | |
| 11 | Z710905 | Conducto impulsion anterior | | 1 | 1 | 1 | 1 | |
| 12 | Z331003 | Soporte motobomba posterior prelav. | | 1 | 1 | 1 | 1 | |
| | Q221342 | Remache exagonal M-5 | | 2 | 2 | 2 | 2 | |
| | Q302022 | Arandela plana Ø 18xØ 6x1,2 | | 2 | 2 | 2 | 2 | |
| | Q262030 | Arandela muelle A-5 | | 2 | 2 | 2 | 2 | |
| | Q152004 | Tornillo aplastado M-5x13 | | 2 | 2 | 2 | 2 | |
| 13 | Z200910 | Manguera desague | | 1 | 1 | 1 | 1 | |
| 14 | Q881307 | Abrazadera 40 - 60 | | 1 | 1 | 1 | 1 | |
| 15 | Q220001 | Tuerca ranurada M-56x2,5 | | 1 | 1 | 1 | 1 | |
| 16 | Q307059 | Arandela junta Ø 72xØ 56x2 | | 1 | 1 | 1 | 1 | |
| 17 | Z710902 | Pasamuros desague | | 1 | 1 | 1 | 1 | |
| 18 | Q307051 | Junta torica Ø 41.41xØ 36.17x2,62 | | 1 | 1 | 1 | 1 | |
| 19 | Z330921 | Aliviadero | | 1 | 1 | 1 | 1 | |
| 20 | Z710906 | Conducto impulsion posterior | | 1 | 1 | 1 | 1 | |
| 21 | Q881307 | Abrazadera 40 - 60 | | 4 | 4 | 4 | 4 | |
| 22 | Z710708 | Tuerca pasamuros impulsion prelav. | | 2 | 2 | 2 | 2 | |
| 23 | Q307058 | Arandela junta Ø 60xØ 44x2 | | 2 | 2 | 2 | 2 | |
| 24 | Z330751 | Pasamuros impulsion prelavado | | 2 | 2 | 2 | 2 | |
| 25 | Q307065 | Junta torica Ø 43,01xØ 37,77x2,62 | | 2 | 2 | 2 | 2 | |
| 26 | Z330772 | Conduccion superior izda. Prelavado | | 1 | - | - | - | |
| s/n | Z330703 | Conduccion superior dcha Prelavado | | - | - | 1 | 1 | |
| 27 | Q307065 | Junta torica Ø 43,01xØ 37,77x2,62 | | 2 | 2 | 2 | 2 | |
| 28 | Z330761 | Soporte arbol prelavado derecho | | 1 | 1 | - | - | |
| s/n | Z330721 | Soporte arbol prelavado izquierdo | | - | - | 1 | 1 | |
| | Q302022 | Arandela plana Ø 18xØ 6x1,2 | | 4 | 4 | 4 | 4 | |
| | Q262040 | Arandela muelle A-6 | | 4 | 4 | 4 | 4 | |
| | Q212040 | Tuerca sombrerete M-6 | | 4 | 4 | 4 | 4 | |
| 29 | Z330702 | Pasamuros prelavado | | 2 | 2 | 2 | 2 | |
| | Q302022 | Arandela plana Ø 18xØ 6x1,2 | | 8 | 8 | 8 | 8 | |
| | Q262040 | Arandela muelle A-6 | | 8 | 8 | 8 | 8 | |
| | Q212040 | Tuerca sombrerete M-6 | | 8 | 8 | 8 | 8 | |
| 30 | Z310709 | Junta estanqueidad | | 2 | 2 | 2 | 2 | |
| 31 | Z330728 | Soporte superior prelavado derecho | | 1 | 1 | - | - | |
| s/n | Z330722 | Soporte superior prelavado izquierdo | | - | - | 1 | 1 | |
| | Q302022 | Arandela plana Ø 18xØ 6x1,2 | | 6 | 6 | 6 | 6 | |
| | Q262030 | Arandela muelle A-5 | | 6 | 6 | 6 | 6 | |
| | Q212031 | Tuerca sombrerete M-5 | | 6 | 6 | 6 | 6 | |
| 32 | Z330725 | Sujecion superior prelavado | | 1 | 1 | 1 | 1 | |
| | Q412004 | Remache monobolt Ø 4,8 | | 6 | 6 | 6 | 6 | |
| 33 | Z310751 | Abrazadera de presion | | 2 | 2 | 2 | 2 | |
| | Q152004 | Tornillo aplastado M-5x13 | | 2 | 2 | 2 | 2 | |
| | Q232040 | Arandela plana A-6 | | 4 | 4 | 4 | 4 | |
| | Q162030 | Tuerca exagonal M-5 | | 2 | 2 | 2 | 2 | |
| 34 | Z330706 | Distribuidor prelavado derecho | | 1 | 1 | - | - | |
| s/n | Z330741 | Distribuidor prelavado izquierdo | | - | - | 1 | 1 | |
| 35 | Q307068 | Junta torica Ø33xØ27xØ3 | | 6 | 6 | 6 | 6 | |
| 36 | Z310721 | Tapon cierre | | 6 | 6 | 6 | 6 | |
| 37 | Z273006 | Presostato simple | | 1 | 1 | 1 | 1 | |
| | Q082032 | Tornillo alomado BZ-3,5x9,5 | | 1 | 1 | 1 | 1 | |
| 38 | Z602923 | Soporte presostato | | 1 | 1 | 1 | 1 | |
| | Q232040 | Arandela plana A-6 | | 1 | 1 | 1 | 1 | |
| | Q162040 | Tuerca exagonal M-6 | | 1 | 1 | 1 | 1 | |
| 39 | P102154 | Brida elastica | | 2 | 2 | 2 | 2 | |
| 40 | 3702400 | Tubo de goma Ø 8x4x380 | | 1 | 1 | 1 | 1 | |
| 41 | Z203013 | Tornillo presostato | | 1 | 1 | 1 | 1 | |
| 42 | Q307003 | Junta torica Ø16,01xØ10,77xØ2,62 | | 1 | 1 | 1 | 1 | |
| 43 | Z203012 | Empalme presostato | | 1 | 1 | 1 | 1 | |
| 44 | Q307003 | Junta torica Ø16,01xØ10,77xØ2,62 | | 2 | 2 | 2 | 2 | |
| 45 | Z203011 | Camera presostato | | 1 | 1 | 1 | 1 | |
| 46 | Z330787 | Reduccion prelavado | | 1 | 1 | 1 | 1 | |
| 47 | Z330771 | Conduccion inferior izda. Prelavado | | 1 | 1 | - | - | |
| s/n | Z330701 | Conduccion inferior dcha. Prelavado | | - | - | 1 | 1 | |
| 48 | Z330741 | Distribuidor prelavado izquierdo | | 1 | 1 | - | - | |
| s/n | Z330706 | Distribuidor prelavado derecho | | - | - | 1 | 1 | |
| 49 | Z330782 | Suplemento guia derecho | | 1 | 1 | - | - | |
| | Q302022 | Arandela plana Ø 18xØ 6x1,2 | | 2 | 2 | 1 | 1 | |
| | Q262040 | Arandela muelle A-6 | | 2 | 2 | 1 | 1 | |
| | Q212040 | Tuerca sombrerete M-6 | | 2 | 2 | 1 | 1 | |
| | Q012041 | Tornillo exagonal M-6x10 | | 1 | 1 | - | - | |
| 50 | Z330783 | Guia soporte derecho prelavado | | 1 | 1 | - | - | |
| s/n | Z310733 | Guia soporte derecho prelavado | | - | - | 1 | 1 | |
| | Q302022 | Arandela plana Ø 18xØ 6x1,2 | | 1 | 1 | - | - | |
| | Q262030 | Arandela muelle A-5 | | 1 | 1 | - | - | |
| | Q212031 | Tuerca sombrerete M-5 | | 1 | 1 | - | - | |
| 51 | Z310731 | Guia soporte izquierdo | | 1 | 1 | 1 | 1 | |
| | Q302022 | Arandela plana Ø 18xØ 6x1,2 | | 2 | 2 | 2 | 2 | |
| | Q262040 | Arandela muelle A-6 | | 1 | 1 | 1 | 1 | |
| | Q212040 | Tuerca sombrerete M-6 | | 1 | 1 | 1 | 1 | |
| | Q262030 | Arandela muelle A-5 | | 1 | 1 | 1 | 1 | |
| | Q212031 | Tuerca sombrerete M-5 | | 1 | 1 | 1 | 1 | |
| 52 | Z310729 | Guia fijacion distribuidor | | 2 | 2 | 2 | 2 | |
| 53 | Z310728 | Eje fijacion distribuidor | | 2 | 2 | 2 | 2 | |
| 54 | Z883001 | Resorte | | 2 | 2 | 2 | 2 | |
| 55 | Z310725 | Soporte inferior derecho prelavado | | 1 | - | - | - | |
| s/n | Z330711 | Soporte inferior derecho prelavado | | - | - | 1 | 1 | |
| | Q302022 | Arandela plana Ø 18xØ 6x1,2 | | 4 | 4 | 4 | 4 | |
| | Q262030 | Arandela muelle A-5 | | 4 | 4 | 4 | 4 | |
| | Q212031 | Tuerca sombrerete M-5 | | 4 | 4 | 4 | 4 | |
| 56 | Z330785 | Distanciador prelavado | | 1 | 1 | 1 | 1 | |
| | Q302022 | Arandela plana Ø 18xØ 6x1,2 | | 2 | 2 | 2 | 2 | |
| | Q262030 | Arandela muelle A-5 | | 2 | 2 | 2 | 2 | |
| | Q212031 | Tuerca sombrerete M-5 | | 2 | 2 | 2 | 2 | |
| 57 | Z330760 | Soporte inferior izquierdo prelavado | | 1 | 1 | - | - | |
| s/n | Z310722 | Soporte inferior izquierdo prelavado | | - | - | 1 | 1 | |

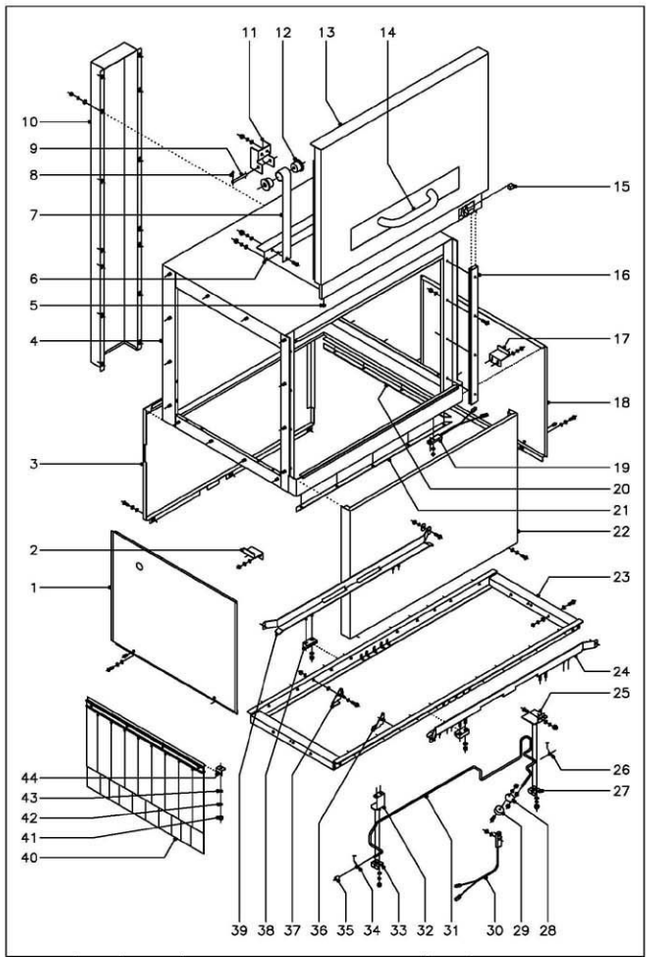


| N plano | Firma | Fecha | Aparato | Lamina | |
|---|---|---|---|---|---|
| C–964 | | 2–2001 | LAVAVAJILLAS ARRASTRE MODULAR<br>TUNEL DE LAVADO | 4 | Fagor Industrial S.Coop. FAGOR Orate |

| MOD. | LAVAVAJILLAS ARRASTRE MODULAR | ZONA | TUNEL DE LAVADO | PLANO | C-964 |
|---|---|---|---|---|---|

| ITEM | CODIGO | DENOMINACION | TEXTO | FI-280Dcha. ECO-280 Dch. | FI-370 Dcha. ECO-370 Dch. | FI-460 Dcha. ECO-460 Dch. | FI-550 Dcha. ECO-550 Dch. | FI-280 Izda. ECO-280 Izda. | FI-370 Izda. ECO-370 Izda. | FI-460 Izda. ECO-460 Izda. | FI-550 Izda. ECO-550 Izda. | NOTAS |
|---|---|---|---|---|---|---|---|---|---|---|---|---|
| 1 | Z312904 | Panel lateral izquierdo | | - | - | - | - | 1 | - | 1 | - | |
| | Q221342 | Remache exagonal M-5 | | - | - | - | - | 2 | - | 2 | - | |
| | Q302022 | Arandela plana Ø 16xØ 6x1,2 | | - | - | - | - | 2 | - | 2 | - | |
| | Q262030 | Arandela muelle A-5 | | - | - | - | - | 2 | - | 2 | - | |
| | Q152004 | Tornillo aplastado M-5x13 | | - | - | - | - | 2 | - | 2 | - | |
| 2 | Z312917 | Apoya panel | | - | - | - | - | 2 | - | 2 | - | |
| | Q232040 | Arandela plana A-8 | | - | - | - | - | 4 | - | 4 | - | |
| | Q262040 | Arandela muelle A-8 | | - | - | - | - | 4 | - | 4 | - | |
| | Q162040 | Tuerca exagonal M-8 | | - | - | - | - | 4 | - | 4 | - | |
| 3 | Z312951 | Panel posterior lavado derecho | | 1 | 1 | 1 | 1 | - | - | - | - | |
| s/n | Z312953 | Panel posterior lavado izquierdo | | - | - | - | - | 1 | 1 | 1 | 1 | |
| s/n | Z312905 | Panel posterior lavado | | - | - | 1 | 1 | - | - | 1 | 1 | |
| | Q302022 | Arandela plana Ø 16xØ 6x1,2 | | 3 | 3 | 3 | 3 | 3 | 3 | 3 | 3 | |
| | Q262030 | Arandela muelle A-5 | | 3 | 3 | 3 | 3 | 3 | 3 | 3 | 3 | |
| | Q152004 | Tornillo aplastado M-5x13 | | 3 | 3 | 3 | 3 | 3 | 3 | 3 | 3 | |
| 4 | Z310301 | Tunel lavado | | 1 | 1 | 1 | 1 | 1 | 1 | 1 | 1 | |
| 5 | Z270516 | Tope puerta | | 2 | 2 | 2 | 2 | 2 | 2 | 2 | 2 | |
| 6 | Z310512 | Amarre resorte puerta lavado | | 1 | 1 | 2 | 2 | 1 | 1 | 2 | 2 | |
| | Q232040 | Arandela plana A-8 | | 4 | 4 | 8 | 8 | 4 | 4 | 8 | 8 | |
| | Q262030 | Arandela muelle A-5 | | 4 | 4 | 8 | 8 | 4 | 4 | 8 | 8 | |
| | Q212031 | Tuerca sombrerete M-5 | | 4 | 4 | 8 | 8 | 4 | 4 | 8 | 8 | |
| 7 | Z310511 | Resorte fuerza constante | | 2 | 2 | 4 | 4 | 2 | 2 | 4 | 4 | |
| | Q152004 | Tornillo aplastado M-5x13 | | 2 | 2 | 4 | 4 | 2 | 2 | 4 | 4 | |
| | Q232040 | Arandela plana A-5 | | 2 | 2 | 4 | 4 | 2 | 2 | 4 | 4 | |
| | Q262030 | Arandela muelle A-5 | | 2 | 2 | 4 | 4 | 2 | 2 | 4 | 4 | |
| | Q212031 | Tuerca sombrerete M-5 | | 2 | 2 | 4 | 4 | 2 | 2 | 4 | 4 | |
| 8 | Q352001 | Pasador de aletas Ø 2x15 | | 4 | 4 | 8 | 8 | 4 | 4 | 8 | 8 | |
| 9 | Z270514 | Eje resorte | | 2 | 2 | 4 | 4 | 2 | 2 | 4 | 4 | |
| 10 | Z313049 | Cubierta posterior cuadro electrico | | 1 | 1 | 1 | 1 | 1 | 1 | 1 | 1 | |
| | Q302022 | Arandela plana Ø16xØ6x1,2 | | 14 | 14 | 14 | 14 | 14 | 14 | 14 | 14 | |
| | Q262040 | Arandela muelle A-8 | | 14 | 14 | 14 | 14 | 14 | 14 | 14 | 14 | |
| | Q162040 | Tuerca exagonal M-8 | | 14 | 14 | 14 | 14 | 14 | 14 | 14 | 14 | |
| 11 | Z270511 | Soporte resorte puerta | | 2 | 2 | 4 | 4 | 2 | 2 | 4 | 4 | |
| | Q232040 | Arandela plana A-8 | | 4 | 4 | 8 | 8 | 4 | 4 | 8 | 8 | |
| | Q262030 | Arandela muelle A-5 | | 4 | 4 | 8 | 8 | 4 | 4 | 8 | 8 | |
| | Q212031 | Tuerca sombrerete M-5 | | 4 | 4 | 8 | 8 | 4 | 4 | 8 | 8 | |
| 12 | Z270512 | Encaje resorte puerta | | 4 | 4 | 8 | 8 | 4 | 4 | 8 | 8 | |
| 13 | Z310501 | Puerta lavado | | 1 | 1 | 2 | 2 | 1 | 1 | 2 | 2 | |
| 14 | Z200550 | Asa puerta lavado | | 1 | 1 | 2 | 2 | 1 | 1 | 2 | 2 | |
| 15 | Z200506 | Iman puerta | | 1 | 1 | 2 | 2 | 1 | 1 | 2 | 2 | |
| 16 | Z270336 | Guia puerta | | 2 | 2 | 4 | 4 | 2 | 2 | 4 | 4 | |
| | Q152045 | Tornillo amarre M-6x25 | | 8 | 8 | 16 | 16 | 8 | 8 | 16 | 16 | |
| | Q232040 | Arandela plana A-8 | | 8 | 8 | 16 | 16 | 8 | 8 | 16 | 16 | |
| | Q222012 | Tuerca autobloicante M-8 | | 8 | 8 | 16 | 16 | 8 | 8 | 16 | 16 | |
| 17 | Z312917 | Apoyo panel | | 2 | 2 | - | - | - | - | - | - | |
| | Q302022 | Arandela plana Ø 16xØ 6x1,2 | | 4 | - | 4 | - | - | - | - | - | |
| | Q262040 | Arandela muelle A-8 | | 4 | - | 4 | - | - | - | - | - | |
| | Q162040 | Tuerca exagonal M-8 | | 4 | - | 4 | - | - | - | - | - | |
| 18 | Z312903 | Panel lateral derecho | | 1 | - | 1 | - | - | - | - | - | |
| | Q302022 | Arandela plana Ø 16xØ 6x1,2 | | 2 | - | 2 | - | - | - | - | - | |
| | Q262030 | Arandela muelle A-5 | | 2 | - | 2 | - | - | - | - | - | |
| | Q152004 | Tornillo aplastado M-5x13 | | 2 | - | 2 | - | - | - | - | - | |
| 19 | Z100522 | Interruptor magnetico ( puerta ) | | 1 | 1 | 2 | 2 | 1 | 1 | 2 | 2 | |
| | Q242020 | Arandela abanico A-4 | | 2 | 2 | 4 | 4 | 2 | 2 | 4 | 4 | |
| | Q162020 | Tuerca exagonal M-4 | | 2 | 2 | 4 | 4 | 2 | 2 | 4 | 4 | |
| 20 | Z310325 | Perfil junta transversal lavado | | 2 | 2 | 4 | 4 | 2 | 2 | 4 | 4 | |
| 21 | Z310324 | Perfil junta longitudinal lavado | | 2 | 2 | 4 | 4 | 2 | 2 | 4 | 4 | |
| 22 | Z312901 | Panel frontal lavado | | 1 | 1 | 2 | 2 | 1 | 1 | 2 | 2 | |
| | Q302022 | Arandela plana Ø 16xØ 6x1,2 | | 3 | 3 | 6 | 6 | 3 | 3 | 6 | 6 | |
| | Q262030 | Arandela muelle A-5 | | 3 | 3 | 6 | 6 | 3 | 3 | 6 | 6 | |
| | Q152004 | Tornillo aplastado M-5x13 | | 3 | 3 | 6 | 6 | 3 | 3 | 6 | 6 | |
| 23 | Z315021 | Soporte uñas lavado-preaclarado | | 1 | 1 | 1 | 1 | 1 | 1 | 1 | 1 | |
| s/n | Z355001 | Soporte uñas lavado | | - | - | 1 | 1 | - | - | 1 | 1 | |
| | Q012042 | Tornillo exagonal M-6x15 | | 2 | 2 | 4 | 4 | 2 | 2 | 4 | 4 | |
| | Q232040 | Arandela plana A-8 | | 4 | 4 | 8 | 8 | 4 | 4 | 8 | 8 | |
| | Q262040 | Arandela muelle A-8 | | 2 | 2 | 4 | 4 | 2 | 2 | 4 | 4 | |
| | Q222012 | Tuerca autobloicante M-8 | | 2 | 2 | 4 | 4 | 2 | 2 | 4 | 4 | |
| 24 | Z315012 | Guia lavado anterior derecho | | 1 | 1 | 2 | 2 | - | - | - | - | |
| s/n | Z315031 | Guia lavado anterior izquierdo | | - | - | - | - | 1 | 1 | 2 | 2 | |
| | Q012042 | Tornillo exagonal M-6x15 | | 2 | 2 | 4 | 4 | 2 | 2 | 4 | 4 | |
| | Z310341 | Arandela rectangular | | 2 | 2 | 4 | 4 | 2 | 2 | 4 | 4 | |
| | Q262040 | Arandela muelle A-8 | | 2 | 2 | 4 | 4 | 2 | 2 | 4 | 4 | |
| | Q162040 | Tuerca exagonal M-8 | | 2 | 2 | 4 | 4 | 2 | 2 | 4 | 4 | |
| 25 | Z271213 | Escuadra soporte pulsador | | 1 | 1 | 2 | 2 | 1 | 1 | 2 | 2 | |
| | Q152004 | Tornillo aplastado M-5x13 | | 2 | 2 | 4 | 4 | 2 | 2 | 4 | 4 | |
| | Q232040 | Arandela plana A-6 | | 2 | 2 | 4 | 4 | 2 | 2 | 4 | 4 | |
| | Q262030 | Arandela muelle A-5 | | 2 | 2 | 4 | 4 | 2 | 2 | 4 | 4 | |
| | Q212031 | Tuerca sombrerete M-5 | | 2 | 2 | 4 | 4 | 2 | 2 | 4 | 4 | |
| 26 | Z271203 | Muelle torsion izquierdo | | 2 | 2 | 4 | 4 | - | - | - | - | |
| s/n | Z271204 | Muelle torsion derecho | | - | - | - | - | 2 | 2 | 4 | 4 | |
| 27 | Z271201 | Soporte pulsador | | 1 | 1 | 2 | 2 | 1 | 1 | 2 | 2 | |
| | Q232040 | Arandela plana A-8 | | 2 | 2 | 4 | 4 | 2 | 2 | 4 | 4 | |
| | Q262030 | Arandela muelle A-5 | | 2 | 2 | 4 | 4 | 2 | 2 | 4 | 4 | |
| | Q212031 | Tuerca sombrerete M-5 | | 2 | 2 | 4 | 4 | 2 | 2 | 4 | 4 | |
| 28 | Z271206 | Soporte iman | | 1 | - | 2 | 1 | 1 | - | 2 | 1 | |
| | Q162040 | Tuerca exagonal M-8 | | 2 | - | 4 | 2 | 2 | - | 4 | 2 | |
| 29 | Z271207 | Iman pulsador | | 1 | - | 2 | 1 | 1 | - | 2 | 1 | |
| | Q072033 | Tornillo g.s. M-5x20 | | 1 | - | 2 | 1 | 1 | - | 2 | 1 | |
| | Q232030 | Arandela plana A-5 | | 1 | - | 2 | 1 | 1 | - | 2 | 1 | |
| | Q212031 | Tuerca sombrerete M-5 | | 1 | - | 2 | 1 | 1 | - | 2 | 1 | |
| 30 | Z100522 | Interruptor magnetico | | 1 | - | 2 | 1 | 1 | - | 2 | 1 | |
| | Q242020 | Arandela abanico A-4 | | 2 | - | 4 | 2 | 2 | - | 4 | 2 | |
| | Q162020 | Tuerca exagonal M-4 | | 2 | - | 4 | 2 | 2 | - | 4 | 2 | |
| 31 | Z311221 | Pulsador lavado derecho | | 1 | 1 | 2 | 2 | - | - | - | - | |
| s/n | Z311201 | Pulsador lavado izquierdo | | - | - | - | - | 1 | 1 | 2 | 2 | |
| 32 | Z271211 | "U" soporte pulsadores | | 1 | 1 | 2 | 2 | 1 | 1 | 2 | 2 | |
| | Q232040 | Arandela plana A-8 | | 2 | 2 | 4 | 4 | 2 | 2 | 4 | 4 | |
| | Q262030 | Arandela muelle A-5 | | 2 | 2 | 4 | 4 | 2 | 2 | 4 | 4 | |
| | Q212031 | Tuerca sombrerete M-5 | | 2 | 2 | 4 | 4 | 2 | 2 | 4 | 4 | |
| 33 | Z271201 | Soporte pulsador | | 1 | 1 | 2 | 2 | 1 | 1 | 2 | 2 | |
| | Q232040 | Arandela plana A-8 | | 2 | 2 | 4 | 4 | 2 | 2 | 4 | 4 | |
| | Q262030 | Arandela muelle A-5 | | 2 | 2 | 4 | 4 | 2 | 2 | 4 | 4 | |
| | Q212031 | Tuerca sombrerete M-5 | | 2 | 2 | 4 | 4 | 2 | 2 | 4 | 4 | |
| 34 | Z271203 | Muelle torsion izquierdo | | 1 | 1 | 2 | 2 | - | - | - | - | |
| s/n | Z271204 | Muelle torsion derecho | | - | - | - | - | 1 | 1 | 2 | 2 | |
| 35 | Z311231 | Casquillo roscado | | 1 | 1 | 2 | 2 | 1 | 1 | 2 | 2 | |
| 36 | Z275056 | Uña arrastre izquierda | | 10 | 10 | 16 | 16 | 10 | 10 | 16 | 16 | |
| 37 | Z275057 | Uña arrastre derecha | | 10 | 10 | 16 | 16 | 10 | 10 | 16 | 16 | |
| | Q152046 | Tornillo exagonal con cuello M-8x15 | | 20 | 20 | 32 | 32 | 20 | 20 | 32 | 32 | |
| | Q232050 | Arandela plana A-8 | | 40 | 40 | 64 | 64 | 40 | 40 | 64 | 64 | |
| | Q232040 | Arandela plana A-6 | | 20 | 20 | 32 | 32 | 20 | 20 | 32 | 32 | |
| | Q222012 | Tuerca autobloicante M-8 | | 20 | 20 | 32 | 32 | 20 | 20 | 32 | 32 | |
| 38 | Z275075 | Deslizamiento guias | | 6 | 6 | 10 | 10 | 6 | 6 | 10 | 10 | |
| | Q232040 | Arandela plana A-6 | | 12 | 12 | 20 | 20 | 12 | 12 | 20 | 20 | |
| | Q222012 | Tuerca autobloicante M-6 | | 12 | 12 | 20 | 20 | 12 | 12 | 20 | 20 | |
| 39 | Z315014 | Guia lavado posterior | | 1 | 1 | 2 | 2 | 1 | 1 | 2 | 2 | |
| | Q012042 | Tornillo exagonal M-6x15 | | 2 | 2 | 4 | 4 | 2 | 2 | 4 | 4 | |
| | Z310341 | Arandela rectangular | | 2 | 2 | 4 | 4 | 2 | 2 | 4 | 4 | |
| | Q262040 | Arandela muelle A-8 | | 2 | 2 | 4 | 4 | 2 | 2 | 4 | 4 | |
| | Q162040 | Tuerca exagonal M-8 | | 2 | 2 | 4 | 4 | 2 | 2 | 4 | 4 | |
| 40 | Z276410 | Cortina interior completa | | 2 | 1 | 3 | 2 | 2 | 1 | 3 | 2 | |
| 41 | Q212031 | Tuerca sombrerete M-5 | | 4 | 2 | 6 | 4 | 4 | 2 | 6 | 4 | |
| 42 | Q262030 | Arandela muelle A-5 | | 4 | 2 | 6 | 4 | 4 | 2 | 6 | 4 | |
| 43 | Q232040 | Arandela plana A-6 | | 4 | 2 | 6 | 4 | 4 | 2 | 6 | 4 | |
| 44 | Z270326 | Sujecion cortina | | 4 | 2 | 6 | 4 | 4 | 2 | 6 | 4 | |

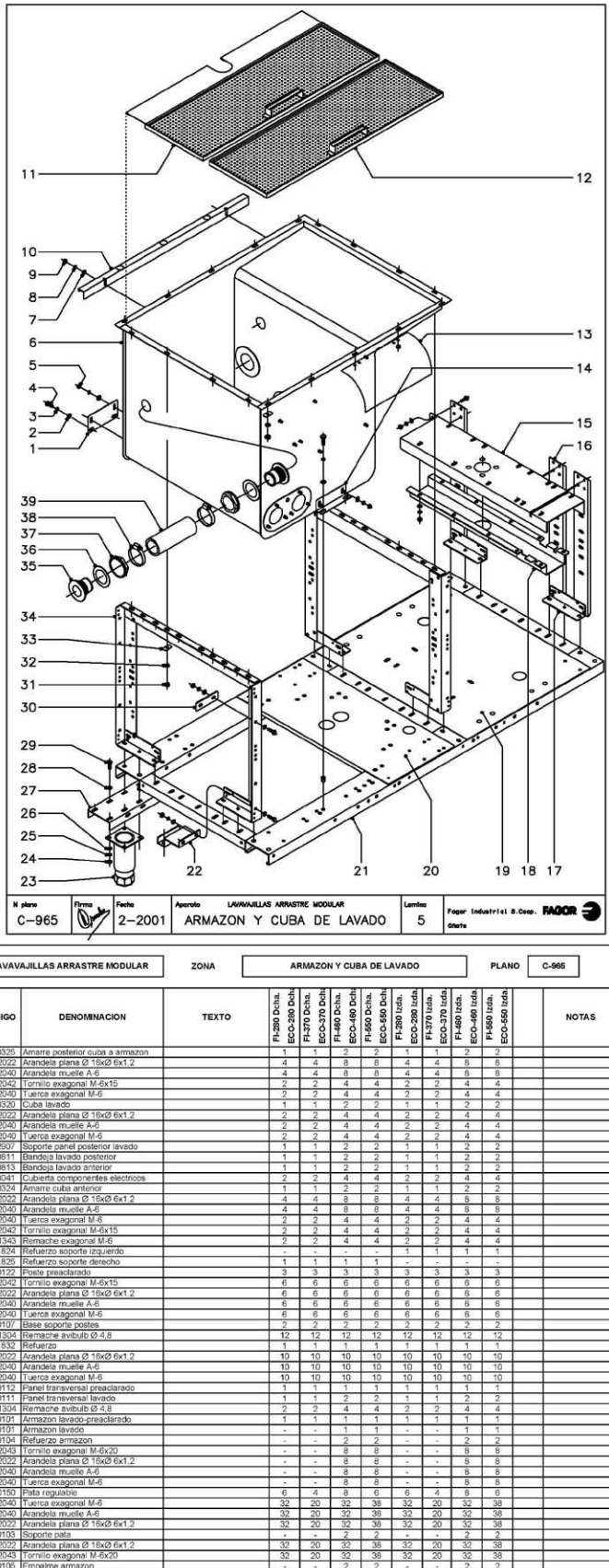


| N plano | Firma | Fecha | Aparato | Lamina |
|---|---|---|---|---|
| C-965 | | 2-2001 | LAVAVAJILLAS ARRASTRE MODULAR<br>ARMAZON Y CUBA DE LAVADO | 5 |

Fagor Industrial S.Coop. FAGOR
Oñate

| MOD. | LAVAVAJILLAS ARRASTRE MODULAR | ZONA | ARMAZON Y CUBA DE LAVADO | PLANO | C-965 |
|---|---|---|---|---|---|

| ITEM | CODIGO | DENOMINACION | TEXTO | FI-280 Dcha.<br>ECO-280 Dcha. | FI-370 Dcha.<br>ECO-370 Dcha. | FI-460 Dcha.<br>ECO-460 Dcha | FI-550 Dcha.<br>ECO-550 Dcha. | FI-280 Izda.<br>ECO-280 Izda. | FI-370 Izda.<br>ECO-370 Izda. | FI-460 Izda.<br>ECO-460 Izda. | FI-550 Izda.<br>ECO-550 Izda. | NOTAS |
|---|---|---|---|---|---|---|---|---|---|---|---|---|
| 1 | Z270325 | Amarre posterior cuba a armazon | | 1 | 1 | 2 | 2 | 1 | 1 | 2 | 2 | |
| 2 | Q302022 | Arandela plana Ø 16xØ 6x1,2 | | 4 | 4 | 8 | 8 | 4 | 4 | 8 | 8 | |
| 3 | Q262040 | Arandela muelle A-6 | | 4 | 4 | 8 | 8 | 4 | 4 | 8 | 8 | |
| 4 | Q012042 | Tornillo exagonal M-6x15 | | 2 | 2 | 4 | 4 | 2 | 2 | 4 | 4 | |
| 5 | Q162040 | Tuerca exagonal M-6 | | 2 | 2 | 4 | 4 | 2 | 2 | 4 | 4 | |
| 6 | Z310320 | Cuba lavado | | 1 | 1 | 2 | 2 | 1 | 1 | 2 | 2 | |
| 7 | Q302022 | Arandela plana Ø 16xØ 6x1,2 | | 2 | 2 | 4 | 4 | 2 | 2 | 4 | 4 | |
| 8 | Q262040 | Arandela muelle A-6 | | 2 | 2 | 4 | 4 | 2 | 2 | 4 | 4 | |
| 9 | Q162040 | Tuerca exagonal M-6 | | 2 | 2 | 4 | 4 | 2 | 2 | 4 | 4 | |
| 10 | Z312907 | Soporte panel posterior lavado | | 1 | 1 | 2 | 2 | 1 | 1 | 2 | 2 | |
| 11 | Z310811 | Bandeja lavado posterior | | 1 | 1 | 2 | 2 | 1 | 1 | 2 | 2 | |
| 12 | Z310813 | Bandeja lavado anterior | | 1 | 1 | 2 | 2 | 1 | 1 | 2 | 2 | |
| 13 | Z313041 | Cubierta componentes electricos | | 2 | 2 | 4 | 4 | 2 | 2 | 4 | 4 | |
| 14 | Z270324 | Amarre cuba anterior | | 1 | 1 | 2 | 2 | 1 | 1 | 2 | 2 | |
| | Q302022 | Arandela plana Ø 16xØ 6x1,2 | | 4 | 4 | 8 | 8 | 4 | 4 | 8 | 8 | |
| | Q262040 | Arandela muelle A-6 | | 4 | 4 | 8 | 8 | 4 | 4 | 8 | 8 | |
| | Q162040 | Tuerca exagonal M-6 | | 2 | 2 | 4 | 4 | 2 | 2 | 4 | 4 | |
| | Q012042 | Tornillo exagonal M-6x15 | | 2 | 2 | 4 | 4 | 2 | 2 | 4 | 4 | |
| | Q221343 | Remache exagonal M-6 | | 2 | 2 | 4 | 4 | 2 | 2 | 4 | 4 | |
| 15 | Z311824 | Refuerzo soporte izquierdo | | - | - | - | - | 1 | 1 | 1 | 1 | |
| s/n | Z311825 | Refuerzo soporte derecho | | 1 | 1 | 1 | 1 | - | - | - | - | |
| 16 | Z310122 | Poste preaclarado | | 3 | 3 | 3 | 3 | 3 | 3 | 3 | 3 | |
| | Q012042 | Tornillo exagonal M-6x15 | | 6 | 6 | 6 | 6 | 6 | 6 | 6 | 6 | |
| | Q302022 | Arandela plana Ø 16xØ 6x1,2 | | 6 | 6 | 6 | 6 | 6 | 6 | 6 | 6 | |
| | Q262040 | Arandela muelle A-6 | | 6 | 6 | 6 | 6 | 6 | 6 | 6 | 6 | |
| | Q162040 | Tuerca exagonal M-6 | | 6 | 6 | 6 | 6 | 6 | 6 | 6 | 6 | |
| 17 | Z310107 | Base soporte postes | | 2 | 2 | 2 | 2 | 2 | 2 | 2 | 2 | |
| | Q411304 | Remache avibulb Ø 4,8 | | 12 | 12 | 12 | 12 | 12 | 12 | 12 | 12 | |
| 18 | Z311832 | Refuerzo | | 1 | 1 | 1 | 1 | 1 | 1 | 1 | 1 | |
| | Q302022 | Arandela plana Ø 16xØ 6x1,2 | | 10 | 10 | 10 | 10 | 10 | 10 | 10 | 10 | |
| | Q262040 | Arandela muelle A-6 | | 10 | 10 | 10 | 10 | 10 | 10 | 10 | 10 | |
| | Q162040 | Tuerca exagonal M-6 | | 10 | 10 | 10 | 10 | 10 | 10 | 10 | 10 | |
| 19 | Z310112 | Panel transversal preaclarado | | 1 | 1 | 1 | 1 | 1 | 1 | 1 | 1 | |
| 20 | Z310111 | Panel transversal lavado | | 1 | 1 | 2 | 2 | 1 | 1 | 2 | 2 | |
| | Q411304 | Remache avibulb Ø 4,8 | | 2 | 2 | 4 | 4 | 2 | 2 | 4 | 4 | |
| 21 | Z310101 | Armazon lavado-preaclarado | | 1 | 1 | 1 | 1 | 1 | 1 | 1 | 1 | |
| s/n | Z350101 | Armazon lavado | | - | - | 1 | 1 | - | - | 1 | 1 | |
| 22 | Z330104 | Refuerzo armazon | | - | - | 2 | 2 | - | - | 2 | 2 | |
| | Q012043 | Tornillo exagonal M-6x20 | | - | - | 8 | 8 | - | - | 8 | 8 | |
| | Q302022 | Arandela plana Ø 16xØ 6x1,2 | | - | - | 8 | 8 | - | - | 8 | 8 | |
| | Q262040 | Arandela muelle A-6 | | - | - | 8 | 8 | - | - | 8 | 8 | |
| | Q162040 | Tuerca exagonal M-6 | | - | - | 8 | 8 | - | - | 8 | 8 | |
| 23 | X060150 | Pata regulable | | 6 | 4 | 8 | 6 | 6 | 4 | 8 | 6 | |
| 24 | Q162040 | Tuerca exagonal M-6 | | 32 | 20 | 32 | 38 | 32 | 20 | 32 | 38 | |
| 25 | Q262040 | Arandela muelle A-6 | | 32 | 20 | 32 | 38 | 32 | 20 | 32 | 38 | |
| 26 | Q302022 | Arandela plana Ø 16xØ 6x1,2 | | 32 | 20 | 32 | 38 | 32 | 20 | 32 | 38 | |
| 27 | Z330103 | Soporte pata | | - | - | 2 | 2 | - | - | 2 | 2 | |
| 28 | Q302022 | Arandela plana Ø 16xØ 6x1,2 | | 32 | 20 | 32 | 38 | 32 | 20 | 32 | 38 | |
| 29 | Q012043 | Tornillo exagonal M-6x20 | | 32 | 20 | 32 | 38 | 32 | 20 | 32 | 38 | |
| 30 | Z330106 | Empalme armazon | | - | - | 2 | 2 | - | - | 2 | 2 | |
| | Q012043 | Tornillo exagonal M-6x20 | | - | - | 4 | 4 | - | - | 4 | 4 | |
| | Q302022 | Arandela plana Ø 16xØ 6x1,2 | | - | - | 8 | 8 | - | - | 8 | 8 | |
| | Q262040 | Arandela muelle A-6 | | - | - | 4 | 4 | - | - | 4 | 4 | |
| | Q162040 | Tuerca exagonal M-6 | | - | - | 4 | 4 | - | - | 4 | 4 | |
| 31 | Q162040 | Tuerca exagonal M-6 | | 22 | 22 | 44 | 44 | 22 | 22 | 44 | 44 | |
| 32 | Q262040 | Arandela muelle A-6 | | 18 | 18 | 36 | 36 | 18 | 18 | 36 | 36 | |
| 33 | Z310341 | Arandela rectangular | | 18 | 18 | 36 | 36 | 18 | 18 | 36 | 36 | |
| 34 | Z310104 | Soporte de cubas de lavado montado | | 1 | 1 | 2 | 2 | 1 | 1 | 2 | 2 | |
| 35 | Z330901 | Pasamuros comunicación | | - | - | 2 | 2 | - | - | 2 | 2 | |
| 36 | Q307009 | Arandela junta Ø 70xØ 48x1,5 | | - | - | 2 | 2 | - | - | 2 | 2 | |
| 37 | Z702101 | Tuerca R.11/2 | | - | - | 2 | 2 | - | - | 2 | 2 | |
| 38 | Q881324 | Abrazadera 50 - 70 | | - | - | 2 | 2 | - | - | 2 | 2 | |
| 39 | Z330906 | Manguera comunicacion | | - | - | 1 | 1 | - | - | 1 | 1 | |

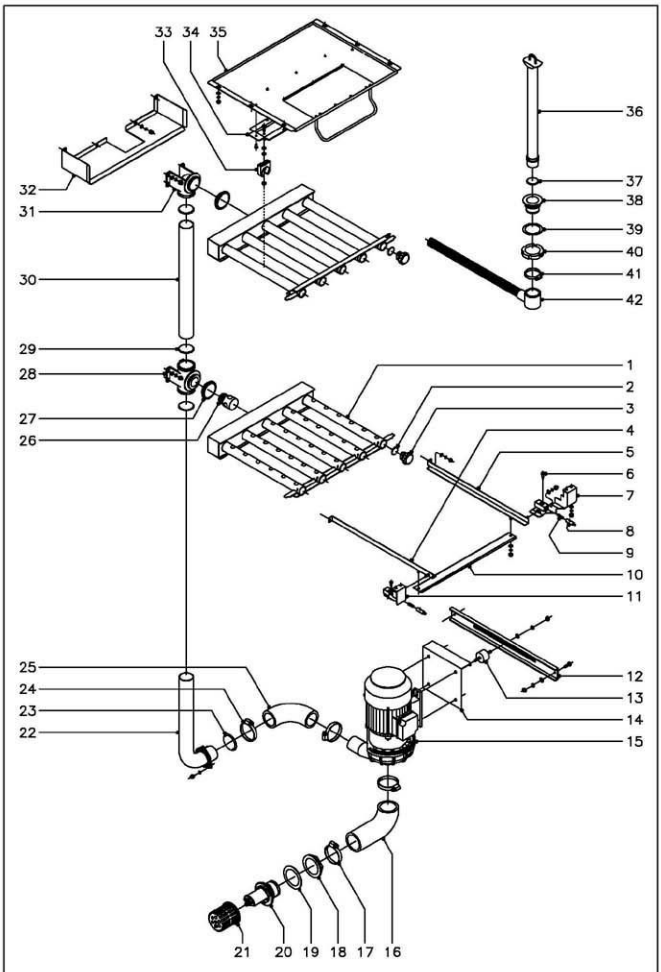


| N plano | Firma | Fecha | Aparato | Lamina |
|---|---|---|---|---|
| C–966 | | 2–2001 | LAVAVAJILLAS ARRASTRE MODULAR<br>PARTE FUNCIONAL LAVADO | 6 |

Fagor Industrial S.Coop. FAGOR
Onate

| MOD. | LAVAVAJILLAS ARRASTRE MODULAR | ZONA | PARTE FUNCIONAL LAVADO | PLANO | C-966 |
|---|---|---|---|---|---|

| ITEM | CODIGO | DENOMINACION | TEXTO | FI-290 Dcha. ECO-290 Dcha. | FI-370 Dcha. ECO-370 Dcha. | FI-460 Dcha. ECO-460 Dcha. | FI-550 Dcha. ECO-550 Dcha. | FI-290 Izda. ECO-290 Izda. | FI-370 Izda. ECO-370 Izda. | FI-460 Izda. ECO-460 Izda. | FI-550 Izda. ECO-550 Izda. | NOTAS |
|---|---|---|---|---|---|---|---|---|---|---|---|---|
| 1 | Z310711 | Distribuidor lavado | | 2 | 2 | 4 | 4 | 2 | 2 | 4 | 4 | |
| 2 | Q307068 | Junta torica Ø 33x2 27x3 | | 10 | 10 | 20 | 20 | 10 | 10 | 20 | 20 | |
| 3 | Z310721 | Tapon cierre | | 10 | 10 | 20 | 20 | 10 | 10 | 20 | 20 | |
| 4 | Z310731 | Guia soporte izquierdo | | 1 | 1 | 2 | 2 | 1 | 1 | 2 | 2 | |
| 5 | Z310733 | Guia soporte derecho | | 1 | 1 | 2 | 2 | 1 | 1 | 2 | 2 | |
| | Q302022 | Arandela plana Ø 16xØ 6x1,2 | | 4 | 4 | 8 | 8 | 4 | 4 | 8 | 8 | |
| | Q262040 | Arandela muelle A-6 | | 2 | 2 | 4 | 4 | 2 | 2 | 4 | 4 | |
| | Q212040 | Tuerca sombrerete M-6 | | 2 | 2 | 4 | 4 | 2 | 2 | 4 | 4 | |
| | Q262030 | Arandela muelle A-5 | | 2 | 2 | 4 | 4 | 2 | 2 | 4 | 4 | |
| | Q212031 | Tuerca sombrerete M-5 | | 2 | 2 | 4 | 4 | 2 | 2 | 4 | 4 | |
| 6 | Z310729 | Guia fijacion distribuidor | | 2 | 2 | 4 | 4 | 2 | 2 | 4 | 4 | |
| 7 | Z310725 | Soporte inferior derecho | | 1 | 1 | 2 | 2 | 1 | 1 | 2 | 2 | |
| | Q302022 | Arandela plana Ø 16xØ 6x1,2 | | 4 | 4 | 8 | 8 | 4 | 4 | 8 | 8 | |
| | Q262030 | Arandela muelle A-5 | | 4 | 4 | 8 | 8 | 4 | 4 | 8 | 8 | |
| | Q212031 | Tuerca sombrerete M-5 | | 4 | 4 | 8 | 8 | 4 | 4 | 8 | 8 | |
| 8 | Z310728 | Eje fijacion distribuidor | | 2 | 2 | 4 | 4 | 2 | 2 | 4 | 4 | |
| 9 | Z883001 | Resorte | | 2 | 2 | 4 | 4 | 2 | 2 | 4 | 4 | |
| 10 | Z310702 | Distribuidor lavado | | 1 | 1 | 2 | 2 | 1 | 1 | 2 | 2 | |
| | Q302022 | Arandela plana Ø 16xØ 6x1,2 | | 2 | 2 | 4 | 4 | 2 | 2 | 4 | 4 | |
| | Q262030 | Arandela muelle A-5 | | 2 | 2 | 4 | 4 | 2 | 2 | 4 | 4 | |
| | Q212031 | Tuerca sombrerete M-5 | | 2 | 2 | 4 | 4 | 2 | 2 | 4 | 4 | |
| 11 | Z310722 | Soporte inferior izquierdo | | 1 | 1 | 2 | 2 | 1 | 1 | 2 | 2 | |
| 12 | Z311001 | Soporte motobomba lavado | | 2 | 2 | 4 | 4 | 2 | 2 | 4 | 4 | |
| | Q012042 | Tornillo exagonal M-6x15 | | 4 | 4 | 8 | 8 | 4 | 4 | 8 | 8 | |
| | Q302022 | Arandela plana Ø 16xØ 6x1,2 | | 4 | 4 | 8 | 8 | 4 | 4 | 8 | 8 | |
| | Q262040 | Arandela muelle A-6 | | 4 | 4 | 8 | 8 | 4 | 4 | 8 | 8 | |
| | Q162040 | Tuerca exagonal M-6 | | 4 | 4 | 8 | 8 | 4 | 4 | 8 | 8 | |
| 13 | Z101302 | Antivibrante | | 4 | 4 | 8 | 8 | 4 | 4 | 8 | 8 | |
| | Q232050 | Arandela plana A-8 | | 8 | 8 | 16 | 16 | 8 | 8 | 16 | 16 | |
| | Q262050 | Arandela muelle A-8 | | 8 | 8 | 16 | 16 | 8 | 8 | 16 | 16 | |
| | Q162050 | Tuerca exagonal M-8 | | 8 | 8 | 16 | 16 | 8 | 8 | 16 | 16 | |
| 14 | Z311002 | Soporte antivibrante | | 1 | 1 | 2 | 2 | 1 | 1 | 2 | 2 | |
| 15 | Z101001 | Motobomba 230 - 400 V. 50 Hz | | 1 | 1 | 2 | 2 | 1 | 1 | 2 | 2 | |
| 15 | Z104101 | Motobomba 230 - 400 V. 60 Hz | | 1 | 1 | 2 | 2 | 1 | 1 | 2 | 2 | |
| 16 | Z310904 | Codo aspiracion | | 1 | 1 | 2 | 2 | 1 | 1 | 2 | 2 | |
| 17 | Q881326 | Abrazadera 70 - 90 | | 2 | 2 | 4 | 4 | 2 | 2 | 4 | 4 | |
| 18 | Z310903 | Tuerca pasamuros | | 1 | 1 | 2 | 2 | 1 | 1 | 2 | 2 | |
| 19 | Z310902 | Arandela junta Ø 92xØ 66x2 | | 1 | 1 | 2 | 2 | 1 | 1 | 2 | 2 | |
| 20 | Z310901 | Pasamuros aspiracion | | 1 | 1 | 2 | 2 | 1 | 1 | 2 | 2 | |
| 21 | Z310906 | Filtro de aspiracion lavado | | 1 | 1 | 2 | 2 | 1 | 1 | 2 | 2 | |
| 22 | Z310701 | Conduccion inferior lavado | | 1 | 1 | 2 | 2 | 1 | 1 | 2 | 2 | |
| | Q262040 | Arandela muelle A-6 | | 3 | 3 | 6 | 6 | 3 | 3 | 6 | 6 | |
| | Q212040 | Tuerca sombrerete M-6 | | 3 | 3 | 6 | 6 | 3 | 3 | 6 | 6 | |
| 23 | Q307044 | Junta torica Ø 67,18xØ 56,52x5,3 | | 1 | 1 | 2 | 2 | 1 | 1 | 2 | 2 | |
| 24 | Q881324 | Abrazadera 50 - 70 | | 2 | 2 | 4 | 4 | 2 | 2 | 4 | 4 | |
| 25 | Z310905 | Codo impulsion | | 1 | 1 | 2 | 2 | 1 | 1 | 2 | 2 | |
| 26 | Z310753 | Reduccion lavado | | 1 | 1 | 2 | 2 | 1 | 1 | 2 | 2 | |
| 27 | Z310709 | Junta estanqueidad | | 2 | 2 | 4 | 4 | 2 | 2 | 4 | 4 | |
| 28 | Z310706 | Pasamuros inferior lavado | | 1 | 1 | 2 | 2 | 1 | 1 | 2 | 2 | |
| | Q232040 | Arandela plana A-6 | | 4 | 4 | 8 | 8 | 4 | 4 | 8 | 8 | |
| | Q262040 | Arandela muelle A-6 | | 4 | 4 | 8 | 8 | 4 | 4 | 8 | 8 | |
| | Q212040 | Tuerca sombrerete M-6 | | 4 | 4 | 8 | 8 | 4 | 4 | 8 | 8 | |
| 29 | Q307064 | Junta torica Ø 57,31xØ 52,07x2,62 | | 3 | 3 | 6 | 6 | 3 | 3 | 6 | 6 | |
| 30 | Z310708 | Conduccion superior lavado | | 1 | 1 | 2 | 2 | 1 | 1 | 2 | 2 | |
| 31 | Z310707 | Pasamuros superior lavado | | 1 | 1 | 2 | 2 | 1 | 1 | 2 | 2 | |
| | Q232040 | Arandela plana A-6 | | 4 | 4 | 8 | 8 | 4 | 4 | 8 | 8 | |
| | Q262040 | Arandela muelle A-6 | | 4 | 4 | 8 | 8 | 4 | 4 | 8 | 8 | |
| | Q212040 | Tuerca sombrerete M-6 | | 4 | 4 | 8 | 8 | 4 | 4 | 8 | 8 | |
| 32 | Z310741 | Soporte arbol lavado | | 1 | 1 | 2 | 2 | 1 | 1 | 2 | 2 | |
| | Q302022 | Arandela plana Ø 16xØ 6x1,2 | | 4 | 4 | 8 | 8 | 4 | 4 | 8 | 8 | |
| | Q262030 | Arandela muelle A-5 | | 4 | 4 | 8 | 8 | 4 | 4 | 8 | 8 | |
| | Q212031 | Tuerca sombrerete M-5 | | 4 | 4 | 8 | 8 | 4 | 4 | 8 | 8 | |
| 33 | Z310751 | Abrazadera de presion | | 3 | 3 | 6 | 6 | 3 | 3 | 6 | 6 | |
| | Q152004 | Tornillo aplastado M-5x13 | | 3 | 3 | 6 | 6 | 3 | 3 | 6 | 6 | |
| | Q232040 | Arandela plana A-6 | | 6 | 6 | 12 | 12 | 6 | 6 | 12 | 12 | |
| | Q162030 | Tuerca exagonal M-5 | | 3 | 3 | 6 | 6 | 3 | 3 | 6 | 6 | |
| 34 | Z310745 | Sujecion superior lavado | | 1 | 1 | 2 | 2 | 1 | 1 | 2 | 2 | |
| | Q412004 | Remache monobolt Ø 4,8 | | 8 | 8 | 16 | 16 | 8 | 8 | 16 | 16 | |
| 35 | Z310742 | Soporte superior lavado | | 1 | 1 | 2 | 2 | 1 | 1 | 2 | 2 | |
| | Q302022 | Arandela plana Ø 16xØ 6x1,2 | | 6 | 6 | 12 | 12 | 6 | 6 | 12 | 12 | |
| | Q262030 | Arandela muelle A-5 | | 6 | 6 | 12 | 12 | 6 | 6 | 12 | 12 | |
| | Q212031 | Tuerca sombrerete M-5 | | 6 | 6 | 12 | 12 | 6 | 6 | 12 | 12 | |
| 36 | Z330921 | Aliviadero | | 1 | 1 | 2 | 2 | 1 | 1 | 2 | 2 | |
| 37 | Q307051 | Junta torica Ø 41,41xØ 36,17x 2,6 | | 1 | 1 | 2 | 2 | 1 | 1 | 2 | 2 | |
| 38 | Z710902 | Pasamuros desague | | 1 | 1 | 2 | 2 | 1 | 1 | 2 | 2 | |
| 39 | Q307059 | Arandela junta Ø 72xØ 56x2 | | 1 | 1 | 2 | 2 | 1 | 1 | 2 | 2 | |
| 40 | Q220001 | Tuerca ranurada M-56x2,5 | | 1 | 1 | 2 | 2 | 1 | 1 | 2 | 2 | |
| 41 | Q881307 | Abrazadera 40 - 60 | | 1 | 1 | 2 | 2 | 1 | 1 | 2 | 2 | |
| 42 | Z200910 | Manguera desague | | 1 | 1 | 2 | 2 | 1 | 1 | 2 | 2 | |

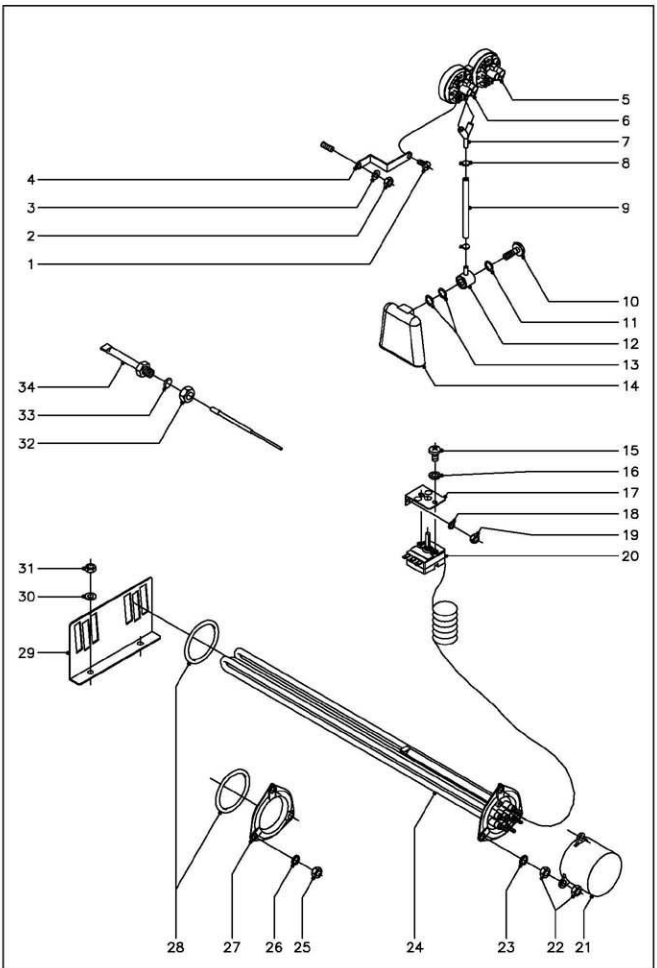


| N plano | Firma | Fecha | Aparato | Lamina | Fagor Industrial S.Coop. FAGOR |
|---|---|---|---|---|---|
| C–967 | | 2–2001 | LAVAVAJILLAS ARRASTRE MODULAR<br>NIVELES Y CALENTAMIENTO LAVADO | 7 | Otate |

| MOD. | LAVAVAJILLAS ARRASTRE MODULAR | ZONA | NIVELES Y CALENTAMIENTO LAVADO | PLANO | C-967 |
|---|---|---|---|---|---|

| ITEM | CODIGO | DENOMINACION | TEXTO | FI-290 Dcha. ECO-290 Dcha. | FI-370 Dcha. ECO-370 Dcha. | FI-460 Dcha. ECO-460 Dcha. | FI-550 Dcha. ECO-550 Dcha. | FI-290 Izda. ECO-290 Izda. | FI-370 Izda. ECO-370 Izda. | FI-460 Izda. ECO-460 Izda. | FI-550 Izda. ECO-550 Izda. | | NOTAS |
|---|---|---|---|---|---|---|---|---|---|---|---|---|---|
| 1 | Q082032 | Tornillo alomado BZ-3,5x9,5 | | 1 | 1 | 2* | 2* | 1 | 1 | 2* | 2* | | (*1 en la 1a. Cuba) |
| 2 | Q162040 | Tuerca exagonal M-6 | | 1 | 1 | 2* | 2* | 1 | 1 | 2* | 2* | | (*1 en la 1a. Cuba) |
| 3 | Q232040 | Arandela plana A-6 | | 1 | 1 | 2* | 2* | 1 | 1 | 2* | 2* | | (*1 en la 1a. Cuba) |
| 4 | Z602923 | Soporte presostato | | 1 | 1 | 2* | 2* | 1 | 1 | 2* | 2* | | (*1 en la 1a. Cuba) |
| 5 | Z273006 | Presostato simple | | 1 | 1 | 2* | 2* | 1 | 1 | 2* | 2* | | (*1 en la 1a. Cuba) |
| 6 | Z103074 | Presostato simple | | 1 | 1 | 1 | 1 | 1 | 1 | 1 | 1 | | ( En cuba lavado ) |
| 7 | Z103077 | Racord en "Y" | | 1 | 1 | 1 | 1 | 1 | 1 | 1 | 1 | | ( En cuba lavado ) |
| 8 | P102154 | Brida elastica | | 2 | 2 | 4* | 4* | 2 | 2 | 4* | 4* | | (*2 en la 1a. Cuba) |
| 9 | 3702400 | Tubo de goma Ø 8x6x240 | | 1 | 1 | 2* | 2* | 1 | 1 | 2* | 2* | | (*1 en la 1a. Cuba) |
| 10 | Z203013 | Tornillo presostato | | 1 | 1 | 2* | 2* | 1 | 1 | 2* | 2* | | (*1 en la 1a. Cuba) |
| 11 | Q307003 | Junta torica Ø16,01xØ10,77xØ2,62 | | 1 | 1 | 2* | 2* | 1 | 1 | 2* | 2* | | (*1 en la 1a. Cuba) |
| 12 | Z203012 | Empalme presostato | | 1 | 1 | 2* | 2* | 1 | 1 | 2* | 2* | | (*1 en la 1a. Cuba) |
| 13 | Q307003 | Junta torica Ø16,01xØ10,77xØ2,62 | | 2 | 2 | 4* | 4* | 2 | 2 | 4* | 4* | | (*2 en la 1a. Cuba) |
| 14 | Z203011 | Camara presostato | | 1 | 1 | 2* | 2* | 1 | 1 | 2* | 2* | | (*1 en la 1a. Cuba) |
| 15 | Q152024 | Tornillo avellanado M-4x8 | | 2 | 2 | 4* | 4* | 2 | 2 | 4* | 4* | | (*2 en la 1a. Cuba) |
| 16 | Q242020 | Arandela abanico A-4 | | 2 | 2 | 4* | 4* | 2 | 2 | 4* | 4* | | (*2 en la 1a. Cuba) |
| 17 | Z850111 | Soporte termostato | | 1 | 1 | 2* | 2* | 1 | 1 | 2* | 2* | | (*1 en la 1a. Cuba) |
| 18 | Q232040 | Arandela plana A-6 | | 2 | 2 | 4* | 4* | 2 | 2 | 4* | 4* | | (*2 en la 1a. Cuba) |
| 19 | Q162040 | Tuerca exagonal M-6 | | 2 | 2 | 4* | 4* | 2 | 2 | 4* | 4* | | (*2 en la 1a. Cuba) |
| 20 | Z203014 | Termostato | | 1 | 1 | 2* | 2* | 1 | 1 | 2* | 2* | | (*1 en la 1a. Cuba) |
| 21 | Z101723 | Caperuza resistencia | | 2 | 2 | 2 | 3* | 2 | 2 | 2 | 3* | | (*1 en la 1a. Cuba) |
| 22 | Q163140 | Tuerca exagonal M-6 LATON | | 12 | 12 | 12 | 18* | 12 | 12 | 12 | 18* | | (*6 en la 1a. Cuba) |
| 23 | Q262040 | Arandela muelle A-6 | | 6 | 6 | 6 | 9* | 6 | 6 | 6 | 9* | | (*3 en la 1a. Cuba) |
| 24 | Z101740 | Resistencia 230 V. 6.000 W | | 2 | 2 | 2 | 3* | 2 | 2 | 2 | 3* | | (*1 en la 1a. Cuba) |
| 25 | Q163140 | Tuerca exagonal M-6 LATON | | - | - | 6 | 3 | - | - | 6 | 3 | | ( En la 1a. Cuba ) |
| 26 | Q262040 | Arandela muelle A-6 | | - | - | 6 | 3 | - | - | 6 | 3 | | ( En la 1a. Cuba ) |
| 27 | Z310703 | Brida ciega | | - | - | 2 | 1 | - | - | 2 | 1 | | ( En la 1a. Cuba ) |
| 28 | Q307044 | Junta torica Ø67,18xØ56,52xØ5,30 | | 2 | 2 | 4* | 4* | 2 | 2 | 4* | 4* | | (2 en la 1a. Cuba) |
| | **NOTA : Las piezas del ITEM 15 al 31 solo van en los FI (Electricos)** | | | | | | | | | | | | |
| 29 | Z313602 | Sujecion resistencia | | 1 | 1 | 1 | 2* | 1 | 1 | 1 | 2* | | (*1 en la 1a. Cuba) |
| 30 | Q232040 | Arandela plana A-6 | | 2 | 2 | 2 | 4* | 2 | 2 | 2 | 4* | | (*2 en la 1a. Cuba) |
| 31 | Q162040 | Tuerca exagonal M-6 | | 2 | 2 | 2 | 4* | 2 | 2 | 2 | 4* | | (*2 en la 1a. Cuba) |
| 32 | Q162070 | Tuerca exagonal M-12 | | 1 | 1 | 1 | 1 | 1 | 1 | 1 | 1 | | |
| 33 | Q307048 | Junta torica Ø16,18xØ9,12xØ3,53 | | 1 | 1 | 1 | 1 | 1 | 1 | 1 | 1 | | |
| 34 | Z263002 | Vaina para bulbo indicador analogico | | 1 | 1 | 1 | 1 | 1 | 1 | 1 | 1 | | |
| | **NOTA : Las piezas del ITEM 15 al 31 solo van en los FI (Electricos)** | | | | | | | | | | | | |

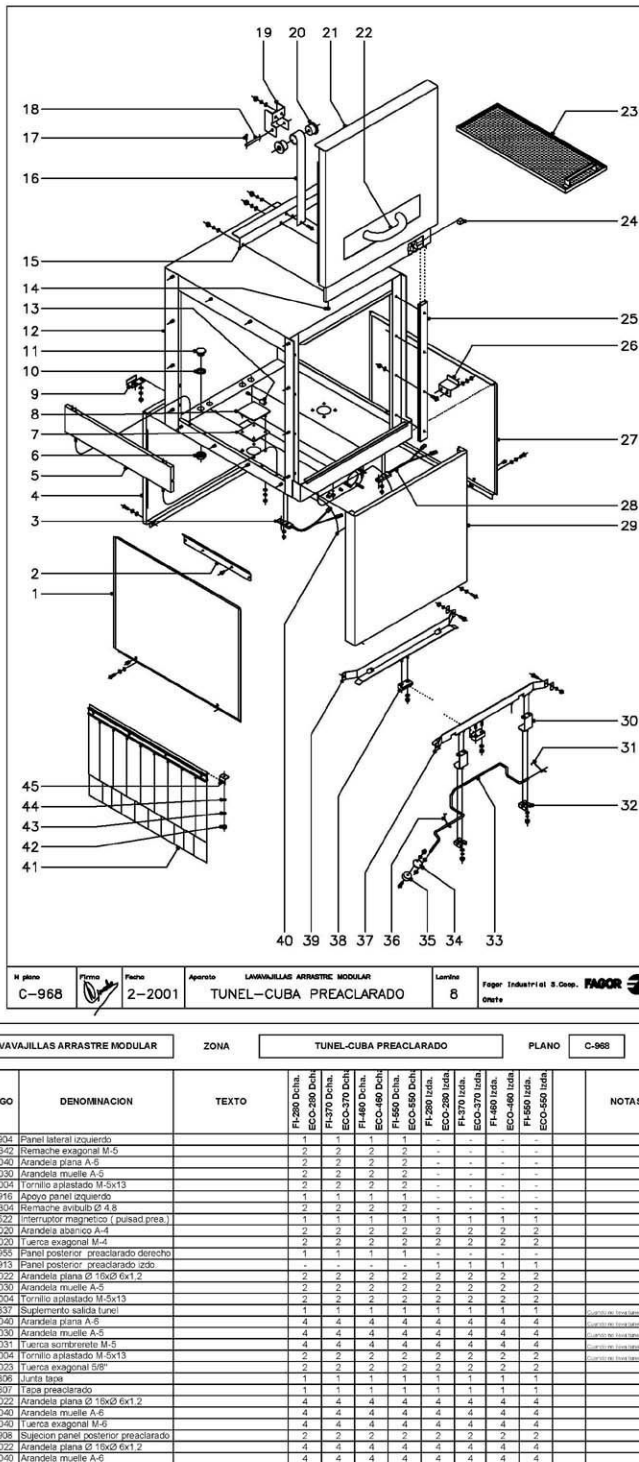


| N plano | Firma | Fecha | Aparato | Lamina | |
|---|---|---|---|---|---|
| C-968 | | 2-2001 | LAVAVAJILLAS ARRASTRE MODULAR<br>TUNEL-CUBA PREACLARADO | 8 | Fagor Industrial S.Coop. FAGOR<br>Oñate |

| MOD. | LAVAVAJILLAS ARRASTRE MODULAR | ZONA | TUNEL-CUBA PREACLARADO | PLANO | C-968 |
|---|---|---|---|---|---|

| ITEM | CODIGO | DENOMINACION | TEXTO | FI-280 Dcha.<br>ECO-280 Dcha. | FI-370 Dcha.<br>ECO-370 Dcha. | FI-460 Dcha.<br>ECO-460 Dcha. | FI-550 Dcha.<br>ECO-550 Dcha. | FI-280 Izda.<br>ECO-280 Izda. | FI-370 Izda.<br>ECO-370 Izda. | FI-460 Izda.<br>ECO-460 Izda. | FI-550 Izda.<br>ECO-550 Izda. | NOTAS |
|---|---|---|---|---|---|---|---|---|---|---|---|---|
| 1 | Z312904 | Panel lateral izquierdo | | 1 | 1 | 1 | 1 | - | - | - | - | |
| | Q221342 | Remache exagonal M-5 | | 2 | 2 | 2 | 2 | - | - | - | - | |
| | Q232040 | Arandela plana A-5 | | 2 | 2 | 2 | 2 | - | - | - | - | |
| | Q262030 | Arandela muelle A-5 | | 2 | 2 | 2 | 2 | - | - | - | - | |
| | Q152004 | Tornillo aplastado M-5x13 | | 2 | 2 | 2 | 2 | - | - | - | - | |
| 2 | Z312916 | Apoyo panel izquierdo | | 1 | 1 | 1 | 1 | - | - | - | - | |
| | Q411304 | Remache avibulb Ø 4,8 | | 2 | 2 | 2 | 2 | - | - | - | - | |
| 3 | Z100522 | Interruptor magnetico ( pulsad.prea.) | | 1 | 1 | 1 | 1 | 1 | 1 | 1 | 1 | |
| | Q242020 | Arandela abanico A-4 | | 2 | 2 | 2 | 2 | 2 | 2 | 2 | 2 | |
| | Q162020 | Tuerca exagonal M-4 | | 2 | 2 | 2 | 2 | 2 | 2 | 2 | 2 | |
| 4 | Z312955 | Panel posterior preaclarado derecho | | 1 | 1 | 1 | 1 | - | - | - | - | |
| s/n | Z312913 | Panel posterior preaclarado izdo. | | - | - | - | - | 1 | 1 | 1 | 1 | |
| | Q302022 | Arandela plana Ø 18xØ 6x1,2 | | 2 | 2 | 2 | 2 | 2 | 2 | 2 | 2 | |
| | Q262030 | Arandela muelle A-5 | | 2 | 2 | 2 | 2 | 2 | 2 | 2 | 2 | |
| | Q152004 | Tornillo aplastado M-5x13 | | 2 | 2 | 2 | 2 | 2 | 2 | 2 | 2 | |
| 5 | Z270337 | Suplemento salida tunel | | 1 | 1 | 1 | 1 | 1 | 1 | 1 | 1 | Cuando no trabajen en salida |
| | Q232040 | Arandela plana A-5 | | 4 | 4 | 4 | 4 | 4 | 4 | 4 | 4 | Cuando no trabajen en salida |
| | Q262030 | Arandela muelle A-5 | | 4 | 4 | 4 | 4 | 4 | 4 | 4 | 4 | Cuando no trabajen en salida |
| | Q212031 | Tuerca sombrerete M-5 | | 4 | 4 | 4 | 4 | 4 | 4 | 4 | 4 | Cuando no trabajen en salida |
| | Q152004 | Tornillo aplastado M-5x13 | | 2 | 2 | 2 | 2 | 2 | 2 | 2 | 2 | Cuando no trabajen en salida |
| 6 | Q223023 | Tuerca exagonal 5/8" | | 2 | 2 | 2 | 2 | 2 | 2 | 2 | 2 | |
| 7 | Z311806 | Junta tapa | | 1 | 1 | 1 | 1 | 1 | 1 | 1 | 1 | |
| 8 | Z311807 | Tapa preaclarado | | 1 | 1 | 1 | 1 | 1 | 1 | 1 | 1 | |
| | Q302022 | Arandela plana Ø 18xØ 6x1,2 | | 4 | 4 | 4 | 4 | 4 | 4 | 4 | 4 | |
| | Q262040 | Arandela muelle A-6 | | 4 | 4 | 4 | 4 | 4 | 4 | 4 | 4 | |
| | Q162040 | Tuerca exagonal M-6 | | 4 | 4 | 4 | 4 | 4 | 4 | 4 | 4 | |
| 9 | Z312908 | Sujecion panel posterior preaclarado | | 2 | 2 | 2 | 2 | 2 | 2 | 2 | 2 | |
| | Q302022 | Arandela plana Ø 18xØ 6x1,2 | | 4 | 4 | 4 | 4 | 4 | 4 | 4 | 4 | |
| | Q262040 | Arandela muelle A-6 | | 4 | 4 | 4 | 4 | 4 | 4 | 4 | 4 | |
| | Q162040 | Tuerca exagonal M-6 | | 4 | 4 | 4 | 4 | 4 | 4 | 4 | 4 | |
| 10 | Q307032 | Arandela junta Ø 32xØ 21x3 | | 2 | 2 | 2 | 2 | 2 | 2 | 2 | 2 | |
| 11 | Z311809 | Tapon | | 2 | 2 | 2 | 2 | 2 | 2 | 2 | 2 | |
| 12 | Z311801 | Tunel-cuba preaclarado | | 1 | 1 | 1 | 1 | 1 | 1 | 1 | 1 | |
| 13 | Z311821 | Apoyo bandeja-filtro | | 4 | 4 | 4 | 4 | 4 | 4 | 4 | 4 | |
| 14 | Z270516 | Tope puerta | | 2 | 2 | 2 | 2 | 2 | 2 | 2 | 2 | |
| 15 | Z310533 | Amarre resorte preaclarado | | 1 | 1 | 1 | 1 | 1 | 1 | 1 | 1 | |
| | Q232040 | Arandela plana A-6 | | 4 | 4 | 4 | 4 | 4 | 4 | 4 | 4 | |
| | Q262030 | Arandela muelle A-5 | | 4 | 4 | 4 | 4 | 4 | 4 | 4 | 4 | |
| | Q212031 | Tuerca sombrerete M-5 | | 4 | 4 | 4 | 4 | 4 | 4 | 4 | 4 | |
| 16 | Z270513 | Resorte fuerza constante | | 1 | 1 | 1 | 1 | 1 | 1 | 1 | 1 | |
| | Q152004 | Tornillo aplastado M-5x13 | | 1 | 1 | 1 | 1 | 1 | 1 | 1 | 1 | |
| | Q232040 | Arandela plana A-6 | | 1 | 1 | 1 | 1 | 1 | 1 | 1 | 1 | |
| | Q262030 | Arandela muelle A-5 | | 1 | 1 | 1 | 1 | 1 | 1 | 1 | 1 | |
| | Q212031 | Tuerca sombrerete M-5 | | 1 | 1 | 1 | 1 | 1 | 1 | 1 | 1 | |
| 17 | Q352001 | Pasador de aletas Ø 2x15 | | 2 | 2 | 2 | 2 | 2 | 2 | 2 | 2 | |
| 18 | Z270514 | Eje resorte | | 1 | 1 | 1 | 1 | 1 | 1 | 1 | 1 | |
| 19 | Z270511 | Soporte resorte puerta | | 1 | 1 | 1 | 1 | 1 | 1 | 1 | 1 | |
| | Q232040 | Arandela plana A-6 | | 2 | 2 | 2 | 2 | 2 | 2 | 2 | 2 | |
| | Q262030 | Arandela muelle A-5 | | 2 | 2 | 2 | 2 | 2 | 2 | 2 | 2 | |
| | Q212031 | Tuerca sombrerete M-5 | | 2 | 2 | 2 | 2 | 2 | 2 | 2 | 2 | |
| 20 | Z270512 | Enlace resorte puerta | | 2 | 2 | 2 | 2 | 2 | 2 | 2 | 2 | |
| 21 | Z310521 | Puerta preaclarado prelava. Montada | | 1 | 1 | 1 | 1 | 1 | 1 | 1 | 1 | |
| 22 | Z400540 | Asa de puerta | | 1 | 1 | 1 | 1 | 1 | 1 | 1 | 1 | |
| 23 | Z310808 | Bandeja-filtro preaclarado | | 1 | 1 | 1 | 1 | 1 | 1 | 1 | 1 | |
| 24 | Z200596 | Iman puerta | | 1 | 1 | 1 | 1 | 1 | 1 | 1 | 1 | |
| 25 | Z270336 | Guia puerta | | 2 | 2 | 2 | 2 | 2 | 2 | 2 | 2 | |
| | Q152045 | Tornillo amarre M-6x25 | | 8 | 8 | 8 | 8 | 8 | 8 | 8 | 8 | |
| | Q232040 | Arandela plana A-6 | | 8 | 8 | 8 | 8 | 8 | 8 | 8 | 8 | |
| | Q222012 | Tuerca autobloc ante M-6 | | 8 | 8 | 8 | 8 | 8 | 8 | 8 | 8 | |
| 26 | Z312917 | Apoyo panel | | - | - | - | - | 2 | 2 | 2 | 2 | |
| | Q302022 | Arandela plana Ø 18xØ 6x1,2 | | - | - | - | - | 4 | 4 | 4 | 4 | |
| | Q262040 | Arandela muelle A-6 | | - | - | - | - | 4 | 4 | 4 | 4 | |
| | Q162040 | Tuerca exagonal M-6 | | - | - | - | - | 4 | 4 | 4 | 4 | |
| 27 | Z312903 | Panel lateral derecho | | - | - | - | - | 1 | 1 | 1 | 1 | |
| | Q221342 | Remache exagonal M-5 | | - | - | - | - | 2 | 2 | 2 | 2 | |
| | Q302022 | Arandela plana Ø 18xØ 6x1,2 | | - | - | - | - | 2 | 2 | 2 | 2 | |
| | Q262030 | Arandela muelle A-5 | | - | - | - | - | 2 | 2 | 2 | 2 | |
| | Q152004 | Tornillo aplastado M-5x13 | | - | - | - | - | 2 | 2 | 2 | 2 | |
| 28 | Z100522 | Interruptor magnetico ( puerta ) | | 1 | 1 | 1 | 1 | 1 | 1 | 1 | 1 | |
| | Q242020 | Arandela abanico A-4 | | 2 | 2 | 2 | 2 | 2 | 2 | 2 | 2 | |
| | Q162020 | Tuerca exagonal M-4 | | 2 | 2 | 2 | 2 | 2 | 2 | 2 | 2 | |
| 29 | Z332901 | Panel frontal prelavado y preaclarado | | 1 | 1 | 1 | 1 | 1 | 1 | 1 | 1 | |
| | Q302022 | Arandela plana Ø 18xØ 6x1,2 | | 2 | 2 | 2 | 2 | 2 | 2 | 2 | 2 | |
| | Q262030 | Arandela muelle A-5 | | 2 | 2 | 2 | 2 | 2 | 2 | 2 | 2 | |
| | Q152004 | Tornillo aplastado M-5x13 | | 2 | 2 | 2 | 2 | 2 | 2 | 2 | 2 | |
| 30 | Z271211 | "U" soporte pulsador | | 2 | 2 | 2 | 2 | 2 | 2 | 2 | 2 | |
| | Q232040 | Arandela plana A-6 | | 4 | 4 | 4 | 4 | 4 | 4 | 4 | 4 | |
| | Q262030 | Arandela muelle A-5 | | 4 | 4 | 4 | 4 | 4 | 4 | 4 | 4 | |
| | Q212031 | Tuerca sombrerete M-5 | | 4 | 4 | 4 | 4 | 4 | 4 | 4 | 4 | |
| 31 | Z271204 | Muelle torsion derecho | | 1 | 1 | 1 | 1 | - | - | - | - | |
| s/n | Z271203 | Muelle torsion izquierdo | | - | - | - | - | 1 | 1 | 1 | 1 | |
| 32 | Z271201 | Soporte pulsador | | 2 | 2 | 2 | 2 | 2 | 2 | 2 | 2 | |
| | Q232040 | Arandela plana A-6 | | 4 | 4 | 4 | 4 | 4 | 4 | 4 | 4 | |
| | Q262030 | Arandela muelle A-5 | | 4 | 4 | 4 | 4 | 4 | 4 | 4 | 4 | |
| | Q212031 | Tuerca sombrerete M-5 | | 4 | 4 | 4 | 4 | 4 | 4 | 4 | 4 | |
| 33 | Z311222 | Pulsador aclarado derecho | | 1 | 1 | 1 | 1 | - | - | - | - | |
| s/n | Z311202 | Pulsador aclarado izquierdo | | - | - | - | - | 1 | 1 | 1 | 1 | |
| 34 | Z271206 | Soporte iman | | 1 | 1 | 1 | 1 | 1 | 1 | 1 | 1 | |
| | Q162040 | Tuerca exagonal M-6 | | 2 | 2 | 2 | 2 | 2 | 2 | 2 | 2 | |
| 35 | Z271207 | Iman pulsador | | 1 | 1 | 1 | 1 | 1 | 1 | 1 | 1 | |
| | Q072033 | Tornillo g.s. M-5x20 | | 1 | 1 | 1 | 1 | 1 | 1 | 1 | 1 | |
| | Q232030 | Arandela plana A-5 | | 1 | 1 | 1 | 1 | 1 | 1 | 1 | 1 | |
| | Q212031 | Tuerca sombrerete M-5 | | 1 | 1 | 1 | 1 | 1 | 1 | 1 | 1 | |
| 36 | Z271203 | Muelle torsion izquierdo | | - | - | - | - | 1 | 1 | 1 | 1 | |
| s/n | Z271204 | Muelle torsion derecho | | 1 | 1 | 1 | 1 | - | - | - | - | |
| 37 | Z315024 | Guia preaclarado anterior derecho | | 1 | 1 | 1 | 1 | - | - | - | - | |
| s/n | Z315036 | Guia preaclarado anterior izquierdo | | - | - | - | - | 1 | 1 | 1 | 1 | |
| | Q012042 | Tornillo exagonal M-6x15 | | 2 | 2 | 2 | 2 | 2 | 2 | 2 | 2 | |
| | Z310341 | Arandela rectangular | | 2 | 2 | 2 | 2 | 2 | 2 | 2 | 2 | |
| | Q262040 | Arandela muelle A-6 | | 2 | 2 | 2 | 2 | 2 | 2 | 2 | 2 | |
| | Q162040 | Tuerca exagonal M-6 | | 2 | 2 | 2 | 2 | 2 | 2 | 2 | 2 | |
| 38 | Z275075 | Deslizamiento guias | | 2 | 2 | 2 | 2 | 2 | 2 | 2 | 2 | |
| | Q232040 | Arandela plana A-6 | | 4 | 4 | 4 | 4 | 4 | 4 | 4 | 4 | |
| | Q222012 | Tuerca autobloc ante M-6 | | 4 | 4 | 4 | 4 | 4 | 4 | 4 | 4 | |
| 39 | Z315026 | Guia preaclarado posterior | | 1 | 1 | 1 | 1 | 1 | 1 | 1 | 1 | |
| | Q012042 | Tornillo exagonal M-6x15 | | 2 | 2 | 2 | 2 | 2 | 2 | 2 | 2 | |
| | Z310341 | Arandela rectangular | | 4 | 4 | 4 | 4 | 4 | 4 | 4 | 4 | |
| | Q262040 | Arandela muelle A-6 | | 4 | 4 | 4 | 4 | 4 | 4 | 4 | 4 | |
| | Q162040 | Tuerca exagonal M-6 | | 4 | 4 | 4 | 4 | 4 | 4 | 4 | 4 | |
| 40 | Z313041 | Cubierta componentes electricos | | 1 | 1 | 1 | 1 | 1 | 1 | 1 | 1 | |
| | Q162040 | Tuerca exagonal M-6 | | 2 | 2 | 2 | 2 | 2 | 2 | 2 | 2 | |
| 41 | Z276410 | Cortina interior completa | | 1 | 1 | 1 | 1 | 1 | 1 | 1 | 1 | |
| 42 | Q212031 | Tuerca sombrerete M-5 | | 2 | 2 | 2 | 2 | 2 | 2 | 2 | 2 | |
| 43 | Q262030 | Arandela muelle A-5 | | 2 | 2 | 2 | 2 | 2 | 2 | 2 | 2 | |
| 44 | Q232040 | Arandela plana A-6 | | 2 | 2 | 2 | 2 | 2 | 2 | 2 | 2 | |
| 45 | Z270326 | Sujecion cortina | | 2 | 2 | 2 | 2 | 2 | 2 | 2 | 2 | |

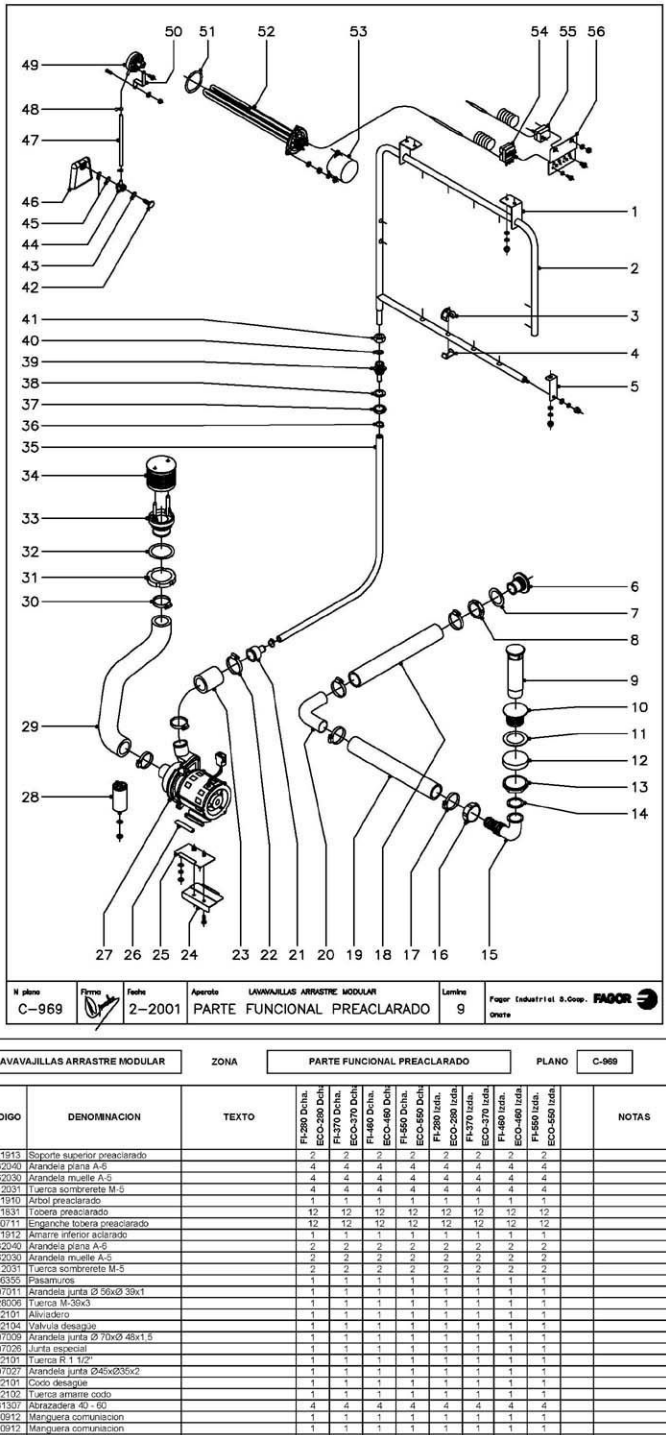


| N plano | Firma | Fecha | Aparato | Lamina | Fagor Industrial S.Coop. |
|---|---|---|---|---|---|
| C–969 | | 2–2001 | LAVAVAJILLAS ARRASTRE MODULAR<br>PARTE FUNCIONAL PREACLARADO | 9 | Onate |

| MOD. | LAVAVAJILLAS ARRASTRE MODULAR | | ZONA | PARTE FUNCIONAL PREACLARADO | | | | | | | | | | PLANO | C-969 |
|---|---|---|---|---|---|---|---|---|---|---|---|---|---|---|---|
| ITEM | CODIGO | DENOMINACION | TEXTO | FI-280 Dcha. ECO-280 Dcha. | FI-370 Dcha. ECO-370 Dcha. | FI-460 Dcha. ECO-460 Dcha. | FI-550 Dcha. ECO-550 Dcha. | FI-280 Izda. ECO-280 Izda. | FI-370 Izda. ECO-370 Izda. | FI-460 Izda. ECO-460 Izda. | FI-550 Izda. ECO-550 Izda. | | NOTAS |
| 1 | Z311913 | Soporte superior preaclarado | | 2 | 2 | 2 | 2 | 2 | 2 | 2 | 2 | | |
| | Q232040 | Arandela plana A-6 | | 4 | 4 | 4 | 4 | 4 | 4 | 4 | 4 | | |
| | Q282030 | Arandela muelle A-6 | | 4 | 4 | 4 | 4 | 4 | 4 | 4 | 4 | | |
| | Q212031 | Tuerca sombrerete M-5 | | 4 | 4 | 4 | 4 | 4 | 4 | 4 | 4 | | |
| 2 | Z311910 | Arbol preaclarado | | 1 | 1 | 1 | 1 | 1 | 1 | 1 | 1 | | |
| 3 | Z311831 | Tobera preaclarado | | 12 | 12 | 12 | 12 | 12 | 12 | 12 | 12 | | |
| 4 | Z400711 | Enganche tobera preaclarado | | 12 | 12 | 12 | 12 | 12 | 12 | 12 | 12 | | |
| 5 | Z271912 | Amarre inferior aclarado | | 1 | 1 | 1 | 1 | 1 | 1 | 1 | 1 | | |
| | Q232040 | Arandela plana A-6 | | 2 | 2 | 2 | 2 | 2 | 2 | 2 | 2 | | |
| | Q282030 | Arandela muelle A-6 | | 2 | 2 | 2 | 2 | 2 | 2 | 2 | 2 | | |
| | Q212031 | Tuerca sombrerete M-5 | | 2 | 2 | 2 | 2 | 2 | 2 | 2 | 2 | | |
| 6 | Z106355 | Pasamuros | | 1 | 1 | 1 | 1 | 1 | 1 | 1 | 1 | | |
| 7 | Q307011 | Arandela junta Ø 56xØ 39x1 | | 1 | 1 | 1 | 1 | 1 | 1 | 1 | 1 | | |
| 8 | Q226006 | Tuerca M-39x3 | | 1 | 1 | 1 | 1 | 1 | 1 | 1 | 1 | | |
| 9 | Z652101 | Aliviadero | | 1 | 1 | 1 | 1 | 1 | 1 | 1 | 1 | | |
| 10 | Z102104 | Valvula desague | | 1 | 1 | 1 | 1 | 1 | 1 | 1 | 1 | | |
| 11 | Q307009 | Arandela junta Ø 70xØ 48x1,5 | | 1 | 1 | 1 | 1 | 1 | 1 | 1 | 1 | | |
| 12 | Q307026 | Junta especial | | 1 | 1 | 1 | 1 | 1 | 1 | 1 | 1 | | |
| 13 | Z702101 | Tuerca R 1 1/2" | | 1 | 1 | 1 | 1 | 1 | 1 | 1 | 1 | | |
| 14 | Q307027 | Arandela junta Ø45xØ35x2 | | 1 | 1 | 1 | 1 | 1 | 1 | 1 | 1 | | |
| 15 | Z602101 | Codo desague | | 1 | 1 | 1 | 1 | 1 | 1 | 1 | 1 | | |
| 16 | Z602102 | Tuerca amarre codo | | 1 | 1 | 1 | 1 | 1 | 1 | 1 | 1 | | |
| 17 | Q881307 | Abrazadera 40 - 60 | | 4 | 4 | 4 | 4 | 4 | 4 | 4 | 4 | | |
| 18 | Z310912 | Manguera comunicacion | | 1 | 1 | 1 | 1 | 1 | 1 | 1 | 1 | | |
| 19 | Z310912 | Manguera comunicacion | | 1 | 1 | 1 | 1 | 1 | 1 | 1 | 1 | | |
| 20 | Z310932 | Codo empalme | | 1 | 1 | 1 | 1 | 1 | 1 | 1 | 1 | | |
| 21 | Z162312 | Reduccion | | 1 | 1 | 1 | 1 | 1 | 1 | 1 | 1 | | |
| 22 | Q881307 | Abrazadera 40 - 60 | | 2 | 2 | 2 | 2 | 2 | 2 | 2 | 2 | | |
| 23 | Z162301 | Conducto impulsion | | 1 | 1 | 1 | 1 | 1 | 1 | 1 | 1 | | |
| 24 | Z311011 | Soporte motobomba | | 1 | 1 | 1 | 1 | 1 | 1 | 1 | 1 | | |
| | Q152004 | Tornillo aplastado M-5x13 | | 2 | 2 | 2 | 2 | 2 | 2 | 2 | 2 | | |
| 25 | Z311012 | Amarre motobomba | | 1 | 1 | 1 | 1 | 1 | 1 | 1 | 1 | | |
| | Q302022 | Arandela plana Ø 16xØ 6x1,2 | | 2 | 2 | 2 | 2 | 2 | 2 | 2 | 2 | | |
| | Q282040 | Arandela muelle A-6 | | 2 | 2 | 2 | 2 | 2 | 2 | 2 | 2 | | |
| | Q162040 | Tuerca exagonal M-6 | | 2 | 2 | 2 | 2 | 2 | 2 | 2 | 2 | | |
| 26 | Z401007 | Perfil soporte motobomba | | 2 | 2 | 2 | 2 | 2 | 2 | 2 | 2 | | |
| 27 | Z401001 | Motobomba preaclar. 230V 50/60 Hz | | 1 | 1 | 1 | 1 | 1 | 1 | 1 | 1 | | |
| 28 | LV-8171 | Condensador 6 M. F. | | 1 | 1 | 1 | 1 | 1 | 1 | 1 | 1 | | |
| | Q242050 | Arandela abanico A-8 | | 1 | 1 | 1 | 1 | 1 | 1 | 1 | 1 | | |
| | Q162050 | Tuerca exagonal M-8 | | 1 | 1 | 1 | 1 | 1 | 1 | 1 | 1 | | |
| 29 | Z310931 | Conducto aspiracion preacla. Dcho. | | 1 | 1 | 1 | 1 | - | - | - | - | | |
| s/n | Z310911 | Conducto aspiracion preacla. Izdo. | | - | - | - | - | 1 | 1 | 1 | 1 | | |
| 30 | Q881324 | Abrazadera 90 - 70 | | 2 | 2 | 2 | 2 | 2 | 2 | 2 | 2 | | |
| 31 | Q228005 | Tuerca ranurada M-49x2,5 | | 1 | 1 | 1 | 1 | 1 | 1 | 1 | 1 | | |
| 32 | Q307009 | Arandela junta Ø 70xØ 48x1,5 | | 1 | 1 | 1 | 1 | 1 | 1 | 1 | 1 | | |
| 33 | Z600906 | Pasamuros aspiracion | | 1 | 1 | 1 | 1 | 1 | 1 | 1 | 1 | | |
| 34 | Z600906 | Filtro aspiracion | | 1 | 1 | 1 | 1 | 1 | 1 | 1 | 1 | | |
| 35 | 3715300 | Tubo de goma Ø 24xØ 14x800 | | 1 | 1 | 1 | 1 | 1 | 1 | 1 | 1 | | |
| 36 | Q881336 | Abrazadera 16 - 27 | | 2 | 2 | 2 | 2 | 2 | 2 | 2 | 2 | | |
| 37 | Q223023 | Tuerca exagonal 5/8" | | 1 | 1 | 1 | 1 | 1 | 1 | 1 | 1 | | |
| 38 | Q307032 | Arandela junta Ø 32xØ 21x3 | | 1 | 1 | 1 | 1 | 1 | 1 | 1 | 1 | | |
| 39 | Z281901 | Pasamuros preaclarado | | 1 | 1 | 1 | 1 | 1 | 1 | 1 | 1 | | |
| 40 | Q307063 | Junta torica Ø 19,39xØ 12,29x3,53 | | 1 | 1 | 1 | 1 | 1 | 1 | 1 | 1 | | |
| 41 | Q223108 | Tuerca M-24x2,5 | | 1 | 1 | 1 | 1 | 1 | 1 | 1 | 1 | | |
| 42 | Z203013 | Tornillo presostato | | 1 | 1 | 1 | 1 | 1 | 1 | 1 | 1 | | |
| 43 | Q307003 | Junta torica Ø 16,01xØ 10,77x2,62 | | 1 | 1 | 1 | 1 | 1 | 1 | 1 | 1 | | |
| 44 | Z203012 | Empalme presostato | | 1 | 1 | 1 | 1 | 1 | 1 | 1 | 1 | | |
| 45 | Q307003 | Junta torica Ø 16,01xØ 10,77x2,62 | | 2 | 2 | 2 | 2 | 2 | 2 | 2 | 2 | | |
| 46 | Z203011 | Camara presostato | | 1 | 1 | 1 | 1 | 1 | 1 | 1 | 1 | | |
| 47 | 3702400 | Tubo de goma Ø 8xØ 4x130 | | 1 | 1 | 1 | 1 | 1 | 1 | 1 | 1 | | |
| 48 | P102154 | Brida elastica | | 2 | 2 | 2 | 2 | 2 | 2 | 2 | 2 | | |
| 49 | Z313006 | Presostato simple preaclarado | | 1 | 1 | 1 | 1 | 1 | 1 | 1 | 1 | | |
| | Q282032 | Tornillo alomado BZ-3,5x9,5 | | 1 | 1 | 1 | 1 | 1 | 1 | 1 | 1 | | |
| 50 | Z602923 | Soporte presostato | | 1 | 1 | 1 | 1 | 1 | 1 | 1 | 1 | | |
| | Q232040 | Arandela plana A-6 | | 1 | 1 | 1 | 1 | 1 | 1 | 1 | 1 | | |
| | Q162040 | Tuerca exagonal M-6 | | 1 | 1 | 1 | 1 | 1 | 1 | 1 | 1 | | |
| 51 | Q307044 | Junta torica Ø 67,18xØ 56,52x Ø5,3 | | 1 | 1 | 1 | 1 | 1 | 1 | 1 | 1 | | |
| 52 | Z313601 | Resistencia 230 V., 5000 W. | | 1 | 1 | 1 | 1 | 1 | 1 | 1 | 1 | | |
| 53 | Z101723 | Caperuza resistencia | | 1 | 1 | 1 | 1 | 1 | 1 | 1 | 1 | | |
| | Q262040 | Arandela muelle A-6 | | 3 | 3 | 3 | 3 | 3 | 3 | 3 | 3 | | |
| | Q163140 | Tuerca exagonal M-6 LATON | | 6 | 6 | 6 | 6 | 6 | 6 | 6 | 6 | | |
| 54 | Z203014 | Termostato | | 1 | 1 | 1 | 1 | 1 | 1 | 1 | 1 | | |
| | Q242020 | Arandela abanico A-4 | | 2 | 2 | 2 | 2 | 2 | 2 | 2 | 2 | | |
| | Q152024 | Tornillo avellanado M-4x8 | | 2 | 2 | 2 | 2 | 2 | 2 | 2 | 2 | | |
| 55 | | Termostato limitador calderin | | | | | | | | | | | Siguiente lamina |
| | | Tornillo alomado BZ-3,5x6,5 | | | | | | | | | | | Siguiente lamina |
| 56 | Z403005 | Soporte termostatos | | 1 | 1 | 1 | 1 | 1 | 1 | 1 | 1 | | |
| | Q232040 | Arandela plana A-6 | | 2 | 2 | 2 | 2 | 2 | 2 | 2 | 2 | | |
| | Q162040 | Tuerca exagonal M-6 | | 2 | 2 | 2 | 2 | 2 | 2 | 2 | 2 | | |

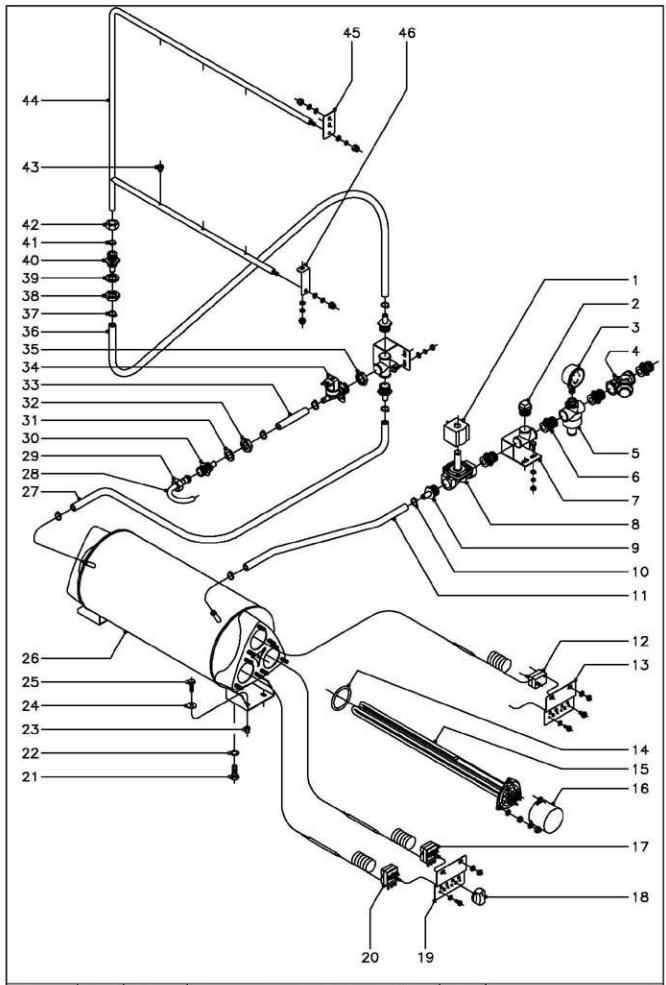


| N plano | Firma | Fecha | Aparato | Lamina |
|---|---|---|---|---|
| C-970 | | 2-2001 | LAVAVAJILLAS ARRASTRE MODULAR (FI) PARTE FUNCIONAL ACLARADO | 10 |

Fagor Industrial S.Coop. FAGOR Onate

| MOD. | LAVAVAJILLAS ARRASTRE MODULAR | ZONA | PARTE FUNCIONAL ACLARADO | PLANO | C-970 |
|---|---|---|---|---|---|

| ITEM | CODIGO | DENOMINACION | TEXTO | FI-280 Dcha. | FI-370 Dcha. | FI-460 Dcha. | FI-550 Dcha. | FI-280 Izda. | FI-370 Izda. | FI-460 Izda. | FI-550 Izda. | | NOTAS |
|---|---|---|---|---|---|---|---|---|---|---|---|---|---|
| 1 | Z102323 | Bobina electrovalvula 220 V. | | 1 | 1 | 1 | 1 | 1 | 1 | 1 | 1 | | |
| 2 | Z311103 | Tapon 3/4" | | 1 | 1 | 1 | 1 | 1 | 1 | 1 | 1 | | |
| 3 | Z102316 | Manometro | | 1 | 1 | 1 | 1 | 1 | 1 | 1 | 1 | | |
| 4 | Z102306 | Filtro 3/4" | | 1 | 1 | 1 | 1 | 1 | 1 | 1 | 1 | | |
| 5 | Z102307 | Reductor de presion | | 1 | 1 | 1 | 1 | 1 | 1 | 1 | 1 | | |
| 6 | Z102301 | Manguito 3/4" | | 4 | 4 | 4 | 4 | 4 | 4 | 4 | 4 | | |
| 7 | Z311001 | Te-soporte completo | | 2 | 2 | 2 | 2 | 2 | 2 | 2 | 2 | | |
| | Q012042 | Tornillo exagonal M-6x15 | | 4 | 4 | 4 | 4 | 4 | 4 | 4 | 4 | | |
| | Q302022 | Arandela plana Ø 16xØ 6x1,2 | | 4 | 4 | 4 | 4 | 4 | 4 | 4 | 4 | | |
| | Q262040 | Arandela muelle A-6 | | 4 | 4 | 4 | 4 | 4 | 4 | 4 | 4 | | |
| | Q162040 | Tuerca exagonal M-6 | | 4 | 4 | 4 | 4 | 4 | 4 | 4 | 4 | | |
| 8 | Z102305 | Electrovalvula entrada agua 3/4" | | 1 | 1 | 1 | 1 | 1 | 1 | 1 | 1 | | |
| 9 | Z102309 | Empalme 3/4" | | 3 | 3 | 3 | 3 | 3 | 3 | 3 | 3 | | |
| 10 | Q881302 | Abrazadera 12 - 20 | | 2 | 2 | 2 | 2 | 2 | 2 | 2 | 2 | | |
| 11 | 3676900 | Tubo de goma Ø 17xØ 10x1250 | | 1 | 1 | 1 | 1 | 1 | 1 | 1 | 1 | | |
| 12 | Z213014 | Termostato limitador calderin | | 1 | 1 | 1 | 1 | 1 | 1 | 1 | 1 | | |
| | Q081330 | Tornillo alomado BZ-3,5x5,5 | | 2 | 2 | 2 | 2 | 2 | 2 | 2 | 2 | | |
| 13 | Z403005 | Soporte termostatos | | 1 | 1 | 1 | 1 | 1 | 1 | 1 | 1 | | |
| | Q232040 | Arandela plana Ø 16xØ 6x1,2 | | 2 | 2 | 2 | 2 | 2 | 2 | 2 | 2 | | |
| | Q162040 | Tuerca exagonal M-6 | | 2 | 2 | 2 | 2 | 2 | 2 | 2 | 2 | | |
| 14 | Q307044 | Junta torica Ø 67,18xØ 56,52xØ 5,3 | | 3 | 3 | 3 | 3 | 3 | 3 | 3 | 3 | | |
| 15 | Z121741 | Resistencia 230 V., 9600 W. | | 3 | 3 | 3 | 3 | 3 | 3 | 3 | 3 | | |
| 16 | Z101723 | Caperuza resistencia | | 3 | 3 | 3 | 3 | 3 | 3 | 3 | 3 | | |
| | Q262040 | Arandela muelle A-6 | | 9 | 9 | 9 | 9 | 9 | 9 | 9 | 9 | | |
| | Q163140 | Tuerca exagonal M-6 LATON | | 18 | 18 | 18 | 18 | 18 | 18 | 18 | 18 | | |
| 17 | Z203014 | Termostato | | 1 | 1 | 1 | 1 | 1 | 1 | 1 | 1 | | |
| | Q242020 | Arandela abanico A-4 | | 4 | 4 | 4 | 4 | 4 | 4 | 4 | 4 | | |
| | Q152024 | Tornillo avellanado M-4x8 | | 4 | 4 | 4 | 4 | 4 | 4 | 4 | 4 | | |
| 18 | R663062 | Boton de mando completo | | 1 | 1 | 1 | 1 | 1 | 1 | 1 | 1 | | |
| 19 | Z403005 | Soporte termostatos | | 1 | 1 | 1 | 1 | 1 | 1 | 1 | 1 | | |
| | Q232040 | Arandela plana A-6 | | 2 | 2 | 2 | 2 | 2 | 2 | 2 | 2 | | |
| | Q162040 | Tuerca exagonal M-6 | | 2 | 2 | 2 | 2 | 2 | 2 | 2 | 2 | | |
| 20 | Z203014 | Termostato | | 1 | 1 | 1 | 1 | 1 | 1 | 1 | 1 | | |
| | Q242020 | Arandela abanico A-4 | | 2 | 2 | 2 | 2 | 2 | 2 | 2 | 2 | | |
| | Q152024 | Tornillo avellanado M-4x8 | | 2 | 2 | 23 | 2 | 2 | 2 | 2 | 2 | | |
| 21 | Q012063 | Tornillo exagonal M-10x20 | | 1 | 1 | 1 | 1 | 1 | 1 | 1 | 1 | | |
| 22 | Q307048 | Junta torica Ø 16,18xØ 9,12xØ 3,53 | | 1 | 1 | 1 | 1 | 1 | 1 | 1 | 1 | | |
| 23 | Q221343 | Remache exagonal M-6 | | 4 | 4 | 4 | 4 | 4 | 4 | 4 | 4 | | |
| 24 | Q302022 | Arandela plana Ø 16xØ 6x1,2 | | 4 | 4 | 4 | 4 | 4 | 4 | 4 | 4 | | |
| 25 | Q012042 | Tornillo exagonal M-6x15 | | 4 | 4 | 4 | 4 | 4 | 4 | 4 | 4 | | |
| 26 | Z311701 | Cuerpo calderin | | 1 | 1 | 1 | 1 | 1 | 1 | 1 | 1 | | |
| 27 | 3676900 | Tubo de goma Ø 17xØ 10x1150 | | 1 | 1 | 1 | 1 | 1 | 1 | 1 | 1 | | |
| 28 | Z331101 | Conducto de lavado | | 1 | 1 | 1 | 1 | 1 | 1 | 1 | 1 | | |
| 29 | Q223106 | Tuerca union 5/8" | | 1 | 1 | 1 | 1 | 1 | 1 | 1 | 1 | | |
| 30 | Z821910 | Pasamuros | | 1 | 1 | 1 | 1 | 1 | 1 | 1 | 1 | | |
| 31 | Q307032 | Arandela junta Ø 32xØ 21x3 | | 1 | 1 | 1 | 1 | 1 | 1 | 1 | 1 | | |
| 32 | Q223023 | Tuerca exagonal 5/8" | | 1 | 1 | 1 | 1 | 1 | 1 | 1 | 1 | | |
| 33 | 3676900 | Tubo de goma Ø 17xØ 10x550 | | 1 | 1 | 1 | 1 | 1 | 1 | 1 | 1 | | |
| 34 | Z701135 | Electrovalvula entrada agua simple | | 1 | 1 | 1 | 1 | 1 | 1 | 1 | 1 | | |
| 35 | Q221324 | Tuerca 3/4" | | 1 | 1 | 1 | 1 | 1 | 1 | 1 | 1 | | |
| 36 | 3676900 | Tubo de goma Ø 17xØ 10x1900 | | 1 | 1 | 1 | 1 | 1 | 1 | 1 | 1 | | |
| 37 | Q881302 | Abrazadera 12 - 20 | | 4 | 4 | 4 | 4 | 4 | 4 | 4 | 4 | | |
| 38 | Q223023 | Tuerca exagonal 5/8" | | 1 | 1 | 1 | 1 | 1 | 1 | 1 | 1 | | |
| 39 | Q307032 | Arandela junta Ø 32xØ 21x3 | | 1 | 1 | 1 | 1 | 1 | 1 | 1 | 1 | | |
| 40 | Z271901 | Pasamuros aclarado | | 1 | 1 | 1 | 1 | 1 | 1 | 1 | 1 | | |
| 41 | Q307063 | Junta torica Ø19,35xØ12,29xØ3,53 | | 1 | 1 | 1 | 1 | 1 | 1 | 1 | 1 | | |
| 42 | Q223108 | Tuerca M-24x2,5 | | 1 | 1 | 1 | 1 | 1 | 1 | 1 | 1 | | |
| 43 | Z211903 | Tobera aclarado | | 6 | 6 | 6 | 6 | 6 | 6 | 6 | 6 | | |
| 44 | Z311901 | Arbol aclarado | | 1 | 1 | 1 | 1 | 1 | 1 | 1 | 1 | | |
| 45 | Z311917 | Soporte superior aclarado | | 1 | 1 | 1 | 1 | 1 | 1 | 1 | 1 | | |
| | Q232040 | Arandela plana A-6 | | 3 | 3 | 3 | 3 | 3 | 3 | 3 | 3 | | |
| | Q262030 | Arandela muelle A-5 | | 3 | 3 | 3 | 3 | 3 | 3 | 3 | 3 | | |
| | Q212031 | Tuerca sombrerete M-5 | | 3 | 3 | 3 | 3 | 3 | 3 | 3 | 3 | | |
| 46 | Z271912 | Amarre inferior aclarado | | 1 | 1 | 1 | 1 | 1 | 1 | 1 | 1 | | |
| | Q232040 | Arandela plana A-6 | | 2 | 2 | 2 | 2 | 2 | 2 | 2 | 2 | | |
| | Q262030 | Arandela muelle A-5 | | 2 | 2 | 2 | 2 | 2 | 2 | 2 | 2 | | |
| | Q212031 | Tuerca sombrerete M-5 | | 2 | 2 | 2 | 2 | 2 | 2 | 2 | 2 | | |

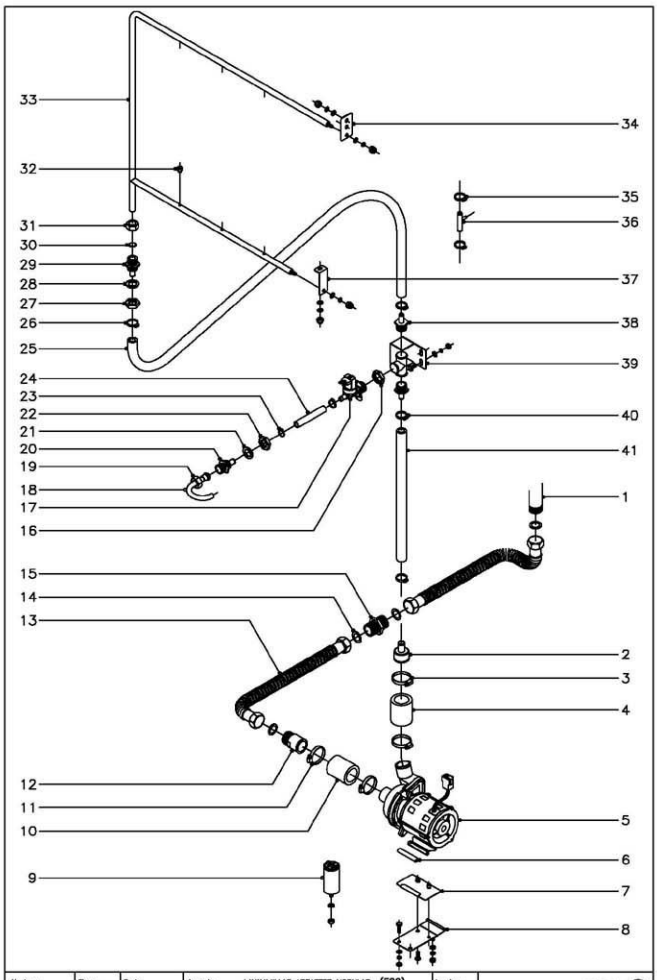


| N plano | Firma | Fecha | Aparato | Lamina | Fagor Industrial S.Coop. |
|---|---|---|---|---|---|
| C-971 | | 2-2001 | LAVAVAJILLAS ARRASTRE MODULAR (ECO) PARTE FUNCIONAL ACLARADO | 11 | Otate FAGOR |

| MOD. | LAVAVAJILLAS ARRASTRE MODULAR | ZONA | PARTE FUNCIONAL ACLARADO | PLANO | C-971 |
|---|---|---|---|---|---|

| ITEM | CODIGO | DENOMINACION | TEXTO | ECO-280 Dcha | ECO-370 Dcha | ECO-460 Dcha | ECO-550 Dcha | ECO-280 Izda. | ECO-370 Izda. | ECO-460 Izda. | ECO-550 Izda. | NOTAS |
|---|---|---|---|---|---|---|---|---|---|---|---|---|
| 1 | - | Salida de generador agua caliente | | 1 | 1 | 1 | 1 | 1 | 1 | 1 | 1 | |
| 2 | Z162312 | Reduccion | | 1 | 1 | 1 | 1 | 1 | 1 | 1 | 1 | |
| 3 | Q881307 | Abrazadera 40 - 60 | | 2 | 2 | 2 | 2 | 2 | 2 | 2 | 2 | |
| 4 | Z162301 | Conducto aspiracion-impulsion | | 1 | 1 | 1 | 1 | 1 | 1 | 1 | 1 | |
| 5 | Z401001 | Motobomba aclara. 230 V. 50/60Hz. | | 1 | 1 | 1 | 1 | 1 | 1 | 1 | 1 | |
| 6 | 3/01700 | Perfil goma negra en "U" L=70 | | 2 | 2 | 2 | 2 | 2 | 2 | 2 | 2 | |
| 7 | Z162313 | Amarre motobomba | | 1 | 1 | 1 | 1 | 1 | 1 | 1 | 1 | |
| | Q152004 | Tornillo aplastado M-5x13 | | 2 | 2 | 2 | 2 | 2 | 2 | 2 | 2 | |
| 8 | Z162315 | Soporte motobomba | | 1 | 1 | 1 | 1 | 1 | 1 | 1 | 1 | |
| | Q012042 | Tornillo exagonal M-6x15 | | 2 | 2 | 2 | 2 | 2 | 2 | 2 | 2 | |
| | Q302022 | Arandela plana Ø16x06x1,2 | | 3 | 3 | 3 | 3 | 3 | 3 | 3 | 3 | |
| | Q262040 | Arandela muelle A-6 | | 3 | 3 | 3 | 3 | 3 | 3 | 3 | 3 | |
| | Q162040 | Tuerca exagonal M-6 | | 3 | 3 | 3 | 3 | 3 | 3 | 3 | 3 | |
| 9 | LV-8171 | Condensador 6 M. F. | | 1 | 1 | 1 | 1 | 1 | 1 | 1 | 1 | |
| | Q242050 | Arandela abanico A-8 | | 1 | 1 | 1 | 1 | 1 | 1 | 1 | 1 | |
| | Q162050 | Tuerca exagonal M-8 | | 1 | 1 | 1 | 1 | 1 | 1 | 1 | 1 | |
| 10 | Z162301 | Conducto aspiracion-impulsion | | 1 | 1 | 1 | 1 | 1 | 1 | 1 | 1 | |
| 11 | Q881307 | Abrazadera 40 - 60 | | 2 | 2 | 2 | 2 | 2 | 2 | 2 | 2 | |
| 12 | Z701102 | Manguito | | 1 | 1 | 1 | 1 | 1 | 1 | 1 | 1 | |
| 13 | Z951101 | Tuberia flexible L=1.000 | | 2 | 2 | 2 | 2 | 2 | 2 | 2 | 2 | |
| 14 | Q306038 | Arandela junta Ø 31x9 21x1,5 | | 4 | 4 | 4 | 4 | 4 | 4 | 4 | 4 | |
| 15 | Z162306 | Manguito doble 1" | | 1 | 1 | 1 | 1 | 1 | 1 | 1 | 1 | |
| 16 | Q221324 | Tuerca 3/4" | | 1 | 1 | 1 | 1 | 1 | 1 | 1 | 1 | |
| 17 | Z701135 | Electrovalvula entrada agua simple | | 1 | 1 | 1 | 1 | 1 | 1 | 1 | 1 | |
| 18 | Z331101 | Conducto de llenado | | 1 | 1 | 1 | 1 | 1 | 1 | 1 | 1 | |
| 19 | Q223106 | Tuerca union 5/8" | | 1 | 1 | 1 | 1 | 1 | 1 | 1 | 1 | |
| 20 | Z821910 | Pasamuros | | 1 | 1 | 1 | 1 | 1 | 1 | 1 | 1 | |
| 21 | Q307032 | Arandela junta Ø 32xØ 21x3 | | 1 | 1 | 1 | 1 | 1 | 1 | 1 | 1 | |
| 22 | Q223023 | Tuerca exagonal 5/8" | | 1 | 1 | 1 | 1 | 1 | 1 | 1 | 1 | |
| 23 | Q881302 | Abrazadera 12 - 20 | | 2 | 2 | 2 | 2 | 2 | 2 | 2 | 2 | |
| 24 | 3676900 | Tubo de goma Ø 11/xØ 10x550 | | 1 | 1 | 1 | 1 | 1 | 1 | 1 | 1 | |
| 25 | 3715300 | Tubo de goma Ø 24xØ 14x2200 | | 1 | 1 | 1 | 1 | 1 | 1 | 1 | 1 | |
| 26 | Q881336 | Abrazadera 16 - 27 | | 2 | 2 | 2 | 2 | 2 | 2 | 2 | 2 | |
| 27 | Q223023 | Tuerca exagonal 5/8" | | 1 | 1 | 1 | 1 | 1 | 1 | 1 | 1 | |
| 28 | Q307032 | Arandela junta Ø32xØ21x3 | | 1 | 1 | 1 | 1 | 1 | 1 | 1 | 1 | |
| 29 | Z281901 | Pasamuros aclarado | | 1 | 1 | 1 | 1 | 1 | 1 | 1 | 1 | |
| 30 | Q307063 | Junta torica Ø19,30xØ12,29xØ3,53 | | 1 | 1 | 1 | 1 | 1 | 1 | 1 | 1 | |
| 31 | Q223108 | Tuerca M-24x2,5 | | 1 | 1 | 1 | 1 | 1 | 1 | 1 | 1 | |
| 32 | Z211903 | Tobera aclarado | | 6 | 6 | 6 | 6 | 6 | 6 | 6 | 6 | |
| 33 | Z311901 | Araboi aclarado | | 1 | 1 | 1 | 1 | 1 | 1 | 1 | 1 | |
| 34 | Z311917 | Soporte superior aclarado | | 1 | 1 | 1 | 1 | 1 | 1 | 1 | 1 | |
| | Q232040 | Arandela plana A-6 | | 3 | 3 | 3 | 3 | 3 | 3 | 3 | 3 | |
| | Q262030 | Arandela muelle A-5 | | 3 | 3 | 3 | 3 | 3 | 3 | 3 | 3 | |
| | Q212031 | Tuerca sombrerete M-5 | | 3 | 3 | 3 | 3 | 3 | 3 | 3 | 3 | |
| 35 | Q881302 | Abrazadera 12 - 20 | | 2 | 2 | 2 | 2 | 2 | 2 | 2 | 2 | |
| 36 | Z601157 | Toma presion | | 1 | 1 | 1 | 1 | 1 | 1 | 1 | 1 | |
| 37 | Z271912 | Arandela inferior aclarado | | 1 | 1 | 1 | 1 | 1 | 1 | 1 | 1 | |
| | Q232040 | Arandela plana A-6 | | 2 | 2 | 2 | 2 | 2 | 2 | 2 | 2 | |
| | Q262030 | Arandela muelle A-5 | | 2 | 2 | 2 | 2 | 2 | 2 | 2 | 2 | |
| | Q212031 | Tuerca sombrerete M-5 | | 2 | 2 | 2 | 2 | 2 | 2 | 2 | 2 | |
| 38 | Z316419 | Empalme 3/4" | | 2 | 2 | 2 | 2 | 2 | 2 | 2 | 2 | |
| 39 | Z311001 | Te-soporte completo | | 1 | 1 | 1 | 1 | 1 | 1 | 1 | 1 | |
| | Q012042 | Tornillo exagonal M-6x15 | | 2 | 2 | 2 | 2 | 2 | 2 | 2 | 2 | |
| | Q302022 | Arandela plana Ø 16xØ 6x1,2 | | 2 | 2 | 2 | 2 | 2 | 2 | 2 | 2 | |
| | Q262040 | Arandela muelle A-6 | | 2 | 2 | 2 | 2 | 2 | 2 | 2 | 2 | |
| | Q162040 | Tuerca exagonal M-6 | | 2 | 2 | 2 | 2 | 2 | 2 | 2 | 2 | |
| 40 | Q881336 | Abrazadera 16 - 27 | | 2 | 2 | 2 | 2 | 2 | 2 | 2 | 2 | |
| 41 | 3715300 | Tubo de goma Ø 24xØ 14x2200 | | 1 | 1 | 1 | 1 | 1 | 1 | 1 | 1 | |

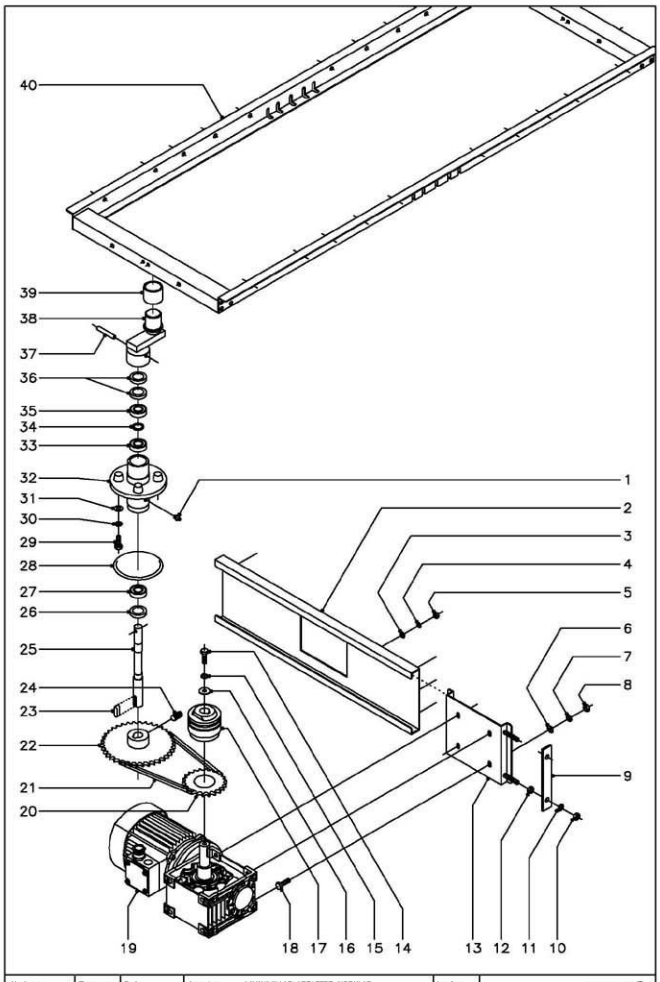


| N plano | Firma | Fecha | Aparato | Lamina |
|---|---|---|---|---|
| C-972 | | 2-2001 | LAVAVAJILLAS ARRASTRE MODULAR<br>SISTEMA DE ARRASTRE | 12 |

Fagor Industrial S.Coop. FAGOR
Oñate

| MOD. | LAVAVAJILLAS ARRASTRE MODULAR | ZONA | SISTEMA DE ARRASTRE | PLANO | C-972 |
|---|---|---|---|---|---|

| ITEM | CODIGO | DENOMINACION | TEXTO | FI-280 Dcha. ECO-280 Dcha. | FI-370 Dcha. ECO-370 Dcha. | FI-460 Dcha. ECO-460 Dcha. | FI-550 Dcha. ECO-550 Dcha. | FI-280 Izda. ECO-280 Izda. | FI-370 Izda. ECO-370 Izda. | FI-460 Izda. ECO-460 Izda. | FI-550 Izda. ECO-550 Izda. | | NOTAS |
|---|---|---|---|---|---|---|---|---|---|---|---|---|---|
| 1 | Z105053 | Engrasador de bola | | 1 | 1 | 1 | 1 | 1 | 1 | 1 | 1 | | |
| 2 | Z315094 | Guia motorreductor | | 1 | 1 | 1 | 1 | 1 | 1 | 1 | 1 | | |
| 3 | G302022 | Arandela plana Ø 16xØ 6x1,2 | | 9 | 9 | 9 | 9 | 9 | 9 | 9 | 9 | | |
| 4 | G262040 | Arandela muelle A-6 | | 9 | 9 | 9 | 9 | 9 | 9 | 9 | 9 | | |
| 5 | G162040 | Tuerca exagonal M-6 | | 9 | 9 | 9 | 9 | 9 | 9 | 9 | 9 | | |
| 6 | G232050 | Arandela plana A-8 | | 4 | 4 | 4 | 4 | 4 | 4 | 4 | 4 | | |
| 7 | G262050 | Arandela muelle A-8 | | 4 | 4 | 4 | 4 | 4 | 4 | 4 | 4 | | |
| 8 | G162050 | Tuerca exagonal M-8 | | 4 | 4 | 4 | 4 | 4 | 4 | 4 | 4 | | |
| 9 | Z275006 | Tensor | | 1 | 1 | 1 | 1 | 1 | 1 | 1 | 1 | | |
| 10 | G162050 | Tuerca exagonal M-8 | | 2 | 2 | 2 | 2 | 2 | 2 | 2 | 2 | | |
| 11 | G262050 | Arandela muelle A-8 | | 2 | 2 | 2 | 2 | 2 | 2 | 2 | 2 | | |
| 12 | G162050 | Tuerca exagonal M-8 | | 2 | 2 | 2 | 2 | 2 | 2 | 2 | 2 | | |
| 13 | Z315002 | Soporte motorreductor | | 1 | 1 | 1 | 1 | 1 | 1 | 1 | 1 | | |
| 14 | Q012053 | Tornillo exagonal M-8x20 | | 1 | 1 | 1 | 1 | 1 | 1 | 1 | 1 | | |
| 15 | G262050 | Arandela muelle A-8 | | 1 | 1 | 1 | 1 | 1 | 1 | 1 | 1 | | |
| 16 | - | Arandela plana Ø 36xØ 10x3 | | 1 | 1 | 1 | 1 | 1 | 1 | 1 | 1 | | |
| 17 | Z105008 | Limitador de par LS-70 | | 1 | 1 | 1 | 1 | 1 | 1 | 1 | 1 | | |
| 18 | Q012053 | Tornillo exagonal M-8x20 | | 4 | 4 | 4 | 4 | 4 | 4 | 4 | 4 | | |
| 19 | Z315001 | Motorreductor tornillo sin-fin | | 1 | 1 | 1 | 1 | 1 | 1 | 1 | 1 | | |
| 20 | Z105009 | Corona Z=22 | | 1 | 1 | 1 | 1 | 1 | 1 | 1 | 1 | | |
| 21 | Z275008 | Cadena Iris 12.7x7.95x730 | | 1 | 1 | 1 | 1 | 1 | 1 | 1 | 1 | | |
| | Z105012 | Enganche cadena | | 1 | 1 | 1 | 1 | 1 | 1 | 1 | 1 | | |
| 22 | Z275007 | Piñon Z=26 | | 1 | - | - | - | 1 | - | - | - | | |
| 22 | Z335021 | Piñon Z=19 | | - | 1 | - | - | - | 1 | - | - | | |
| 22 | Z365021 | Piñon Z=15 | | - | - | 1 | - | - | - | 1 | - | | |
| 22 | Z375091 | Piñon Z=13 | | - | - | - | 1 | - | - | - | 1 | | |
| 23 | Z105014 | Chaveta eje | | 1 | 1 | 1 | 1 | 1 | 1 | 1 | 1 | | |
| 24 | Z105051 | Varilla roscada M-8 | | 1 | 1 | 1 | 1 | 1 | 1 | 1 | 1 | | |
| 25 | Z315011 | Eje | | 1 | 1 | 1 | 1 | 1 | 1 | 1 | 1 | | |

| MOD. | LAVAVAJILLAS ARRASTRE MODULAR | ZONA | SISTEMA DE ARRASTRE | PLANO | C-972 |
|---|---|---|---|---|---|

| ITEM | CODIGO | DENOMINACION | TEXTO | FI-280 Dcha. ECO-280 Dcha. | FI-370 Dcha. ECO-370 Dcha. | FI-460 Dcha. ECO-460 Dcha. | FI-550 Dcha. ECO-550 Dcha. | FI-280 Izda. ECO-280 Izda. | FI-370 Izda. ECO-370 Izda. | FI-460 Izda. ECO-460 Izda. | FI-550 Izda. ECO-550 Izda. | | NOTAS |
|---|---|---|---|---|---|---|---|---|---|---|---|---|---|
| 26 | Z105016 | Reten radial Ø 35xØ 20x7 | | 1 | 1 | 1 | 1 | 1 | 1 | 1 | 1 | | |
| 27 | Z105017 | Rodamiento | | 1 | 1 | 1 | 1 | 1 | 1 | 1 | 1 | | |
| 28 | Q307045 | Junta torica | | 1 | 1 | 1 | 1 | 1 | 1 | 1 | 1 | | |
| 29 | Q012053 | Tornillo exagonal M-8x20 | | 4 | 4 | 4 | 4 | 4 | 4 | 4 | 4 | | |
| 30 | G262050 | Arandela muelle A-8 | | 4 | 4 | 4 | 4 | 4 | 4 | 4 | 4 | | |
| 31 | Q232060 | Arandela plana A-10 | | 4 | 4 | 4 | 4 | 4 | 4 | 4 | 4 | | |
| 32 | Z105021 | Soporte rodamientos | | 1 | 1 | 1 | 1 | 1 | 1 | 1 | 1 | | |
| 33 | Z105017 | Rodamiento | | 1 | 1 | 1 | 1 | 1 | 1 | 1 | 1 | | |
| 34 | Z105019 | Arandela separacion | | 1 | 1 | 1 | 1 | 1 | 1 | 1 | 1 | | |
| 35 | Z105017 | Rodamiento | | 1 | 1 | 1 | 1 | 1 | 1 | 1 | 1 | | |
| 36 | Z105016 | Reten radial Ø 35xØ 20x7 | | 2 | 2 | 2 | 2 | 2 | 2 | 2 | 2 | | |
| 37 | Q362000 | Pasador inox. Ø 6,3x50 DIN-7343 | | 1 | 1 | 1 | 1 | 1 | 1 | 1 | 1 | | |
| 38 | Z275022 | Placa union completa (Escentrica) | | 1 | 1 | 1 | 1 | 1 | 1 | 1 | 1 | | |
| 39 | Z105027 | Casquillo | | 1 | 1 | 1 | 1 | 1 | 1 | 1 | 1 | | |
| 40 | Z315021 | Soporte uñas lavado-preaclarado | | 1 | 1 | 1 | 1 | 1 | 1 | 1 | 1 | | |

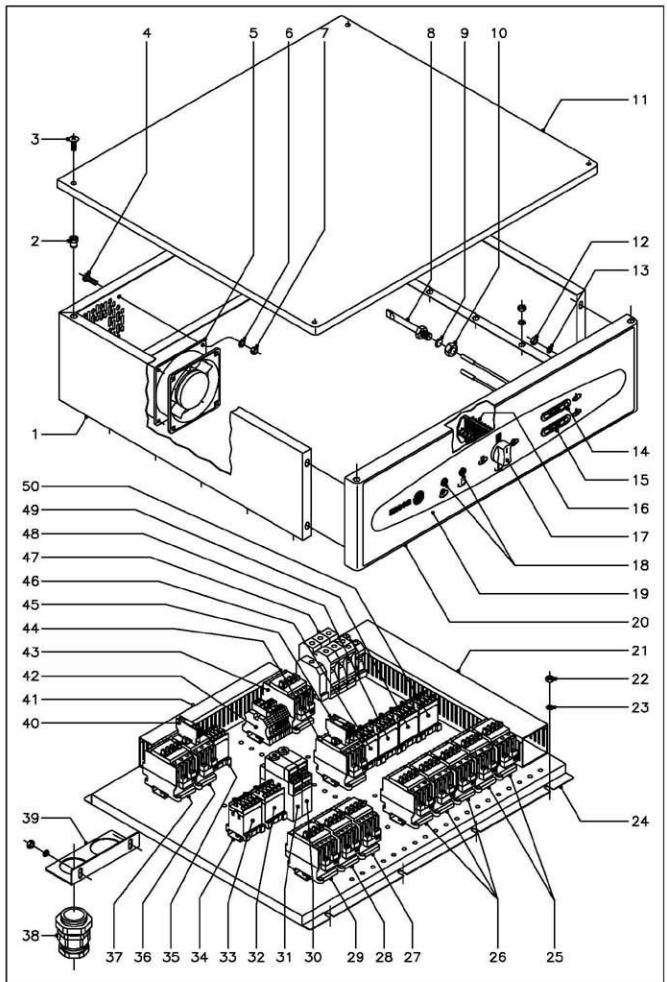


| N plano | Firma | Fecha | Aparato | LAVAVAJILLAS ARRASTRE MODULAR | Lamina | Fagor Industrial S.Coop. FAGOR |
|---|---|---|---|---|---|---|
| C-973 | | 2-2001 | PARTE ELECTRICA | | 13 | Dhate |

| MOD. | LAVAVAJILLAS ARRASTRE MODULAR | ZONA | PARTE ELECTRICA | PLANO | C-973 |
|---|---|---|---|---|---|

| ITEM | CODIGO | DENOMINACION | TEXTO | FI-280 Dcha. ECO-280 Dcha. | FI-370 Dcha. ECO-370 Dcha. | FI-460 Dcha. ECO-460 Dcha. | FI-550 Dcha. ECO-550 Dcha. | FI-280 Izda. ECO-280 Izda. | FI-370 Izda. ECO-370 Izda. | FI-460 Izda. ECO-460 Izda. | FI-550 Izda. ECO-550 Izda. | | NOTAS |
|---|---|---|---|---|---|---|---|---|---|---|---|---|---|
| 1 | Z313043 | Cubierta cuadro electrico | | 1 | 1 | 1 | 1 | 1 | 1 | 1 | 1 | | |
| | Q262040 | Arandela muelle A-6 | | 12 | 12 | 12 | 12 | 12 | 12 | 12 | 12 | | |
| | Q162040 | Tuerca exagonal M-6 | | 12 | 12 | 12 | 1 | 12 | 12 | 12 | 12 | | |
| 2 | Q221343 | Remache exagonal M-6 | | 4 | 4 | 4 | 4 | 4 | 4 | 4 | 4 | | |
| 3 | Q152017 | Tornillo amarre M-6x13 | | 4 | 4 | 4 | 4 | 4 | 4 | 4 | 4 | | |
| 4 | Q031322 | Tornillo alomado M-4x15 | | 4 | 4 | 4 | 4 | 4 | 4 | 4 | 4 | | |
| 5 | Z103066 | Ventilador 230 V., 50/60 Hz. | | 1 | 1 | 1 | 1 | 1 | 1 | 1 | 1 | | |
| 6 | Q242020 | Arandela abanico A-4 | | 4 | 4 | 4 | 4 | 4 | 4 | 4 | 4 | | |
| 7 | Q162020 | Tuerca exagonal M-4 | | 4 | 4 | 4 | 4 | 4 | 4 | 4 | 4 | | |
| 8 | Z263002 | Vaina para bulbo | | 1 | 1 | 1 | 1 | 1 | 1 | 1 | 1 | | |
| 9 | Q307048 | Junta torica Ø16,18x2Ø9,12x2Ø3,53 | | 1 | 1 | 1 | 1 | 1 | 1 | 1 | 1 | | |
| 10 | Q162070 | Tuerca exagonal M-12 | | 1 | 1 | 1 | 1 | 1 | 1 | 1 | 1 | | |
| 11 | Z313048 | Tapa cuadro electrico | | 1 | 1 | 1 | 1 | 1 | 1 | 1 | 1 | | |
| 12 | Q162040 | Tuerca exagonal M-6 | | 4 | 4 | 4 | 4 | 4 | 4 | 4 | 4 | | |
| 13 | Q262040 | Arandela muelle A-6 | | 4 | 4 | 4 | 4 | 4 | 4 | 4 | 4 | | |
| 14 | Z263001 | Termostato analogico (cuba lavado) | | 1 | 1 | 1 | 1 | 1 | 1 | 1 | 1 | | |
| 15 | Z263001 | Termostato analogico (calderin aci.) | | 1 | 1 | 1 | 1 | 1 | 1 | 1 | 1 | | |
| 16 | Z273005 | Conmutador de funciones | | 1 | 1 | 1 | 1 | 1 | 1 | 1 | 1 | | |
| | Z602906 | Casquillo distanciador | | 2 | 2 | 2 | 2 | 2 | 2 | 2 | 2 | | |
| | Q041324 | Tornillo avellanado M-4x25 | | 2 | 2 | 2 | 2 | 2 | 2 | 2 | 2 | | |
| 17 | R663062 | Boton de mando completo | | 1 | 1 | 1 | 1 | 1 | 1 | 1 | 1 | | |
| 18 | Z203006 | Piloto ambar | | 2 | 2 | 2 | 2 | 2 | 2 | 2 | 2 | | |
| 19 | Z312951 | Embellecedor adhesivo | | 1 | 1 | 1 | 1 | 1 | 1 | 1 | 1 | | |
| 20 | Z313046 | Frente cuadro electrico | | 1 | 1 | 1 | 1 | 1 | 1 | 1 | 1 | | |
| 21 | 3715520 | Canaleta unex 60x60x77 L=430 | | 2 | 2 | 2 | 2 | 2 | 2 | 2 | 2 | | |
| | 3715520 | Canaleta unex 60x60x77 L=240 | | 2 | 2 | 2 | 2 | 2 | 2 | 2 | 2 | | |
| 22 | Q162040 | Tuerca exagonal M-6 | | 8 | 8 | 8 | 8 | 8 | 8 | 8 | 8 | | |
| | Q262040 | Arandela muelle A-6 | | 8 | 8 | 8 | 8 | 8 | 8 | 8 | 8 | | |
| 24 | Z313042 | Soporte cuadro electrico | | 1 | 1 | 1 | 1 | 1 | 1 | 1 | 1 | | |
| 25 | X183011 | Contactor ( resistencias tanque ) | | 2 | 2 | 2 | 2 | 2 | 2 | 2 | 2 | | SOLO LOS ( FI ) |
| 26 | X183011 | Contactor ( resistencias calderin ) | | 3 | 3 | 3 | 3 | 3 | 3 | 3 | 3 | | SOLO LOS ( FI ) |
| 27 | R663031 | Contactor (extractor o condensador) | | 1 | 1 | 1 | 1 | 1 | 1 | 1 | 1 | | |
| 28 | R663031 | Contactor ( secado ) | | 1 | 1 | 1 | 1 | 1 | 1 | 1 | 1 | | |
| 29 | R663031 | Contactor ( recuperador energia ) | | 1 | 1 | 1 | 1 | 1 | 1 | 1 | 1 | | |
| 30 | Z123022 | Temporizador ( inicio ) | | 1 | 1 | 1 | 1 | 1 | 1 | 1 | 1 | | |
| 31 | Z123022 | Temporizador ( secado ) | | 1 | 1 | 1 | 1 | 1 | 1 | 1 | 1 | | |
| 32 | Z213007 | Contactor ( bomba prelavado ) | | - | 1 | - | 1 | - | 1 | - | 1 | | |
| 33 | Z213007 | Contactor ( bomba lavado 2 ) | | - | - | 1 | 1 | - | - | 1 | 1 | | |
| 34 | R693009 | Guia contactor L=250 | | 2 | 2 | 2 | 2 | 2 | 2 | 2 | 2 | | |
| | Z123019 | Guia contactor L=175 | | 3 | 3 | 3 | 3 | 3 | 3 | 3 | 3 | | |
| | R663055 | Guia contactor L=120 | | 2 | 2 | 2 | 2 | 2 | 2 | 2 | 2 | | |
| | Q419005 | Remache tubular Ø4x8 | | 14 | 14 | 14 | 14 | 14 | 14 | 14 | 14 | | |
| 35 | Z213007 | Contactor ( puertas ) | | 1 | 1 | 1 | 1 | 1 | 1 | 1 | 1 | | |
| 36 | X183011 | Contactor ( resistencias secado ) | | 1 | 1 | 1 | 1 | 1 | 1 | 1 | 1 | | |
| 37 | X183011 | Contactor ( resistencias tanque 2 ) | | - | - | 1 | 1 | - | - | 1 | 1 | | |
| 38 | R143010 | Prensaestopas PG-36 | | 1 | 1* | 1* | 1 | 1 | 1 | 1* | 1* | | ( * solo ECO ) |
| 38 | Z312941 | Prensaestopas PG-42 | | - | - | 1* | 1* | - | - | 1* | 1* | | ( * solo FI ) |
| 39 | Z312966 | Soporte prensaestopas | | 1 | 1 | 1 | 1 | 1 | 1 | 1 | 1 | | |
| | Q262040 | Arandela muelle A-6 | | 2 | 2 | 2 | 2 | 2 | 2 | 2 | 2 | | |
| | Q162040 | Tuerca exagonal M-6 | | 2 | 2 | 2 | 2 | 2 | 2 | 2 | 2 | | |
| 40 | Z103070 | Contacto auxiliar | | 1 | 1 | 1 | 1 | 1 | 1 | 1 | 1 | | |
| 41 | 3715520 | Canaleta unex 60x30x77 L=310 | | 1 | 1 | 1 | 1 | 1 | 1 | 1 | 1 | | |
| | 3715520 | Canaleta unex 60x30x77 L=520 | | 1 | 1 | 1 | 1 | 1 | 1 | 1 | 1 | | |
| | 3715520 | Canaleta unex 60x30x77 L=150 | | 2 | 2 | 2 | 2 | 2 | 2 | 2 | 2 | | |
| 42 | R073005 | Bornas portafusibles | | 2 | 2 | 2 | 2 | 2 | 2 | 2 | 2 | | SOLO LOS ( FI ) |
| | P184011 | Cartucho fusible 4A. | | 2 | 2 | 2 | 2 | 2 | 2 | 2 | 2 | | SOLO LOS ( FI ) |
| | Z103029 | Bornes ( detergente y tensoactivo ) | | 6 | 6 | 6 | 6 | 6 | 6 | 6 | 6 | | |
| | Z263303 | Tope final | | 1 | 1 | 1 | 1 | 1 | 1 | 1 | 1 | | |
| 43 | R663031 | Contactor (resistencia preaclarado) | | 1 | 1 | 1 | 1 | 1 | 1 | 1 | 1 | | |
| 44 | R663031 | Contactor ( llenado y aclarado ) | | 1 | 1 | 1 | 1 | 1 | 1 | 1 | 1 | | |
| 45 | Z316328 | Contacto auxiliar | | 2 | 2 | 2 | 2 | 2 | 2 | 2 | 2 | | |
| 46 | Z213007 | Contactor ( bomba lavado 1 ) | | 1 | 1 | 1 | 1 | 1 | 1 | 1 | 1 | | |
| 47 | R143011 | Borne fases 70 gris | | 3 | 3 | 3 | 3 | 3 | 3 | 3 | 3 | | SOLO LOS ( FI ) |
| | R263003 | Borne fases 35 gris | | 3 | 3 | 3 | 3 | 3 | 3 | 3 | 3 | | SOLO LOS (ECO) |
| | R673010 | Borne neutro 35 azul | | 1 | 1 | 1 | 1 | 1 | 1 | 1 | 1 | | |
| | Z103035 | Borne tierra 35 verde - amarillo | | 1 | 1 | 1 | 1 | 1 | 1 | 1 | 1 | | |
| | Z663096 | Tope final | | 1 | 1 | 1 | 1 | 1 | 1 | 1 | 1 | | |
| 48 | Z683087 | Contactor ( aclarado ) | | 1 | 1 | 1 | 1 | 1 | 1 | 1 | 1 | | |
| 49 | Z213007 | Contactor ( avance 1 ) | | 1 | 1 | 1 | 1 | 1 | 1 | 1 | 1 | | |
| 50 | Z213007 | Contactor ( avance 2 ) | | 1 | 1 | 1 | 1 | 1 | 1 | 1 | 1 | | |
| | | | | | | | | | | | | | |
| | Z313061 | Instalacion electrica base | | 1 | 1 | 1 | 1 | 1 | 1 | 1 | 1 | | |
| | Z313062 | Cableado fuerza base | | 1 | 1 | 1 | 1 | 1 | 1 | 1 | 1 | | |
| | Z313063 | Cableado calderin electrico ( FI ) | | 1 | 1 | 1 | 1 | 1 | 1 | 1 | 1 | | |
| | Z333031 | Cableado suplementario | | - | 1 | - | - | - | 1 | - | - | | |
| | Z353031 | Cableado suplementario | | - | - | 1 | - | - | - | 1 | - | | |
| | Z373031 | Cableado suplementario | | - | - | - | 1 | - | - | - | 1 | | |
| | Z323001 | Cableado ECO-280 | | 1 | 1 | 1 | 1 | 1 | 1 | 1 | 1 | | |
| | | | | | | | | | | | | | |
| | Z313065 | Esquema electrico FI-280 | | 1 | - | - | - | 1 | - | - | - | | Plano HC-17246 |
| | Z333033 | Esquema electrico FI-370 | | - | 1 | - | - | - | 1 | - | - | | Plano HC-17250 |
| | Z353033 | Esquema electrico FI-460 | | - | - | 1 | - | - | - | 1 | - | | Plano HC-17254 |
| | Z373033 | Esquema electrico FI-550 | | - | - | - | 1 | - | - | - | 1 | | Plano HC-17258 |
| | Z323016 | Esquema electrico ECO-280 | | 1 | - | - | - | 1 | - | - | - | | Plano HC-17248 |
| | Z343016 | Esquema electrico ECO-370 | | - | 1 | - | - | - | 1 | - | - | | Plano HC-17252 |
| | Z363016 | Esquema electrico ECO-460 | | - | - | 1 | - | - | - | 1 | - | | Plano HC-17256 |
| | Z383016 | Esquema electrico ECO-550 | | - | - | - | 1 | - | - | - | 1 | | Plano HC-17260 |

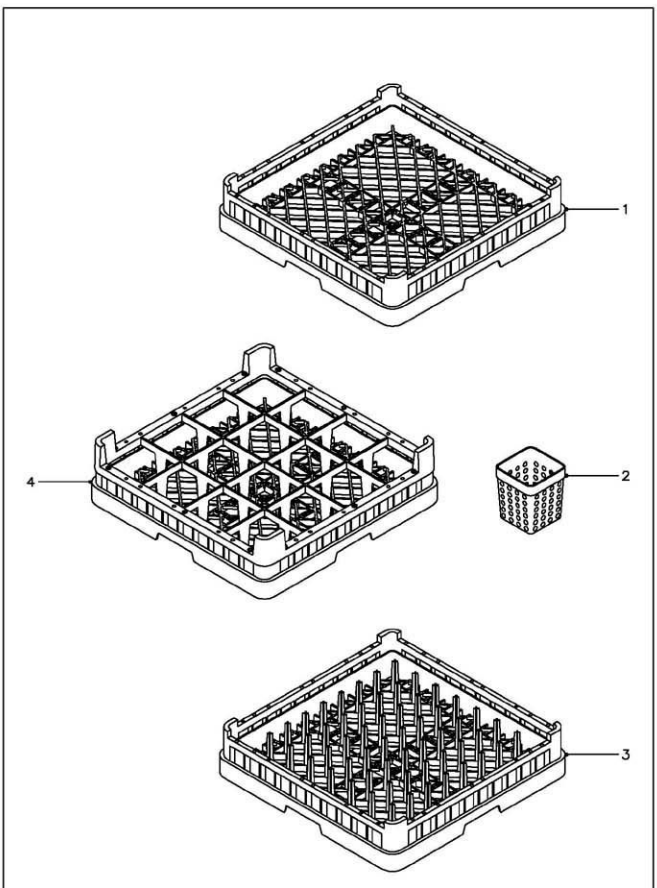


| N plano | Firma | Fecha | Aparato | Lamina | |
|---|---|---|---|---|---|
| C-974 | | 2-2001 | LAVAVAJILLAS ARRASTRE MODULAR<br>CESTILLOS | 14 | Fagor Industrial S.Coop. FAGOR<br>Oñate |

MOD. LAVAVAJILLAS ARRASTRE MODULAR | ZONA CESTILLOS | PLANO C-974

| ITEM | CODIGO | DENOMINACION | TEXTO | FI-280 Dcha. / ECO-280 Dcha. | FI-370 Dcha. / ECO-370 Dcha. | FI-460 Dcha. / ECO-460 Dcha. | FI-550 Dcha. / ECO-550 Dcha. | FI-280 Izda. / ECO-280 Izda. | FI-370 Izda. / ECO-370 Izda. | FI-460 Izda. / ECO-460 Izda. | FI-550 Izda. / ECO-550 Izda. | | NOTAS |
|---|---|---|---|---|---|---|---|---|---|---|---|---|---|
| 1 | Z655301 | Cestillo base CT-10 | | 2 | 2 | 2 | 2 | 2 | 2 | 2 | 2 | | |
| 2 | Z655314 | Cestillo cubiertos | | 16 | 16 | 16 | 16 | 16 | 16 | 16 | 16 | | |
| 3 | Z655302 | Cestillo platos CP-16-18 | | 2 | 2 | 2 | 2 | 2 | 2 | 2 | 2 | | |
| 4 | Z655316 | Cestillo vasos CV-16-105 | | 1 | 1 | 1 | 1 | 1 | 1 | 1 | 1 | | |

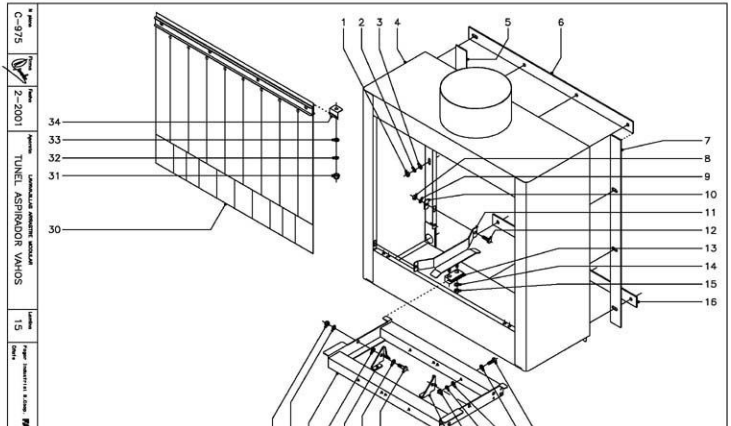


| MOD. | LAVAVAJILLAS ARRASTRE MODULAR | ZONA | TUNEL ASPIRADOR VAHOS | PLANO | C-975 |
|---|---|---|---|---|---|

| ITEM | CODIGO | DENOMINACION | TEXTO | FI-280 ECO-280 | FI-370 ECO-370 | FI-460 ECO-460 | FI-550 ECO-550 | | | | | | NOTAS |
|---|---|---|---|---|---|---|---|---|---|---|---|---|---|
| 1 | Q162040 | Tuerca exagonal M-6 | | 12 | 12 | 12 | 12 | | | | | | |
| 2 | Q262040 | Arandela muelle A-6 | | 12 | 12 | 12 | 12 | | | | | | |
| 3 | Q302022 | Arandela plana Ø 16xØ 6x1,2 | | 12 | 12 | 12 | 12 | | | | | | |
| 4 | Z276501 | Tunel aspirador de vahos | | 1 | 1 | 1 | 1 | | | | | | |
| 5 | Z330442 | Perfil junta posterior | | 1 | 1 | 1 | 1 | | | | | | |
| 6 | Z330443 | Perfil junta superior | | 1 | 1 | 1 | 1 | | | | | | |
| 7 | Z330441 | Perfil junta anterior | | 1 | 1 | 1 | 1 | | | | | | |
| 8 | Q162040 | Tuerca exagonal M-6 | | 4 | 4 | 4 | 4 | | | | | | |
| 9 | Q262040 | Arandela muelle A-6 | | 4 | 4 | 4 | 4 | | | | | | |
| 10 | Z310341 | Arandela rectangular | | 4 | 4 | 4 | 4 | | | | | | |
| 11 | Z276211 | Guia entrada-salida | | 2 | 2 | 2 | 2 | | | | | | |
| 12 | Q012042 | Tornillo exagonal M-6x15 | | 4 | 4 | 4 | 4 | | | | | | |
| 13 | Z275075 | Deslizamiento guias | | 2 | 2 | 2 | 2 | | | | | | |
| 14 | Q232040 | Arandela plana A-6 | | 4 | 4 | 4 | 4 | | | | | | |
| 15 | Q222012 | Tuerca autoblocante M-6 | | 4 | 4 | 4 | 4 | | | | | | |
| 16 | Z330444 | Perfil junta inferior | | 1 | 1 | 1 | 1 | | | | | | |
| 17 | Q012042 | Tornillo exagonal M-6x15 | | 2 | 2 | 2 | 2 | | | | | | |
| 18 | Q232050 | Arandela plana A-8 | | 2 | 2 | 2 | 2 | | | | | | |
| 19 | Q232050 | Arandela plana A-8 | | 2 | 2 | 2 | 2 | | | | | | |
| 20 | Q262040 | Arandela muelle A-6 | | 2 | 2 | 2 | 2 | | | | | | |
| 21 | Q222012 | Tuerca autoblocante M-6 | | 2 | 2 | 2 | 2 | | | | | | |
| 22 | Z275056 | Uña arrastre izquierdo | | 1 | 1 | 1 | 1 | | | | | | |
| 23 | Q152046 | Tornillo exagonal con cuello M-6 | | 2 | 2 | 2 | 2 | | | | | | |
| 24 | Q232050 | Arandela plana A-8 | | 2 | 2 | 2 | 2 | | | | | | |
| 25 | Z275057 | Uña arrastre derecha | | 1 | 1 | 1 | 1 | | | | | | |
| 26 | Q232050 | Arandela plana A-8 | | 2 | 2 | 2 | 2 | | | | | | |
| 27 | Z276221 | Soporte uñas entrada | | 1 | 1 | 1 | 1 | | | | | | |
| 28 | Q232040 | Arandela plana A-6 | | 2 | 2 | 2 | 2 | | | | | | |
| 29 | Q222012 | Tuerca autoblocante M-6 | | 2 | 2 | 2 | 2 | | | | | | |
| 30 | Z276401 | Cortina exterior completa | | 1 | 1 | 1 | 1 | | | | | | |
| 31 | Q212031 | Tuerca sombrerete M-5 | | 2 | 2 | 2 | 2 | | | | | | |
| 32 | Q262030 | Arandela muelle A-5 | | 2 | 2 | 2 | 2 | | | | | | |
| 33 | Q232040 | Arandela plana A-6 | | 2 | 2 | 2 | 2 | | | | | | |
| 34 | Z270326 | Sujecion cortina | | 2 | 2 | 2 | 2 | | | | | | |

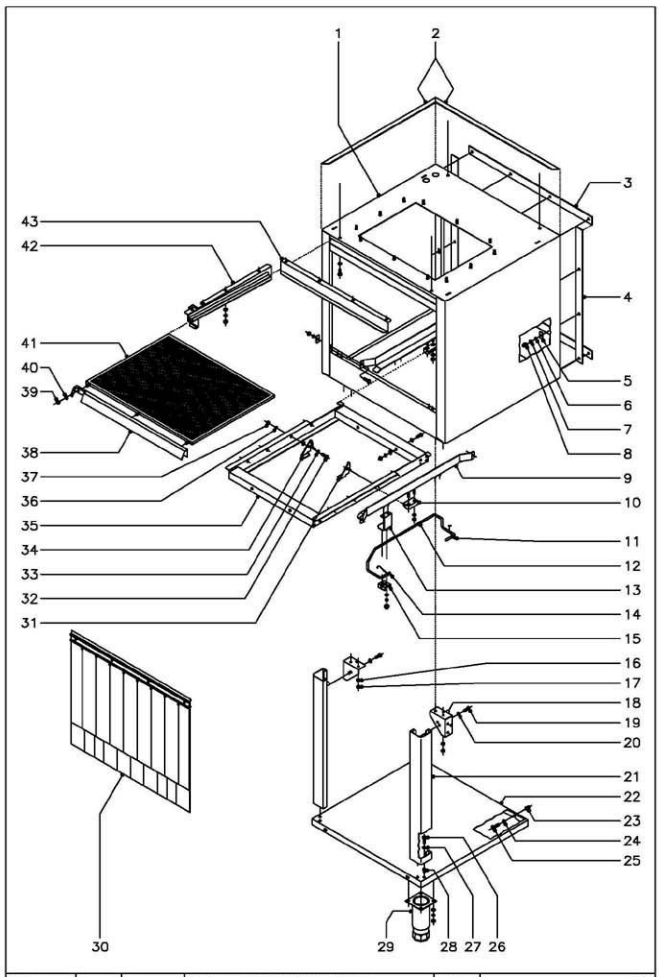


| N plano | Firma | Fecha | Aparato | Lamina |
|---|---|---|---|---|
| C–976 | | 2–2001 | LAVAVAJILLAS ARRASTRE MODULAR<br>TUNEL CONDENSADOR DE VAHOS | 16 |

Fagor Industrial S.Coop. FAGOR
Onate

| MOD. | LAVAVAJILLAS ARRASTRE MODULAR | ZONA | TUNEL CONDENSADOR DE VAHOS | PLANO | C-976 |
|---|---|---|---|---|---|

| ITEM | CODIGO | DENOMINACION | TEXTO | TUNEL CONDENSADOR | NOTAS |
|---|---|---|---|---|---|
| 1 | Z276701 | Tunel condensador vahos | 1 | | |
| | Q262040 | Arandela muelle A-6 | 4 | | |
| | Q012042 | Tornillo exagonal M-6x15 | 4 | | |
| 2 | Z270334 | Perfil junta autoadhesiva | 4 | | |
| 3 | Z276204 | Junta superior e inferior | 2 | | |
| 4 | Z276205 | Junta lateral | 2 | | |
| 5 | Z310341 | Arandela rectangular | 14 | | |
| 6 | Q262040 | Arandela muelle A-6 | 14 | | |
| 7 | Q162040 | Tuerca exagonal M-6 | 14 | | |
| 8 | Q212040 | Tuerca sombrerete M-6 | 14 | | |
| 9 | Z276704 | Guia condensador | 2 | | |
| | Q012042 | Tornillo exagonal M-6x15 | 4 | | |
| | Z310341 | Arandela rectangular | 4 | | |
| | Q262030 | Arandela muelle A-5 | 4 | | |
| | Q162040 | Tuerca exagonal M-6 | 4 | | |
| 10 | Z275075 | Deslizamiento guias | 2 | | |
| | Q232040 | Arandela plana A-6 | 4 | | |
| | Q222012 | Tuerca autoblocante M-6 | 4 | | |
| 11 | Z271203 | Muelle torsion izquierdo | 1 | | Cuando la entrada es por la derecha |
| 12 | Z276711 | Pulsador lavado-condensador | 1 | | Soldado a pulsador lavado |
| 13 | Z271211 | "U" Soporte pulsadores | 1 | | |
| | Q232040 | Arandela plana A-6 | 2 | | |
| | Q262030 | Arandela muelle A-5 | 2 | | |
| | Q212031 | Tuerca sombrerete M-5 | 2 | | |
| 14 | Z271204 | Muelle torsion derecho | 1 | | Cuando la entrada es por la izquierda |
| 15 | Z271201 | Soporte pulsador | 1 | | |
| | Q232040 | Arandela plana A-6 | 2 | | |
| | Q262030 | Arandela muelle A-5 | 2 | | |
| | Q222017 | Tuerca sombrerete M-5 | 2 | | |
| 16 | Q262040 | Arandela muelle A-6 | 4 | | |
| 17 | Q162040 | Tuerca exagonal M-6 | 4 | | |
| 18 | Z276354 | Amarre pata | 2 | | |
| 19 | Q012031 | Tornillo exagonal M-5x10 | 4 | | |
| 20 | Q262030 | Arandela muelle A-5 | 4 | | |
| 21 | Z276395 | Pata tunel secado y condensador | 2 | | |
| 22 | Z276398 | Bandeja tunel secado y condensad. | 1 | | |
| 23 | Q221342 | Remache exagonal M-5 | 2 | | |
| 24 | Q232040 | Arandela plana A-6 | 2 | | |
| 25 | Q012031 | Tornillo exagonal M-5x10 | 2 | | |
| 26 | Q012031 | Tornillo exagonal M-5x10 | 4 | | |
| 27 | Q262030 | Arandela muelle A-5 | 4 | | |
| 28 | Q221342 | Remache exagonal M-5 | 4 | | |
| 29 | X260150 | Pata regulable | 2 | | |
| | Q232030 | Arandela plana A-5 | 8 | | |
| | Q262030 | Arandela muelle A-5 | 8 | | |
| | Q162030 | Tuerca exagonal M-5 | 8 | | |
| 30 | Z276410 | Cortina interior completa | 1 | | |
| 31 | Z275056 | Uña arrastre izquierda | 4 | | |
| 32 | Q152046 | Tornillo exagonal con cuello M-6x15 | 8 | | |
| 33 | Q232050 | Arandela plana A-8 | 16 | | |
| 34 | Z275057 | Uña arrastre derecha | 4 | | |
| 35 | Z276311 | Soporte uñas | 1 | | |
| | Q012042 | Tornillo exagonal M-6x15 | 2 | | Amarre soportes de uñas entre si |
| | Q232050 | Arandela plana A-8 | 4 | | Amarre soportes de uñas entre si |
| | Q262040 | Arandela muelle A-6 | 2 | | Amarre soportes de uñas entre si |
| | Q222012 | Tuerca autoblocante M-6 | 2 | | Amarre soportes de uñas entre si |
| 36 | Q262040 | Arandela muelle A-6 | 8 | | |
| 37 | Q222012 | Tuerca autoblocante M-6 | 8 | | |
| 38 | Z276731 | Asa filtro | 1 | | |
| 39 | Q162040 | Tuerca exagonal M-6 | 3 | | |
| 40 | Q262040 | Arandela muelle A-6 | 3 | | |
| 41 | Z276722 | Filtro condensacion completo | 1 | | |
| 42 | Z276792 | Soporte izquierdo de filtro | 1 | | |
| s/n | Z276791 | Soporte derecho de filtro | 1 | | |
| 43 | Z276721 | Soporte frontal | 1 | | |
| | Q232040 | Arandela plana A-6 | 10 | | Amarre soportes |
| | Q262040 | Arandela muelle A-6 | 10 | | Amarre soportes |
| | Q162040 | Tuerca exagonal M-6 | 10 | | Amarre soportes |

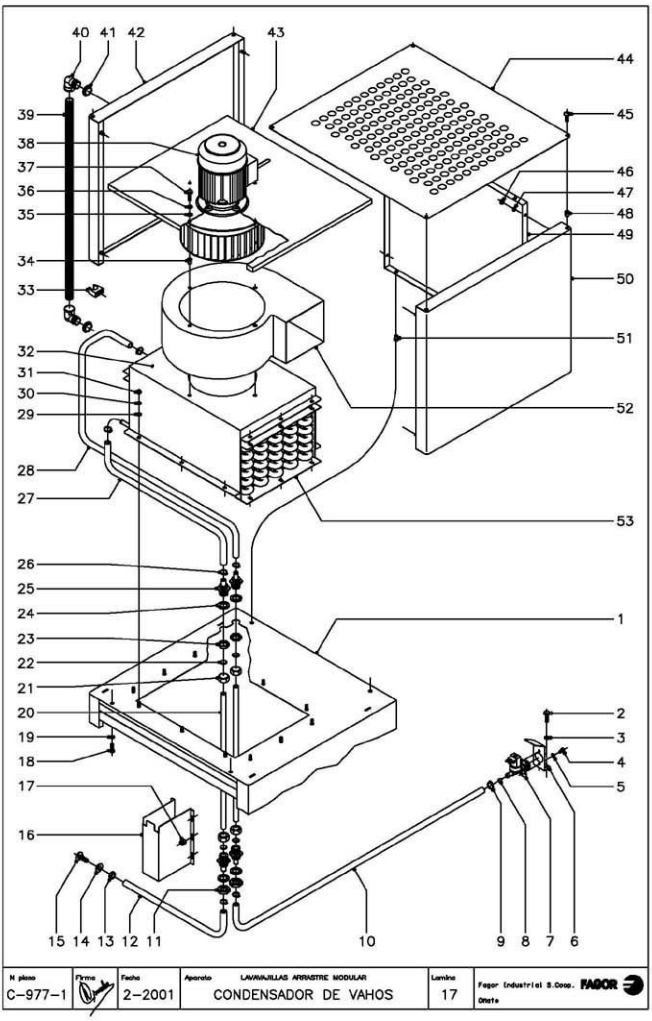


| N plano | Firma | Fecha | Aparato | Lamina |
|---|---|---|---|---|
| C-977-1 | | 2-2001 | LAVAVAJILLAS ARRASTRE MODULAR<br>CONDENSADOR DE VAHOS | 17 |

Fagor Industriel S.Coop. FAGOR
Oñate

| MOD. | LAVAVAJILLAS ARRASTRE MODULAR | ZONA | CONDENSADOR DE VAHOS | PLANO | C-977-1 |
|---|---|---|---|---|---|

| ITEM | CODIGO | DENOMINACION | TEXTO | CONDENSADOR DE VAHOS | NOTAS |
|---|---|---|---|---|---|
| 1 | Z276701 | Tunel condensador vahos | | 1 | |
| 2 | Q012042 | Tornillo exagonal M-6x15 | | 2 | |
| 3 | Q262040 | Arandela muelle A-6 | | 2 | |
| 4 | Q032021 | Tornillo alomado M-4x10 | | 2 | |
| 5 | Q242020 | Arandela abanico A-4 | | 2 | |
| 6 | Z201101 | Escuadra amarre electrovalvula | | 1 | |
| 7 | Z701135 | Electrovalvula simple | | 1 | |
| 8 | P443042 | Regulador caudal 3 l./min. | | 1 | |
| 9 | Q881302 | Abrazadera 12 - 20 | | 3 | |
| 10 | 3676900 | Tubo de goma Ø 17xØ 10x3000 | | 1 | Toma de agua |
| 11 | Q223023 | Tuerca exagonal 5/8" | | 2 | |
| 12 | 3676900 | Tubo de goma Ø 17xØ 10x3000 | | 1 | Empalme a manguera desagüe |
| 13 | Q223013 | Tuerca exagonal M-12 | | 1 | Empalme a manguera desagüe |
| 14 | Z600906 | Arandela plana Ø26x012,5x2 | | 1 | Empalme a manguera desagüe |
| 15 | Z600907 | Toma de presion | | 1 | Empalme a manguera desagüe |
| 16 | Z276772 | Cubierta | | 1 | |
| 17 | Q212031 | Tuerca sombrerete M-5 | | 6 | |
| 18 | Q012042 | Tornillo exagonal M-6x15 | | 4 | |
| 19 | Q262040 | Arandela muelle A-6 | | 4 | |
| 20 | Z276761 | Tubo empalme | | 2 | |
| 21 | Q223108 | Tuerca M-24x2,5 | | 4 | |
| 22 | Q307063 | Junta torica Ø19,35xØ12,29xØ3,53 | | 4 | |
| 23 | Q223031 | Tuerca exagonal M-24x2,5 | | 2 | |
| 24 | Q307032 | Arandela junta Ø 32xØ 21x3 | | 4 | |
| 25 | Z271901 | Pasamuros | | 4 | |
| 26 | Q881302 | Abrazadera 12 - 20 | | 4 | |
| 27 | 3676900 | Tubo entrad. serpen. Ø17xØ10x300 | | 1 | |
| 28 | 3676900 | Tubo salida serpen. Ø17xØ10x560 | | 1 | |
| 29 | Q232040 | Arandela plana A-6 | | 12 | |

| MOD. | LAVAVAJILLAS ARRASTRE MODULAR | ZONA | CONDENSADOR DE VAHOS | PLANO | C-977-1 |
|---|---|---|---|---|---|

| ITEM | CODIGO | DENOMINACION | TEXTO | CONDENSADOR DE VAHOS | NOTAS |
|---|---|---|---|---|---|
| 30 | Q262040 | Arandela muelle A-6 | | 12 | |
| 31 | Q162040 | Tuerca exagonal M-6 | | 12 | |
| 32 | Z106764 | Cubierta bateria serpentin | | 1 | |
| 33 | Z316354 | Abrazadera de presion | | 2 | |
| 34 | Q221343 | Remache exagonal M-6 | | 8 | |
| 35 | Q232040 | Arandela plana A-6 | | 8 | |
| 36 | Q262040 | Arandela muelle A-6 | | 8 | |
| 37 | Q012042 | Tornillo exagonal M-6x15 | | 8 | |
| 38 | Z316412 | Ventilador centrifugo | | 1 | |
| 39 | 3712300 | Tubo plastico Ø 29xØ 23x950 | | 1 | |
| 40 | Z703006 | Racord 90° | | 2 | |
| 41 | R023025 | Contratuerca | | 2 | |
| 42 | Z276752 | Posterior cubierta | | 1 | |
| 43 | Z276379 | Barrera vahos | | 1 | |
| 44 | Z276754 | Superior de cubierta | | 1 | |
| 45 | Q152017 | Tornillo amarre M-6x13 | | 4 | |
| 46 | Q162040 | Tuerca exagonal M-6 | | 8 | |
| 47 | Q262040 | Arandela muelle A-6 | | 8 | |
| 48 | Q221343 | Remache exagonal M-6 | | 4 | |
| 49 | Z276751 | Lateral de cubierta | | 2 | |
| 50 | Z276342 | Anterior de cubierta | | 1 | |
| 51 | Q221343 | Remache exagonal M-6 | | 4 | |
| 52 | Z106721 | Cubierta ventola | | 1 | |
| 53 | Z276792 | Bateria -serpentin completo | | 1 | |
| | | | | | |
| s/n | Z276781 | Instalacion electrica condensador | | 1 | |
| s/n | Z276392 | Instalacion electrica auxiliar conden. | | 1 | |
| s/n | Z316702 | Cableado condensador | | 1 | |
| s/n | Z316382 | Cableado auxiliar condensador | | 1 | |

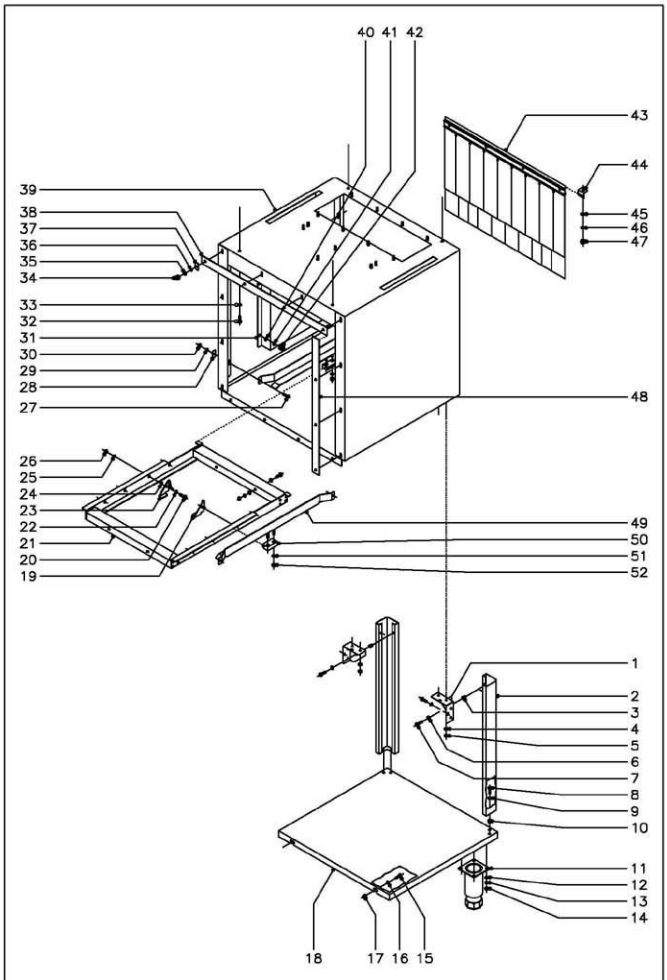


| N plano | Firma | Fecha | Aparato | Lamina | |
|---|---|---|---|---|---|
| C-978 | | 2-2001 | LAVAVAJILLAS ARRASTRE MODULAR<br>TUNEL DE SECADO ( 600 ) | 18 | Fagor Industrial S.Coop. FAGOR<br>Onate |

| MOD. | LAVAVAJILLAS ARRASTRE MODULAR | ZONA | TUNEL DE SECADO ( 600 ) | PLANO | C-978 |
|---|---|---|---|---|---|

| ITEM | CODIGO | DENOMINACION | TEXTO | TUNEL DE SECADO 600 | NOTAS |
|---|---|---|---|---|---|
| 1 | Z276354 | Amarre pata | | 2 | |
| 2 | Z276396 | Pata tunel secado y condensador | | 2 | |
| 3 | Q221342 | Remache exagonal M-5 | | 4 | |
| 4 | Q262040 | Arandela muelle A-6 | | 4 | |
| 5 | Q162040 | Tuerca exagonal M-6 | | 4 | |
| 6 | Q242030 | Arandela abanico A-5 | | 4 | |
| 7 | Q012031 | Tornillo exagonal M-5x10 | | 4 | |
| 8 | Q012031 | Tornillo exagonal M-5x10 | | 4 | |
| 9 | Q242030 | Arandela abanico A-5 | | 4 | |
| 10 | Q221342 | Remache exagonal M-5 | | 4 | |
| 11 | X260150 | Pata regulable | | 2 | |
| 12 | Q232030 | Arandela plana A-5 | | 8 | |
| 13 | Q262030 | Arandela muelle A-5 | | 8 | |
| 14 | Q162030 | Tuercs exagonal M-5 | | 8 | |
| 15 | Q012031 | Tornillo exagonal M-5x10 | | 2 | |
| 16 | Q232040 | Arandela plana A-6 | | 2 | |
| 17 | Q221342 | Remache exagonal M-5 | | 2 | |
| 18 | Z276398 | Bandeja tunel secado y condensad. | | 1 | |
| 19 | Z275056 | Uña arrastre izquierda | | 4 | |
| 20 | Q152040 | Tornillo exag. con cuello M-6x15 | | 8 | |
| 21 | Z276311 | Soporte uñas | | 1 | |
| | Q012042 | Tornillo exagonal M-6x15 | | 2 | Amarre soportes de uñas entre si |
| | Q232050 | Arandela plana A-8 | | 4 | Amarre soportes de uñas entre si |
| | Q262040 | Arandela muelle A-6 | | 2 | Amarre soportes de uñas entre si |
| | Q222012 | Tuerca autoblocante M-6 | | 2 | Amarre soportes de uñas entre si |
| 22 | Q232050 | Arandela plana A-8 | | 8 | |
| 23 | Z275057 | Uña arrastre derecha | | 4 | |
| 24 | Q232050 | Arandela plana A-8 | | 8 | |
| 25 | Q262040 | Arandela muelle A-6 | | 8 | |

| MOD. | LAVAVAJILLAS ARRASTRE MODULAR | ZONA | TUNEL DE SECADO ( 600 ) | PLANO | C-978 |
|---|---|---|---|---|---|

| ITEM | CODIGO | DENOMINACION | TEXTO | TUNEL DE SECADO 600 | NOTAS |
|---|---|---|---|---|---|
| 26 | Q222012 | Tuerca autoblocante M-6 | | 8 | |
| 27 | Q012042 | Tornillo exagonal M-6x15 | | 4 | |
| 28 | Z310341 | Arandela rectangular | | 4 | |
| 29 | Q262040 | Arandela muelle A-6 | | 4 | |
| 30 | Q162040 | Tuerca exagonal M-6 | | 4 | |
| 31 | Z276321 | Ventana aspiracion | | 2 | |
| 32 | Q012042 | Tornillo exagonal M-6x15 | | 4 | |
| 33 | Q262040 | Arandela muelle A-6 | | 4 | |
| 34 | Q212040 | Tuerca sombrerete M-6 | | 14 | |
| 35 | Q162040 | Tuerca exagonal M-6 | | 14 | |
| 36 | Q262040 | Arandela muelle A-6 | | 14 | |
| 37 | Z310341 | Arandela rectangular | | 14 | |
| 38 | Z276204 | Junta superior e inferior | | 2 | |
| 39 | Z276301 | Tunel de secado | | 1 | |
| 40 | Q232040 | Arandela plana A-6 | | 12 | |
| 41 | Q262040 | Arandela muelle A-6 | | 12 | |
| 42 | Q212040 | Tuerca sombrerete M-6 | | 12 | |
| 43 | Z276410 | Cortina interior completa | | 1 | |
| 44 | Z270326 | Sujecion cortina | | 2 | |
| 45 | Q232040 | Arandela plana A-6 | | 2 | |
| 46 | Q262030 | Arandela muelle A-5 | | 2 | |
| 47 | Q212031 | Tuerca sombrerete M-5 | | 2 | |
| 48 | Z276205 | Junta lateral | | 2 | |
| 49 | Z276304 | Guia secado | | 2 | |
| 50 | Z275075 | Deslizamiento guias | | 2 | |
| 51 | Q232040 | Arandela plana A-6 | | 4 | |
| 52 | Q222012 | Tuerca autoblocante M-6 | | 4 | |

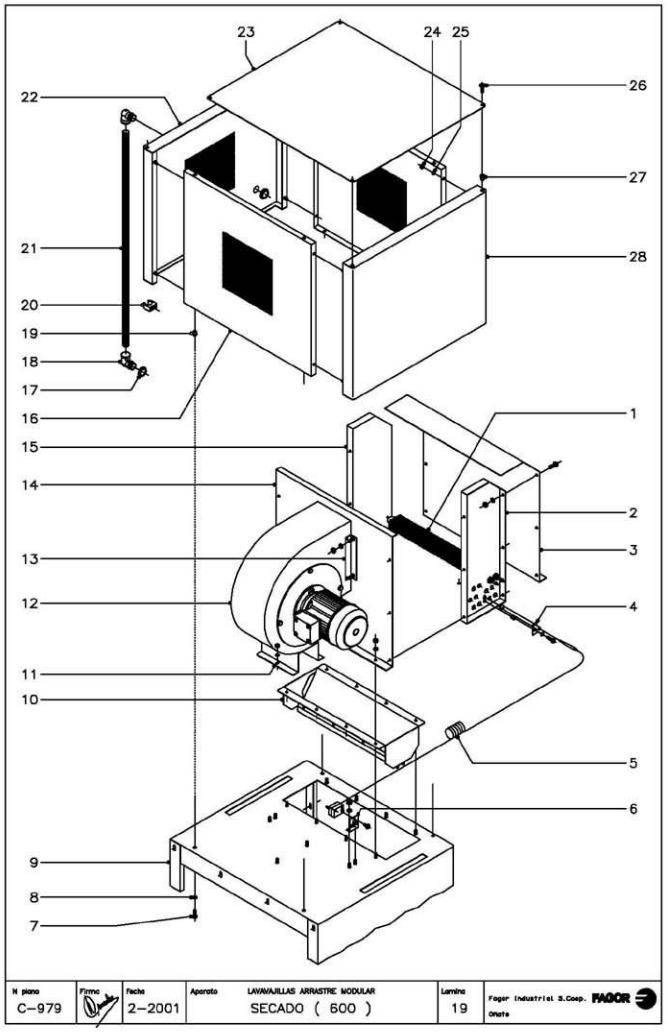


| N plano | Firma | Fecha | Aparato | Lamina | |
|---|---|---|---|---|---|
| C–979 | | 2–2001 | LAVAVAJILLAS ARRASTRE MODULAR<br>SECADO ( 600 ) | 19 | Fagor Industrial S.Coop.<br>Onate |

| MOD. | LAVAVAJILLAS ARRASTRE MODULAR | ZONA | SECADO ( 600 ) | PLANO | C-979 |
|---|---|---|---|---|---|

| ITEM | CODIGO | DENOMINACION | TEXTO | SECADO 600 | NOTAS |
|---|---|---|---|---|---|
| 1 | Z276391 | Resistencia aletas 1500 W. 230 V. | | 6 | |
| 2 | Z276329 | Frontal caja resistencias | | 1 | |
| 3 | Z276326 | Lateral izquierdo caja resistencias | | 1 | |
| | Q012042 | Tornillo exagonal M-6x15 | | 14 | |
| | Q262040 | Arandela muelle A-6 | | 14 | |
| | Q162040 | Tuerca exagonal M-6 | | 14 | |
| 4 | Z276331 | Vaina para bulbo termostato | | 1 | |
| | Q012042 | Tornillo exagonal M-6x15 | | 1 | |
| | Q262040 | Arandela muelle A-6 | | 1 | |
| | Q221343 | Remache exagonal M-6 | | 1 | |
| 5 | Z213014 | Termostato limitador | | 1 | |
| | Q081330 | Tornillo alomado BZ-3,5x6.5 | | 2 | |
| 6 | Z850111 | Soporte termostato | | 1 | |
| | Q232040 | Arandela plana A-6 | | 2 | |
| | Q162040 | Tuerca exagonal M-6 | | 2 | |
| 7 | Q012042 | Tornillo exagonal M-6x15 | | 4 | |
| 8 | Q262040 | Arandela muelle A-6 | | 4 | |
| 9 | Z276301 | Tunel de secado | | 1 | |
| 10 | Z276322 | Salida secado completa | | 1 | |
| 11 | Z276394 | Soporte ventilador | | 1 | |
| | Q262040 | Arandela muelle A-6 | | 2 | |
| | Q162040 | Tuerca exagonal M-6 | | 2 | |
| 12 | Z316412 | Ventilador centrifugo | | 1 | |
| 13 | Z276375 | Amarre ventilador escuadra | | 2 | |
| | Q262040 | Arandela muelle A-6 | | 4 | |
| | Q162040 | Tuerca exagonal M-6 | | 4 | |
| 14 | Z276376 | Lateral derecho caja resistencias | | 1 | |
| | Q262040 | Arandela muelle A-6 | | 8 | |
| | Q162040 | Tuerca exagonal M-6 | | 8 | |

| MOD. | LAVAVAJILLAS ARRASTRE MODULAR | ZONA | SECADO ( 600 ) | PLANO | C-979 |
|---|---|---|---|---|---|

| ITEM | CODIGO | DENOMINACION | TEXTO | SECADO 600 | NOTAS |
|---|---|---|---|---|---|
| 15 | Z276330 | Posterior caja resistencias | | 1 | |
| | Q012042 | Tornillo exagonal M-6x15 | | 14 | |
| | Q262040 | Arandela muelle A-6 | | 14 | |
| | Q162040 | Tuerca exagonal M-6 | | 14 | |
| 16 | Z276346 | Lateral cubierta | | 2 | |
| 17 | R023025 | Contratuerca | | 2 | |
| 18 | Z163006 | Racord 90º | | 2 | |
| 19 | Q221343 | Remache exagonal M-6 | | 4 | |
| 20 | Z316354 | Abrazadera de presion | | 2 | |
| 21 | 3712300 | Tubo plastico Ø 29xØ 23x950 | | 1 | |
| 22 | Z276361 | Posterior cubierta | | 1 | |
| 23 | Z276346 | Superior de cubierta | | 1 | |
| 24 | Q162040 | Tuerca exagonal M-6 | | 8 | |
| 25 | Q262040 | Arandela muelle A-6 | | 8 | |
| 26 | G152017 | Tornillo amarre M-6x13 | | 4 | |
| 27 | Q221343 | Remache exagonal M-6 | | 4 | |
| 28 | Z276342 | Anterior de cubierta | | 1 | |
| | | | | | |
| s/n | Z276341 | Instalacion electrica secado | | 1 | |
| s/n | Z276392 | Instalacion electrica auxiliar secado | | 1 | |
| s/n | Z316381 | Cableado secado | | 1 | |
| s/n | Z316382 | Cableado auxiliar secado | | 1 | |

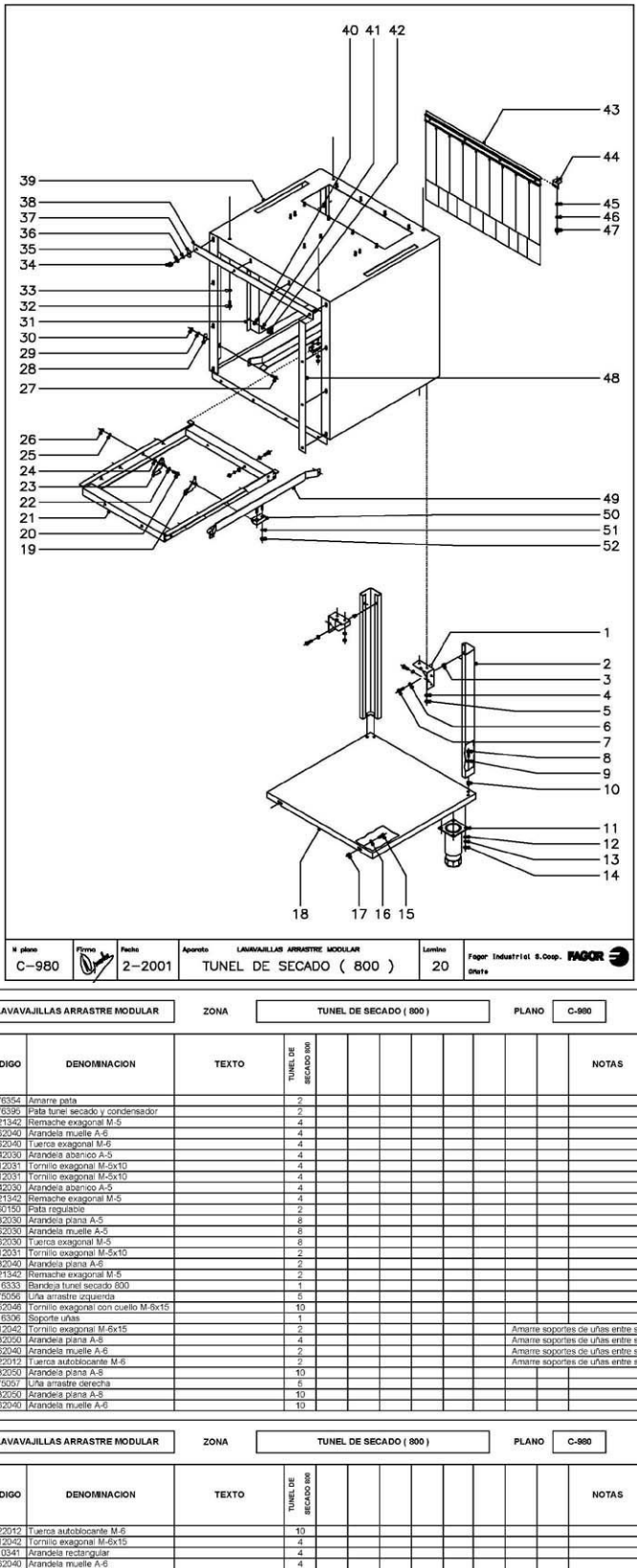


| N plano | Firma | Fecha | Aparato | Lamina |
|---|---|---|---|---|
| C-980 | | 2-2001 | LAVAVAJILLAS ARRASTRE MODULAR<br>TUNEL DE SECADO ( 800 ) | 20 |

Fagor Industrial S.Coop. FAGOR
Gipuzkoa

| MOD. | LAVAVAJILLAS ARRASTRE MODULAR | ZONA | TUNEL DE SECADO ( 800 ) | PLANO | C-980 |
|---|---|---|---|---|---|

| ITEM | CODIGO | DENOMINACION | TEXTO | TUNEL DE SECADO 800 | NOTAS |
|---|---|---|---|---|---|
| 1 | Z276354 | Amarre pata | | 2 | |
| 2 | Z276395 | Pata tunel secado y condensador | | 2 | |
| 3 | Q221342 | Remache exagonal M-5 | | 4 | |
| 4 | Q262040 | Arandela muelle A-6 | | 4 | |
| 5 | Q162040 | Tuerca exagonal M-6 | | 4 | |
| 6 | Q242030 | Arandela abanico A-5 | | 4 | |
| 7 | Q012031 | Tornillo exagonal M-5x10 | | 4 | |
| 8 | Q012031 | Tornillo exagonal M-5x10 | | 4 | |
| 9 | Q242030 | Arandela abanico A-5 | | 4 | |
| 10 | Q221342 | Remache exagonal M-5 | | 4 | |
| 11 | X260150 | Pata regulable | | 2 | |
| 12 | Q232030 | Arandela plana A-5 | | 8 | |
| 13 | Q262030 | Arandela muelle A-5 | | 8 | |
| 14 | Q162030 | Tuerca exagonal M-5 | | 8 | |
| 15 | Q012031 | Tornillo exagonal M-5x10 | | 2 | |
| 16 | Q232040 | Arandela plana A-6 | | 2 | |
| 17 | Q221342 | Remache exagonal M-5 | | 2 | |
| 18 | Z316333 | Bandeja tunel secado 800 | | 1 | |
| 19 | Z275056 | Uña arrastre izquierda | | 5 | |
| 20 | Q152046 | Tornillo exagonal con cuello M-6x15 | | 10 | |
| 21 | Z316306 | Soporte uñas | | 1 | |
| | Q012042 | Tornillo exagonal M-6x15 | | 2 | Amarre soportes de uñas entre si |
| | Q232050 | Arandela plana A-8 | | 4 | Amarre soportes de uñas entre si |
| | Q262040 | Arandela muelle A-6 | | 2 | Amarre soportes de uñas entre si |
| | Q222012 | Tuerca autobloqueante M-6 | | 2 | Amarre soportes de uñas entre si |
| 22 | Q232050 | Arandela plana A-8 | | 10 | |
| 23 | Z275057 | Uña arrastre derecha | | 5 | |
| 24 | Q232050 | Arandela plana A-8 | | 10 | |
| 25 | Q262040 | Arandela muelle A-6 | | 10 | |

| MOD. | LAVAVAJILLAS ARRASTRE MODULAR | ZONA | TUNEL DE SECADO ( 800 ) | PLANO | C-980 |
|---|---|---|---|---|---|

| ITEM | CODIGO | DENOMINACION | TEXTO | TUNEL DE SECADO 800 | NOTAS |
|---|---|---|---|---|---|
| 26 | Q222012 | Tuerca autobloqueante M-6 | | 10 | |
| 27 | Q012042 | Tornillo exagonal M-6x15 | | 4 | |
| 28 | Z310341 | Arandela rectangular | | 4 | |
| 29 | Q262040 | Arandela muelle A-6 | | 4 | |
| 30 | Q162040 | Tuerca exagonal M-6 | | 4 | |
| 31 | Z276321 | Ventana aspiracion | | 2 | |
| 32 | Q012042 | Tornillo exagonal M-6x15 | | 4 | |
| 33 | Q262040 | Arandela muelle A-6 | | 4 | |
| 34 | Q212040 | Tuerca sombrerete M-6 | | 14 | |
| 35 | Q162040 | Tuerca exagonal M-6 | | 14 | |
| 36 | Q262040 | Arandela muelle A-6 | | 14 | |
| 37 | Z310341 | Arandela rectangular | | 14 | |
| 38 | Z276204 | Junta superior e inferior | | 2 | |
| 39 | Z316301 | Tunel de secado | | 1 | |
| 40 | Q232040 | Arandela plana A-6 | | 12 | |
| 41 | Q262040 | Arandela muelle A-6 | | 12 | |
| 42 | Q212040 | Tuerca sombrerete M-6 | | 12 | |
| 43 | Z276410 | Cortina interior completa | | 1 | |
| 44 | Z270326 | Sujecion cortina | | 2 | |
| 45 | Q232040 | Arandela plana A-6 | | 2 | |
| 46 | Q262030 | Arandela muelle A-5 | | 2 | |
| 47 | Q222017 | Tuerca sombrerete M-5 | | 2 | |
| 48 | Z276205 | Junta lateral | | 2 | |
| 49 | Z316304 | Guia secado | | 2 | |
| 50 | Z275075 | Deslizamiento guias | | 2 | |
| 51 | Q232040 | Arandela plana A-6 | | 4 | |
| 52 | Q222012 | Tuerca autobloqueante M-6 | | 4 | |

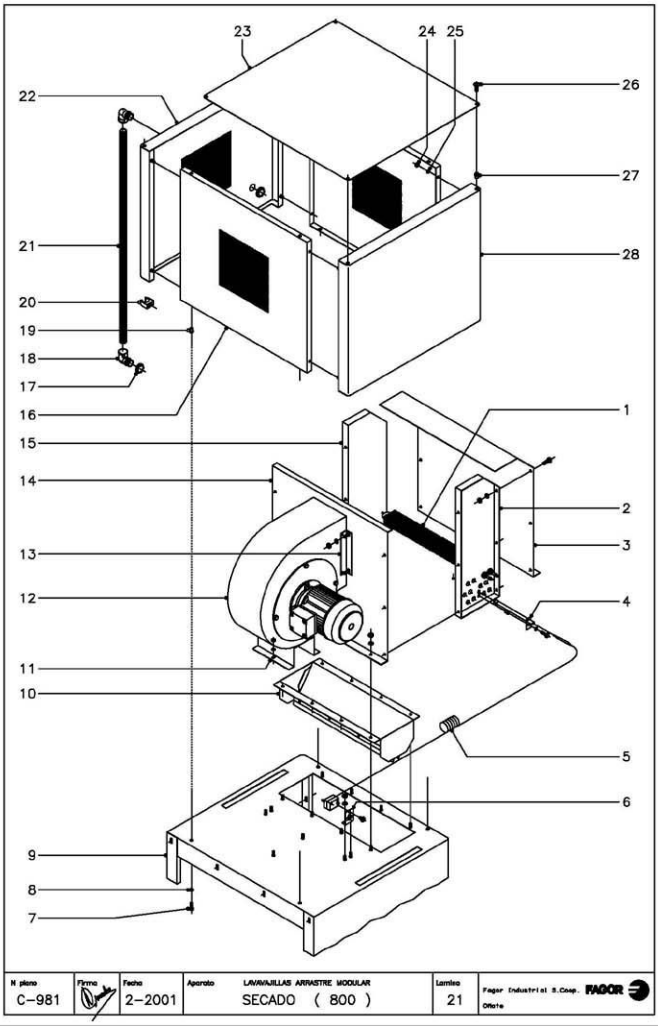


| N plano | Firma | Fecha | Aparato | Lamina |
|---|---|---|---|---|
| C-981 | | 2-2001 | LAVAVAJILLAS ARRASTRE MODULAR<br>SECADO ( 800 ) | 21 |

Fagor Industrial S.Coop. FAGOR
Oñate

| MOD. | LAVAVAJILLAS ARRASTRE MODULAR | ZONA | SECADO ( 800 ) | PLANO | C-981 |
|---|---|---|---|---|---|

| ITEM | CODIGO | DENOMINACION | TEXTO | SECADO 800 | NOTAS |
|---|---|---|---|---|---|
| 1 | Z276391 | Resistencia aletas 1500 W 230 V | | 9 | |
| 2 | Z316319 | Frontal caja resistencias | | 1 | |
| 3 | Z316316 | Lateral izquierdo caja resistencias | | 1 | |
| | Q012042 | Tornillo exagonal M-6x15 | | 16 | |
| | Q262040 | Arandela muelle A-6 | | 16 | |
| | Q162040 | Tuerca exagonal M-6 | | 16 | |
| 4 | Z276331 | Vaina para bulbo termostato | | 1 | |
| | Q012042 | Tornillo exagonal M-6x15 | | 1 | |
| | Q262040 | Arandela muelle A-6 | | 1 | |
| | Q221343 | Remache exagonal M-6 | | 1 | |
| 5 | Z713014 | Termostato limitador | | 1 | |
| | Q081330 | Tornillo alomado BZ-3,5x6,5 | | 2 | |
| 6 | Z850111 | Soporte termostato | | 1 | |
| | Q232040 | Arandela plana A-6 | | 2 | |
| | Q162040 | Tuerca exagonal M-6 | | 2 | |
| 7 | Q012042 | Tornillo exagonal M-6x15 | | 4 | |
| 8 | Q262040 | Arandela muelle A-6 | | 4 | |
| 9 | Z316301 | Tunel de secado | | 1 | |
| 10 | Z316309 | Salida secado completa | | 1 | |
| 11 | | Soporte ventilador (Incorporado) | | - | |
| | Q262040 | Arandela muelle A-6 | | 3 | |
| | Q162040 | Tuerca exagonal M-6 | | 3 | |
| 12 | Z316321 | Ventilador centrifugo | | 1 | |
| 13 | - | Amarre ventilador (Incorporado) | | - | |
| | Q262040 | Arandela muelle A-6 | | 6 | |
| | Q162040 | Tuerca exagonal M-6 | | 6 | |
| 14 | Z316317 | Lateral derecho caja resistencias | | 1 | |
| | Q262040 | Arandela muelle A-6 | | 8 | |
| | Q162040 | Tuerca exagonal M-6 | | 8 | |

| MOD. | LAVAVAJILLAS ARRASTRE MODULAR | ZONA | SECADO ( 800 ) | PLANO | C-981 |
|---|---|---|---|---|---|

| ITEM | CODIGO | DENOMINACION | TEXTO | SECADO 800 | NOTAS |
|---|---|---|---|---|---|
| 15 | Z316320 | Posterior caja resistencias | | 1 | |
| | Q012042 | Tornillo exagonal M-6x15 | | 16 | |
| | Q262040 | Arandela muelle A-6 | | 16 | |
| | Q162040 | Tuerca exagonal M-6 | | 16 | |
| 16 | Z276345 | Lateral cubierta | | 2 | |
| 17 | R023025 | Contratuerca | | 2 | |
| 18 | Z703006 | Racord 90º | | 2 | |
| 19 | Q221343 | Remache exagonal M-6 | | 4 | |
| 20 | Z316354 | Abrazadera de presion | | 2 | |
| 21 | 3712300 | Tubo plastico Ø 20xØ 23x950 | | 1 | |
| 22 | Z316324 | Posterior cubierta | | 1 | |
| 23 | Z316326 | Superior de cubierta | | 1 | |
| 24 | Q162040 | Tuerca exagonal M-6 | | 8 | |
| 25 | Q262040 | Arandela muelle A-6 | | 8 | |
| 26 | Q152017 | Tornillo amarre M-6x13 | | 4 | |
| 27 | Q221343 | Remache exagonal M-6 | | 4 | |
| 28 | Z316322 | Anterior de cubierta | | 1 | |
| | | | | | |
| s/n | Z316381 | Cableado secado ( todos ) | | 1 | |
| s/n | Z316382 | Cableado auxiliar secado ( todos ) | | 1 | |
| s/n | Z316353 | Cableado auxili. secado 460 y 550 | | 1 | |

C-982 | 2-2001 | RECUPERADOR DE ENERGIA | 22

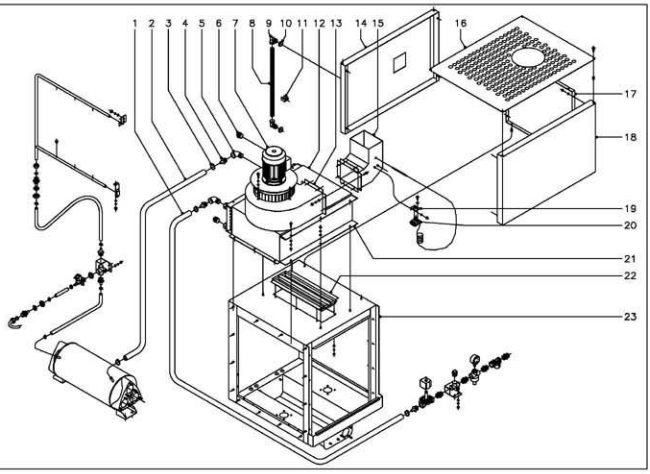


| MOD. | LAVAVAJILLAS ARRASTRE MODULAR | ZONA | RECUPERADOR DE ENERGIA | PLANO | C-982 |
|---|---|---|---|---|---|

| ITEM | CODIGO | DENOMINACION | TEXTO | RECUPERADOR DE ENERGIA | NOTAS |
|---|---|---|---|---|---|
| 1 | Z316435 | Tubo electrovalvula a serpentin | | 1 | |
| 2 | Z316433 | Tubo serpentin a calderin | | 1 | |
| 3 | Q891304 | Abrazadera 20 - 32 | | 4 | |
| 4 | Z316419 | Empalme 3/4" | | 2 | |
| 5 | Z718421 | Codo 90º M-H 3/4" | | 2 | |
| 6 | Z311103 | Tapon 3/4" | | 2 | |
| 7 | Z316412 | Ventilador centrifugo | | 1 | |
| | Q012042 | Tornillo exagonal M-6x15 | | 4 | |
| | Q262040 | Arandela muelle A-6 | | 4 | |
| | Q232040 | Arandela plana A-6 | | 4 | |
| | Q221343 | Remache exagonal M-6 | | 4 | |
| 8 | 3712300 | Tubo plastico Ø 29xØ 23x950 | | 1 | |
| 9 | Z703006 | Racord 90º | | 2 | |
| 10 | R023025 | Contratuerca | | 2 | |
| 11 | Z316354 | Abrazadera de presion | | 2 | |
| 12 | Z316411 | Cubierta serpentin | | 1 | |
| | Q012042 | Tornillo exagonal M-6x15 | | 6 | |
| | Q232040 | Arandela plana A-6 | | 6 | |
| | Q262040 | Arandela muelle A-6 | | 6 | |
| | Q162040 | Tuerca exagonal M-6 | | 6 | |
| 13 | Z316429 | Cubierta ventola | | 1 | |
| | Q221343 | Remache exagonal M-6 | | 4 | |
| | Q232040 | Arandela plana A-6 | | 4 | |
| | Q262040 | Arandela muelle A-6 | | 4 | |
| | Q012042 | Tornillo exagonal M-6x15 | | 4 | |
| 14 | Z316420 | Posterior cubierta | | 1 | |
| 15 | Z316413 | Salida aire recuperador | | 1 | |
| | Q012042 | Tornillo exagonal M-6x15 | | 8 | |
| | Q232040 | Arandela plana A-6 | | 8 | |

| MOD. | LAVAVAJILLAS ARRASTRE MODULAR | ZONA | RECUPERADOR DE ENERGIA | PLANO | C-982 |
|---|---|---|---|---|---|

| ITEM | CODIGO | DENOMINACION | TEXTO | RECUPERADOR DE ENERGIA | NOTAS |
|---|---|---|---|---|---|
| | Q262040 | Arandela muelle A-6 | | 8 | |
| | Q162040 | Tuerca exagonal M-6 | | 8 | |
| 16 | Z316423 | Superior de cubierta | | 1 | |
| | Q152017 | Tornillo armarre M-6x13 | | 4 | |
| | Q221343 | Remache exagonal M-6 | | 4 | |
| 17 | Z316422 | Lateral cubierta | | 2 | |
| | Q262040 | Arandela muelle A-6 | | 8 | Amarre paneles entre si |
| | Q162040 | Tuerca exagonal M-6 | | 8 | Amarre paneles entre si |
| | Q221343 | Remache exagonal M-6 | | 4 | Amarre cubierta a tunel preaclarado |
| | Q232040 | Arandela plana A-6 | | 4 | Amarre cubierta a tunel preaclarado |
| | Q262040 | Arandela muelle A-6 | | 4 | Amarre cubierta a tunel preaclarado |
| | Q012042 | Tornillo exagonal M-6x15 | | 4 | Amarre cubierta a tunel preaclarado |
| 18 | Z316322 | Anterior cubierta | | 1 | |
| 19 | Z850111 | Soporte termostato | | 1 | |
| | Q232040 | Arandela plana A-6 | | 2 | |
| | Q162040 | Tuerca exagonal M-6 | | 2 | |
| 20 | Z203014 | Termostato | | 1 | |
| | Q152024 | Tornillo avellanado M-4x8 | | 2 | |
| | Q242020 | Arandela abanico A-4 | | 2 | |
| 21 | Z316410 | Serpentin completo | | 1 | |
| | Q232040 | Arandela plana A-6 | | 6 | |
| | Q262040 | Arandela muelle A-6 | | 6 | |
| | Q162040 | Tuerca exagonal M-6 | | 6 | |
| 22 | Z316403 | Rejilla aspiracion vahos | | 1 | |
| | Q232030 | Arandela plana A-5 | | 6 | |
| | Q262030 | Arandela muelle A-5 | | 6 | |
| | Q162030 | Tuerca exagonal M-5 | | 6 | |
| 23 | Z316400 | Tunel-cuba preaclarado | | 1 | |
| | Z316452 | Cableado electrico recuperador | | 1 | |

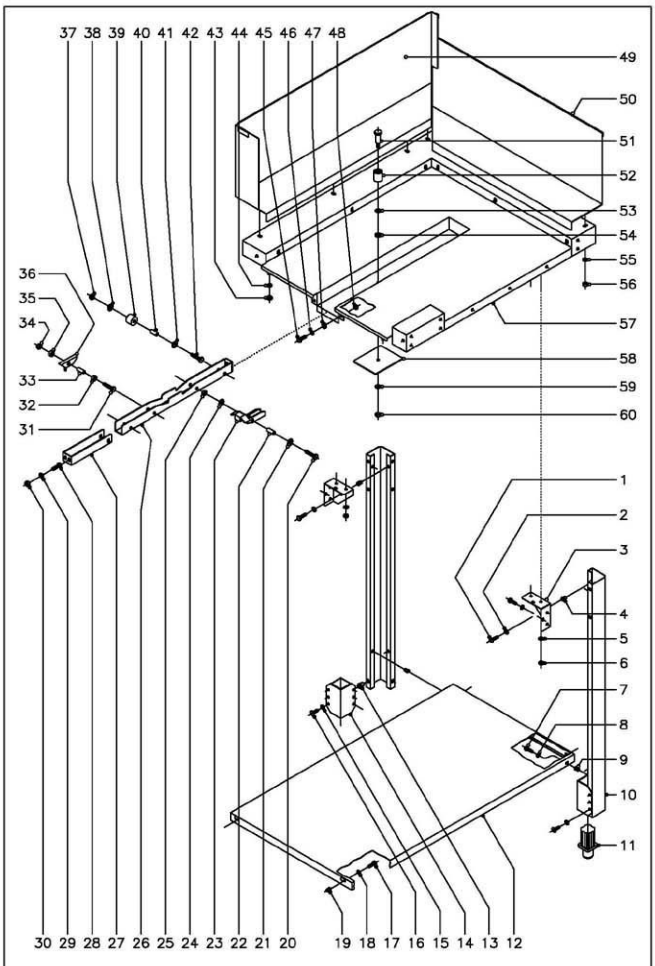


| N plano | Fecha | Aparato | Lamina | Fagor Industrial S.Coop. FAGOR |
|---|---|---|---|---|
| C-983 | 2-2001 | LAVAVAJILLAS DE ARRASTRE<br>CARGADOR ENTRADA EN ANGULO | 23 | Onate |

| MOD. | LAVAVAJILLAS DE ARRASTRE | ZONA | CARGADOR ENTRADA EN ANGULO 90° | PLANO | C-983 |
|---|---|---|---|---|---|

| ITEM | CODIGO | DENOMINACION | TEXTO | CARGADOR ENTRADA 90° DERECHA | CARGADOR ENTRADA 90° IZQUIERDA | NOTAS |
|---|---|---|---|---|---|---|
| 1 | Q012031 | Tornillo exagonal M-5x10 | | 4 | 4 | |
| 2 | Q242030 | Arandela abanico A-5 | | 4 | 4 | |
| 3 | Z276304 | Amarre pata | | 2 | 2 | |
| 4 | Q221342 | Remache exagonal M-5 | | 4 | 4 | |
| 5 | Q242040 | Arandela abanico A-6 | | 4 | 4 | |
| 6 | Q162040 | Tuerca exagonal M-6 | | 4 | 4 | |
| 7 | Q012031 | Tornillo exagonal M-5x10 | | 4 | 4 | |
| 8 | Q242030 | Arandela abanico A-5 | | 4 | 4 | |
| 9 | Q221342 | Remache exagonal M-5 | | 4 | 4 | |
| 10 | Z272505 | Pata | | 2 | 2 | |
| 11 | R875610 | Pata regulable | | 2 | 2 | |
| 12 | Z272506 | Bandeja inferior | | 1 | 1 | Con modulo de entrada |
| 12 | Z296301 | Bandeja inferior | | 1 | 1 | Con condensador de vahos |
| 13 | Q221343 | Remache exagonal M-6 | | 4 | 4 | |
| 14 | Z282516 | Regulador pata | | 2 | 2 | |
| 15 | Q232040 | Arandela plana A-6 | | 4 | 4 | |
| 16 | Q152017 | Tornillo amarre M-6x13 | | 4 | 4 | |
| 17 | Q012031 | Tornillo exagonal M-5x10 | | 2 | 2 | |
| 18 | Q242030 | Arandela abanico A-5 | | 2 | 2 | |
| 19 | Q221342 | Remache exagonal M-5 | | 2 | 2 | |
| 20 | Q012046 | Tornillo exagonal M-6x40 | | 1 | 1 | |
| 21 | Q232050 | Arandela plana A-8 | | 1 | 1 | |
| 22 | Z105058 | Eje separador | | 1 | 1 | |
| 23 | Z102537 | Uña 90º | | 1 | 1 | |
| 24 | Q232050 | Arandela plana A-8 | | 1 | 1 | |
| 25 | Q221301 | Tuerca autobloicante M-8 | | 1 | 1 | |
| 26 | Z102536 | Carro arrastre | | 1 | 1 | |
| 27 | Z272528 | Horquilla | | 1 | 1 | |
| 28 | Q012042 | Tornillo exagonal M-6x15 | | 2 | 2 | |
| 29 | Q232040 | Arandela plana A-6 | | 2 | 2 | |
| 30 | Q222012 | Tuerca autobloicante M-6 | | 2 | 2 | |
| 31 | Q012046 | Tornillo exagonal M-6x40 | | 1 | 1 | |
| 32 | Z105059 | Casquillo separador | | 1 | 1 | |
| 33 | Z105058 | Eje separador | | 1 | 1 | |
| 34 | Q222012 | Tuerca autobloicante M-6 | | 1 | 1 | |
| 35 | Z105059 | Casquillo separador | | 1 | 1 | |
| 36 | Z105060 | Uña arrastre | | 1 | 1 | |
| 37 | Q222012 | Tuerca autobloicante M-6 | | 2 | 2 | |
| 38 | Q232050 | Arandela plana A-8 | | 2 | 2 | |
| 39 | Z105057 | Rodillo | | 2 | 2 | |
| 40 | Z105058 | Eje separador | | 2 | 2 | |
| 41 | Q232050 | Arandela plana A-8 | | 2 | 2 | |
| 42 | Q012046 | Tornillo exagonal M-6x40 | | 2 | 2 | |
| 43 | Q162040 | Tuerca exagonal M-6 | | 2 | 2 | |
| 44 | Q242040 | Arandela abanico A-6 | | 2 | 2 | |
| 45 | Q012042 | Tornillo exagonal M-6x15 | | 4 | 4 | |
| 46 | Q232040 | Arandela plana A-6 | | 4 | 4 | |
| 47 | Q308002 | Arandela dubc A-6 | | 4 | 4 | |
| 48 | Q222012 | Tuerca autobloicante M-6 | | 4 | 4 | |
| 49 | Z282542 | Peto 90º derecha posterior | | 1 | - | |
| s/n | Z282532 | Peto 90º izquierda posterior | | - | 1 | |
| 50 | Z282544 | Peto 90º derecha lateral | | 1 | - | |
| s/n | Z282534 | Peto 90º izquierda lateral | | - | 1 | |
| 51 | Q102548 | Tornillo coginete | | 1 | 1 | |
| 52 | Z102549 | Rodillo | | 1 | 1 | |
| 53 | Q232050 | Arandela plana A-8 | | 1 | 1 | |
| 54 | Q308000 | Arandela dubc A-8 | | 1 | 1 | |
| 55 | Q242040 | Arandela abanico A-6 | | 13 | 13 | |
| 56 | Q182040 | Tuerca exagonal M-6 | | 13 | 13 | |
| 57 | Z282540 | Mesa entrada 90º derecha | | 1 | - | |
| s/n | Z282530 | Mesa entrada 90º izquierda | | - | 1 | |
| 58 | Z102534 | Placa refuerzo ( calcleado a mesa ) | | 1 | 1 | |
| 59 | Q232050 | Arandela plana A-8 | | 1 | 1 | |
| 60 | Q162050 | Tuerca exagonal M-8 | | 2 | 2 | |