DESPIECES

MESAS MFP-B

GASTRO

FAGOR

FAGOR INDUSTRIAL

Rev.: Dic-2010

	RECAMBIOS MESAS MFP-B-GN DIC-2010	FAGOR FAGOFRI S.A. MODELOS	MFP-135-B/GN	MFP-180-B/GN	MFP-225-B/GN	MFP-270-B/GN	MFP-135-BP/GN	MFP-180-BP/GN	MFP-225-BP/GN	MFP-270-BP/GN	MFP-135-B2/GN	MFP-180-B2/GN	MFP-225-B2/GN	MFP-270-B2/GN
Nº	CÓDIGO	DESCRIPCIÓN												
1	6003010326	DESAG COMPL 3/4 GRIS+TUERCA	1	1	1	1	1	1	1	1	1	1	1	1
2	6003010262	TAPON DESAGÜE DE 3/4 CIEGO	1	1	1	1	1	1	1	1	1	1	1	1
3	6003010327	JUNTA GOMA DESAGÜE 3/4	1	1	1	1	1	1	1	1	1	1	1	1
4	M181010499	ENCIM.MFP-135 S/PETO	1				1				1			
4	M181010501	ENCIM.MFP-180 S/PETO		1				1				1		
4	M181010477	ENCIM.MFP-225 S/PETO			1				1				1	
4	M181010575	ENCIM.MFP-270 S/PETO				1				1				1
5	6007050095	PATA REGUL.D=63x90/115MEP100	4	6	6	6	4	6	6	6	4	6	6	
10	M169120129	CAJÓN MFP 2/3	1	2	3	4								
11	M169120134	CAJÓN MFP-B 2/3 LAD GRUP	1	1	1	1					1	1	1	1
12	M109050103	CAJON GASTRO 3º CASO 290 prof.	1	2	3	4								
13	M169120130	FRENTE CAJÓN MFP 2/3	2	3	4	5					1	1	1	1
14	6033050006	GUIA DE ACERO L550 BRILLO(JGO)	2	3	4	5					3	5	7	9
15	6045010152	BURLETE CAJON MFP2/3 Y MEP-100	2	3	4	5					1	1	1	1
16	M109050101	CAJON GASTRO 1º CASO 190 prof.	1	1	1	1					1	1	1	1
17	M109050552	SOPOR.SUP.PUERTAS MFP-135	1				1				1			
17	M109050242	SOP.SUP.PUERTAS MFP-180		1				1				1		
17	M109050555	SOP.SUP.PUERT. MFP-225			1				1				1	
17	M109050565	SOP.SUP.PUERTAS MFP-270				1				1				1
20	M177010108	CHAP.CUAD.MAND.FAG.MFP-B	1	1	1	1	1	1	1	1	1	1	1	1
21	M109050648	PROTECC.INST.ELECT.MFP-B	1	1	1	1	1	1	1	1	1	1	1	1
22	6033090090	SOPORTE ZAMAK GIRO REJILLA	1	1	1	1	1	1	1	1	1	1	1	1
23	6033090104	EJE ROSCA EXT.30X10INOX MESAS	1	1	1	1	1	1	1	1	1	1	1	1
24	6023010408	PEG.CUAD.FAGOR REFR.347,5X60	1	1	1	1	1	1	1	1	1	1	1	1
25	6021130001	INT.BIP.AMB.O/I CONTAC.REFORZ.	1	1	1	1	1	1	1	1	1	1	1	1
26	6021350018	TERMOS REFRI CAREL PYCO1RN515	1	1	1	1	1	1	1	1	1	1	1	1
30	6021010004	COMPR.FR-7,5-G R134A	1				1				1			
30	6021010007	COMPR.FR-8.5-G R134A		1				1				1		
30	6021010154	COMP.NEK6210Z EMBRACO			1	1			1	1			1	1
31	6029020002	CONDENSADOR 9x2	1	1			1	1			1	1		
31	6029020003	CONDENSADOR 9x3 FAGC0021			1	1			1	1			1	1
32	6021050002	VENTILADOR 10W PATA PALA 220V	1	1	1	1	1	1	1	1	1	1	1	1
33	6021310003	VALVULA OBUS COMPLETA RF.HB-1S	1	1	1	1	1	1	1	1	1	1	1	1
34	6047010003	FILTRO DESHIDRAT.40GR 1/4X1/4	1	1	1	1	1	1	1	1	1	1	1	1
35	M107010037	SERP.EV.AUTOM.1/4 PINT.150,200	1	1	1	1	1	1	1	1	1	1	1	1
36	6003010023	BANDEJA EVAPORACION AUTOMÁTICA	1	1	1	1	1	1	1	1	1	1	1	1
37	M109250127	OMEGA COND.9X2-REJ.MESAS-ARMAR	1	1	1	1	1	1	1	1	1	1	1	1
40	M171010108	UD.EV.MSP150,200,135,180 COMP.	1	1			1	1			1	1		
40	M171010109	UD.EV. MSP250,300,225,270 COMP			1	1			1	1			1	1
41	6029010151	BAT.5T4R300A4S PINT.MESAS	1	1			1	1			1	1		
41	6029010150	BAT 6T4R300A4S PINT.MESAS			1	1			1	1			1	1
42	M109250148	SUJ.VENTIL.MSP-150,200 COMPACT	1	1	1	1	1	1	1	1	1	1	1	1
43	6027130004	REJILLA VENT.D.246 PINTADA	1	1	1	1	1	1	1	1	1	1	1	1
44	6021050066	VENTIL.EVAPOR.5W S/ARO S/PATAS	1	1	1	1	1	1	1	1	1	1	1	1
45	M109250151	SOP.EVAP.MESAS EVAP.COMPACTO	1	1	1	1	1	1	1	1	1	1	1	1
46	M109250150	CUBRER.BAT.6T4R300A6S EVAP.COM	1	1	1	1	1	1	1	1	1	1	1	1
47	6003010184	CANALIZAD.AGUA 150 GRIS REFRIG	1	1	1	1	1	1	1	1	1	1	1	1
50	6033050015	GUIA SNAK.DT.CONG-MESA GN562mm					4	6	8	10				
51	6027010003	PARRIL. GN1/1 530x325					2	3	4	5				
54	M109050645	CREMALL.RESPALDO IZDA.MFP-B	2	3	4	5	2	3	4	5	2	3	4	5
55	M109050646	CREMALL.RESPALDO DCHA.MFP-B	2	3	4	5	2	3	4	5	2	3	4	5
56	M109050749	CREM. MARC. MAGNETICO MFP-BAJA	4	6	8	10	4	6	8	10	4	6	8	10
60	6003010181	REJ.RESP.GRUPO 387X280POLICARB	1	1	1	1	1	1	1	1	1	1	1	1

	RECAMBIOS MESAS MFP-B-GN DIC-2010	FAGOR FAGOFRI S.A. MODELOS	MFP-135-B/GN	MFP-180-B/GN	MFP-225-B/GN	MFP-270-B/GN	MFP-135-BP/GN	MFP-180-BP/GN	MFP-225-BP/GN	MFP-270-BP/GN	MFP-135-B2/GN	MFP-180-B2/GN	MFP-225-B2/GN	MFP-270-B2/GN
Nº	**CÓDIGO**	**DESCRIPCIÓN**												
61	6021390006	MANG 3X1X2500 BL. SCHUKO 3T	**1**	**1**	**1**	**1**	**1**	**1**	**1**	**1**	**1**	**1**	**1**	**1**
62	M109050033	PROT SONDA 175x49	**1**	**1**	**1**	**1**	**1**	**1**	**1**	**1**	**1**	**1**	**1**	**1**
70	6021010037	CONDEN.ARRANQUE FR-117U5015 80 mF	**1**	**1**			**1**	**1**			**1**	**1**		
70	6021010158	CONDENSADOR COMP. NEK 6210Z			**1**	**1**			**1**	**1**			**1**	**1**
71	6021010045	RELE ARRANQ COMPR.FR-7.5G 6001	**1**				**1**				**1**			
71	6021010025	RELE ARRANQUE COMPRESOR FR-8,5G 2		**1**				**1**				**1**		
71	6021010156	RELE ARRAN. COMP. NEK 6210Z			**1**	**1**			**1**	**1**			**1**	**1**
90	M169010119	PUE MEP-100,MFP-B IZDA.FAGOR					**2**	**3**	**4**	**5**				
91	6045010152	BURLETE CAJON MFP2/3 Y MEP-100					**2**	**3**	**4**	**5**				
92	6003010136	CAJA ALOJAMIENTO MUELLE GRIS					**2**	**3**	**4**	**5**				
93	6033010100	BIS.TRS1D DOBL MUELLE DV-2608					**2**	**3**	**4**	**5**				
94	6033010129	SOP.BISAG.INF.IZD.					**2**	**3**	**4**	**5**				
95	6033090104	EJE ROSCA EXT.30X10INOX MESAS					**2**	**3**	**4**	**5**				
96	6025130045	TUERC.RAPIDA TRT M6-2					**2**	**3**	**4**	**5**	**1**	**1**	**1**	**1**
100	M169120120	CAJÓN MFP 1/3									**2**	**4**	**6**	**8**
101	M109050102	CAJON GASTRO 2º CASO 100 prof.									**2**	**4**	**6**	**8**
102	M169120121	FRENTE CAJÓN MFP 1/3									**2**	**4**	**6**	**8**
103	6045010151	BURLET CAJON MFP1/3 399x158 07									**2**	**4**	**6**	**8**
104	M161130006	FRONTI POSTIZO MFP CAJ MAGNETI									**1**	**2**	**3**	**4**

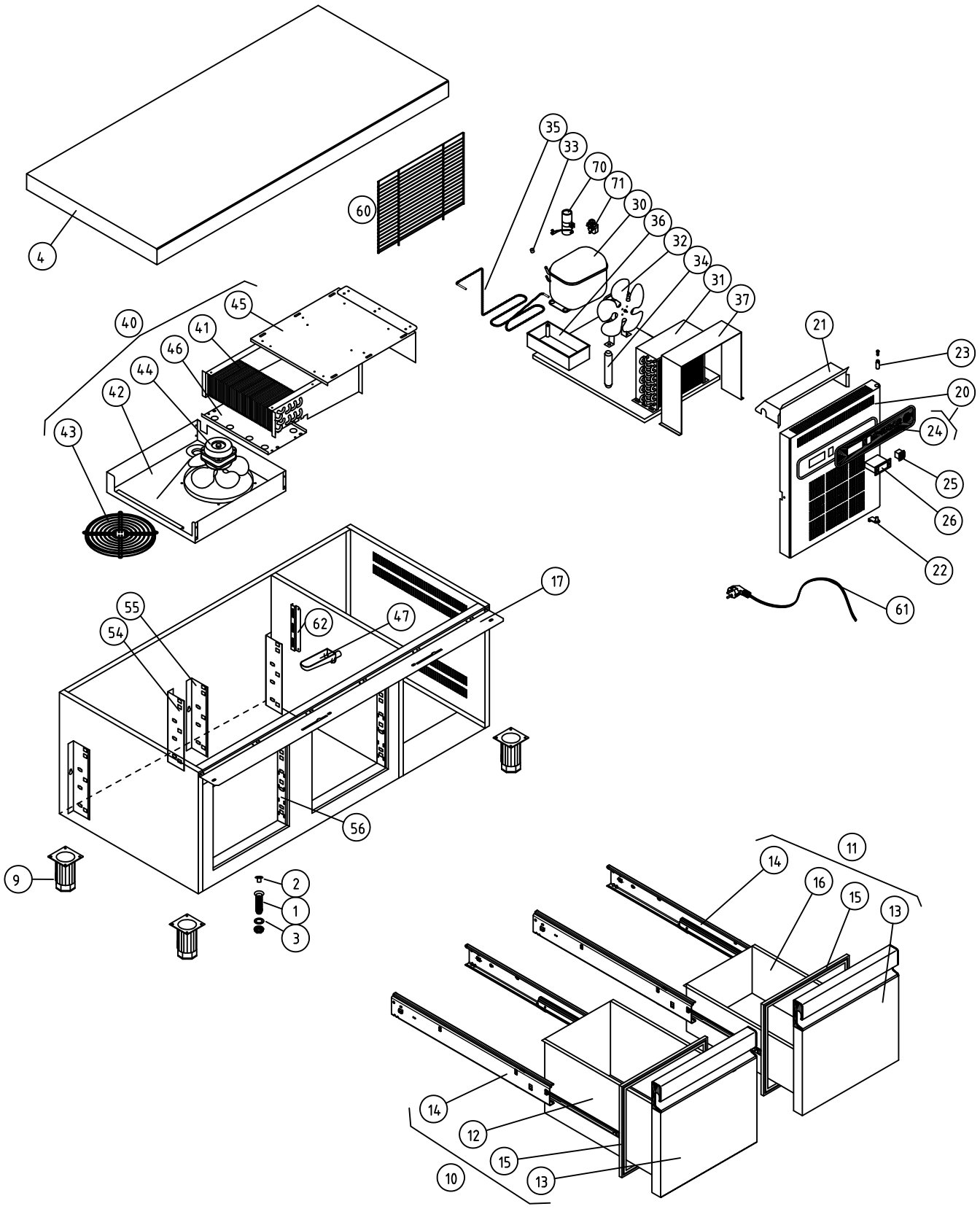

COD. PIEZA:

SUSTITUYE A: .

SUSTITUIDO POR: .

COTAS SIN TOLERANCIA DIN 7168-f

	GRADO TOLERANCIA	FINO	MEDIO	GRUESO
ANGULAR	HASTA 10 mm	±1°		±1° 30'
	MAS DE 10 A 50 mm	±30'		±50'
	MAS DE 50 A 120 mm	±20'		±25'
	MAS DE 120 A 400 mm	±10'		±15'
	MAS DE 400 mm	±5'		±10'
LINEAL	GRADO TOLERANCIA	FINO	MEDIO	GRUESO
	HASTA 3 mm	±0,05	±0,10	±0,15
	MAS DE 3 A 6 mm	±0,05	±0,10	±0,20
	MAS DE 6 A 30 mm	±0,10	±0,20	±0,50
	MAS DE 30 A 120 mm	±0,15	±0,30	±0,80
	MAS DE 120 A 400 mm	±0,20	±0,50	±1,20
	MAS DE 400 A 1000 mm	±0,30	±0,80	±2,00
	MAS DE 1000 A 2000 mm	±0,50	±1,20	±3,00

Material: MATERIAL ESPESOR

Acabado: ACABADO

COMÚN A	MODELO	Ud.	MODELO	Ud.	MODELO	Ud.	MODELO	Ud.	MODELO
	MFP-135 B	1							

A4	Nombre	Fecha
Dibujado	A.J.GONZALEZ	Dic-2010
Modificado	.	.

FAGOR

FAGOFRI

Escala 1:22

RECAMBIOS MFP-135-B

Código máquina: CODIGO

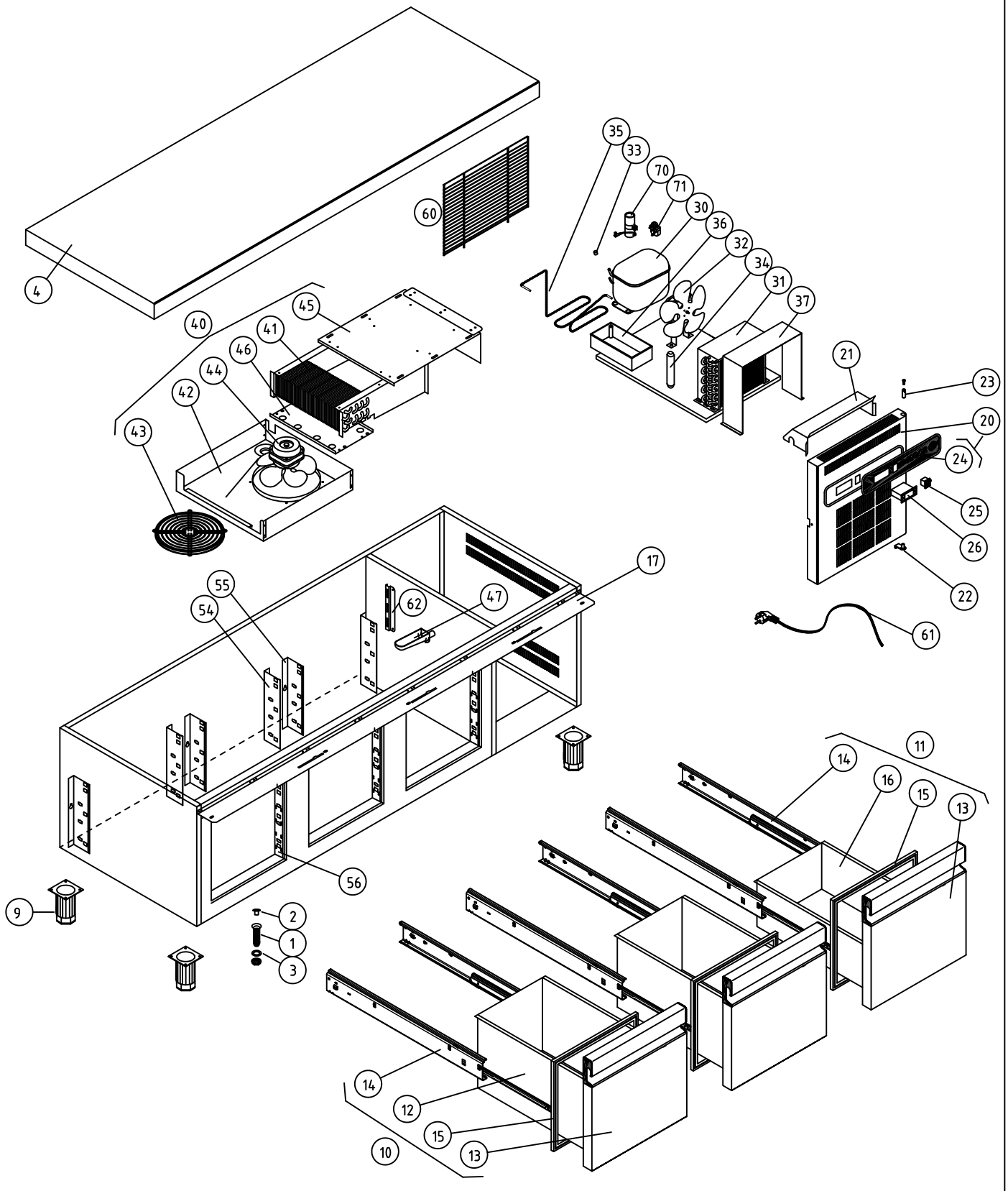

COD. PIEZA: 148315000000

COTAS SIN TOLERANCIA DIN 7168-f

Material: MATERIAL ESPESOR

SUSTITUYE A: .

Acabado: ACABADO

SUSTITUIDO POR: .

	GRADO TOLERANCIA	FINO	MEDIO	GRUESO
ANGULAR	HASTA 10 mm	±1°		±1° 30'
	MAS DE 10 A 50 mm	±30'		±50'
	MAS DE 50 A 120 mm	±20'		±25'
	MAS DE 120 A 400 mm	±10'		±15'
	MAS DE 400 mm	±5'		±10'

	GRADO TOLERANCIA	FINO	MEDIO	GRUESO
LINEAL	HASTA 3 mm	±0,05	±0,10	±0,15
	MAS DE 3 A 6 mm	±0,05	±0,10	±0,20
	MAS DE 6 A 30 mm	±0,10	±0,20	±0,50
	MAS DE 30 A 120 mm	±0,15	±0,30	±0,80
	MAS DE 120 A 400 mm	±0,20	±0,50	±1,20
	MAS DE 400 A 1000 mm	±0,30	±0,80	±2,00
	MAS DE 1000 A 2000 mm	±0,50	±1,20	±3,00

COMÚN A	MODELO	Ud.	MODELO	Ud.	MODELO	Ud.	MODELO	Ud.	MODELO
	MFP-180 B	1							

A4	Nombre	Fecha	FAGOR FAGOR FRI
Dibujado	A.J.GONZALEZ	Dic-2010	
Modificado	.	.	
Escala 1:22	RECAMBIOS MFP-180-B		Código máquina: CODIGO

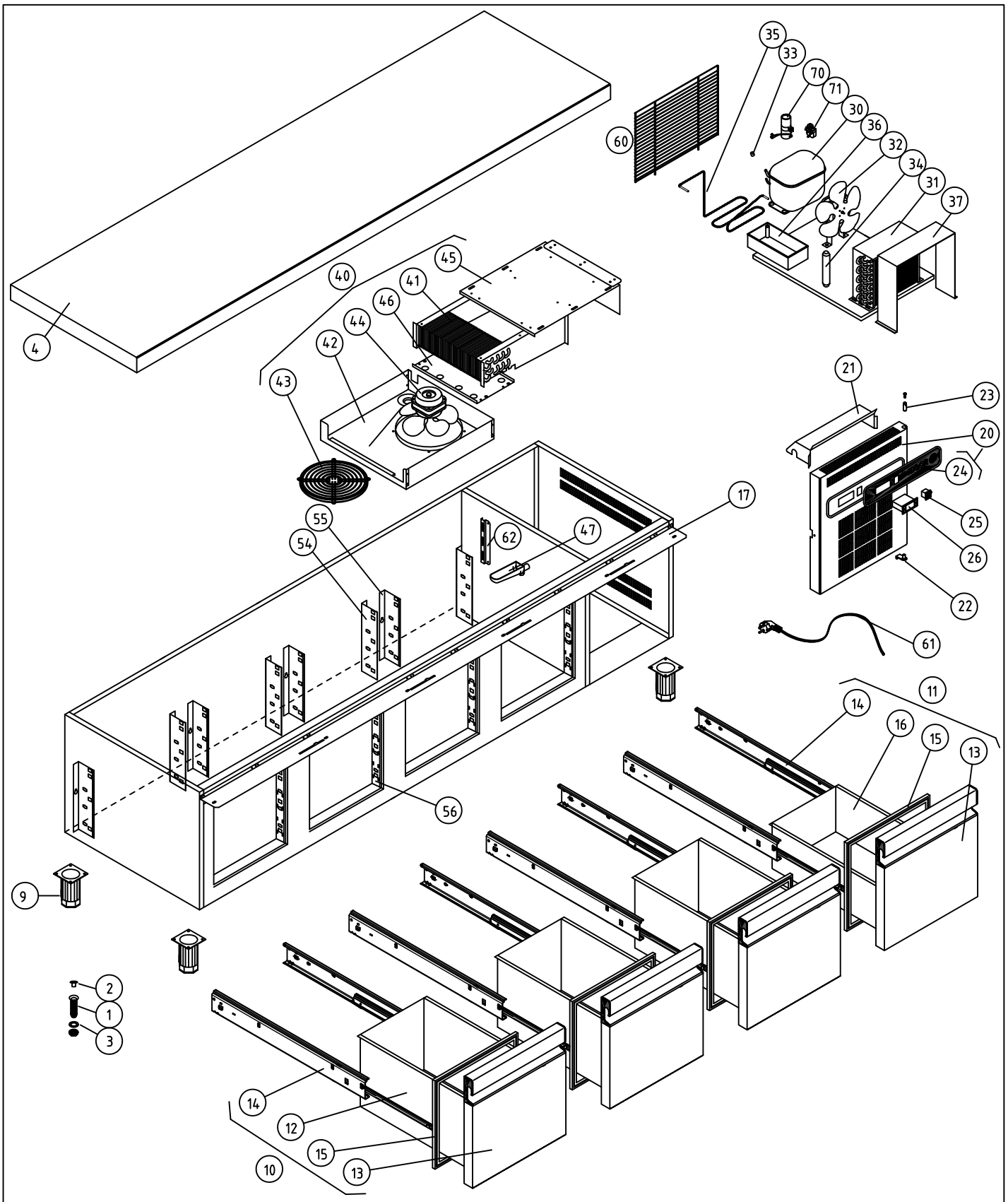

COD. PIEZA: 148316000000

SUSTITUYE A: .

SUSTITUIDO POR: .

COTAS SIN TOLERANCIA DIN 7168-f

Material: MATERIAL ESPESOR

Acabado: ACABADO

	GRADO TOLERANCIA	FINO	MEDIO	GRUESO
ANGULAR	HASTA 10 mm	±1°		±1° 30'
	MAS DE 10 A 50 mm	±30'		±50'
	MAS DE 50 A 120 mm	±20'		±25'
	MAS DE 120 A 400 mm	±10'		±15'
	MAS DE 400 mm	±5'		±10'

	GRADO TOLERANCIA	FINO	MEDIO	GRUESO
LINEAL	HASTA 3 mm	±0,05	±0,10	±0,15
	MAS DE 3 A 6 mm	±0,05	±0,10	±0,20
	MAS DE 6 A 30 mm	±0,10	±0,20	±0,50
	MAS DE 30 A 120 mm	±0,15	±0,30	±0,80
	MAS DE 120 A 400 mm	±0,20	±0,50	±1,20
	MAS DE 400 A 1000 mm	±0,30	±0,80	±2,00
	MAS DE 1000 A 2000 mm	±0,50	±1,20	±3,00

COMÚN A

MODELO	Ud.	MODELO	Ud.	MODELO	Ud.	MODELO	Ud.	MODELO
MFP-225 B	1							

A4	Nombre	Fecha
Dibujado	A.J.GONZALEZ	Dic-2010
Modificado	.	.

FAGOR

FAGOR

Escala 1:22

RECAMBIOS MFP-225-B

Código máquina: CODIGO

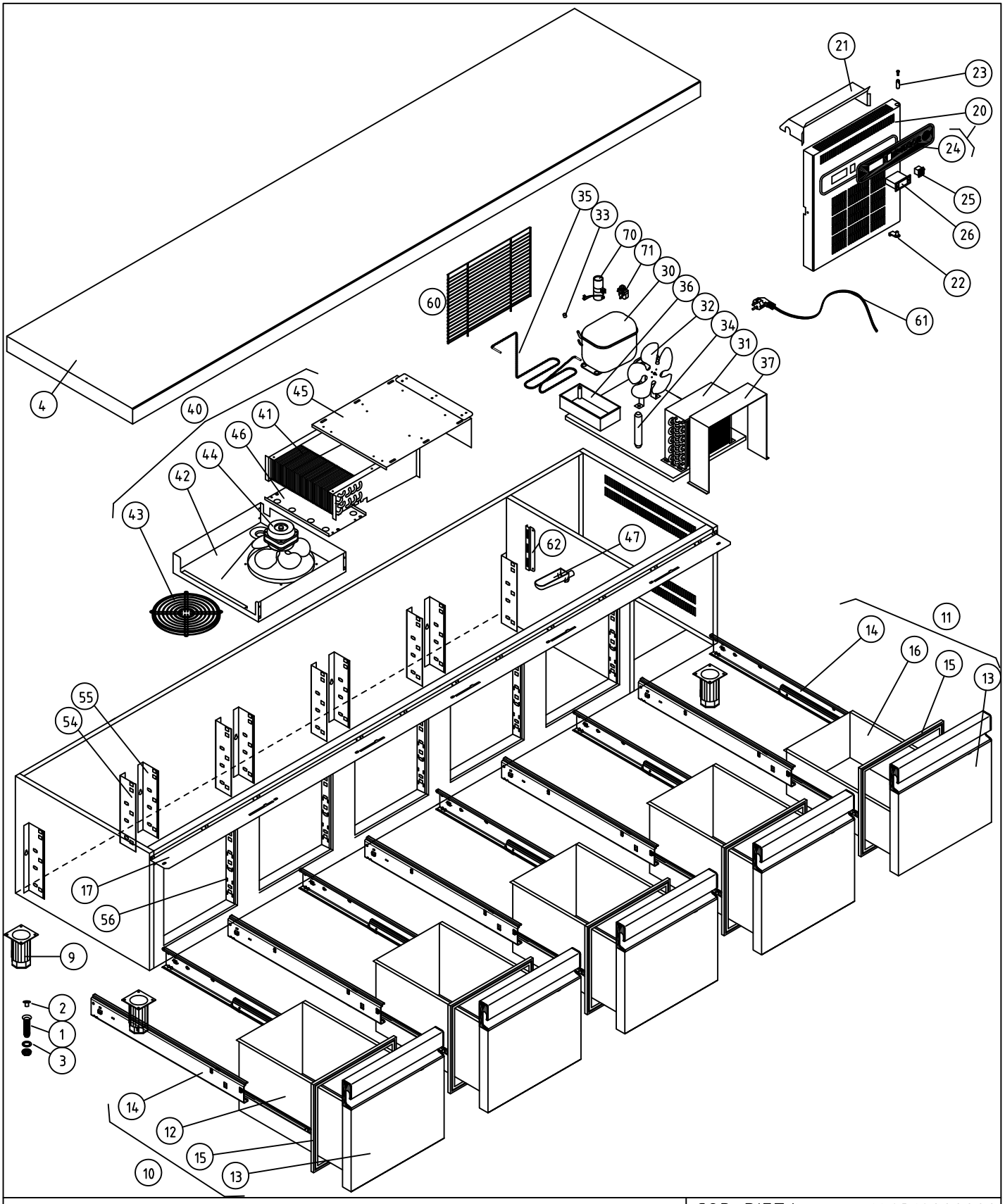

COD. PIEZA: 148318000000

SUSTITUYE A: .

SUSTITUIDO POR: .

COTAS SIN TOLERANCIA DIN 7168-f

	GRADO TOLERANCIA	FINO	MEDIO	GRUESO
ANGULAR	HASTA 10 mm	±1°		±1° 30'
	MAS DE 10 A 50 mm	±30'		±50'
	MAS DE 50 A 120 mm	±20'		±25'
	MAS DE 120 A 400 mm	±10'		±15'
	MAS DE 400 mm	±5'		±10'

	GRADO TOLERANCIA	FINO	MEDIO	GRUESO
LINEAL	HASTA 3 mm	±0,05	±0,10	±0,15
	MAS DE 3 A 6 mm	±0,05	±0,10	±0,20
	MAS DE 6 A 30 mm	±0,10	±0,20	±0,50
	MAS DE 30 A 120 mm	±0,15	±0,30	±0,80
	MAS DE 120 A 400 mm	±0,20	±0,50	±1,20
	MAS DE 400 A 1000 mm	±0,30	±0,80	±2,00
	MAS DE 1000 A 2000 mm	±0,50	±1,20	±3,00

Material: MATERIAL ESPESOR

Acabado: ACABADO

COMÚN A	MODELO	Ud.	MODELO	Ud.	MODELO	Ud.	MODELO	Ud.	MODELO
	MFP-270 B	1							

A4	Nombre	Fecha
Dibujado	A.J.GONZALEZ	Dic-2010
Modificado	.	.

FAGOR

FAGOR

Escala 1:22

RECAMBIOS MFP-270-B

Código máquina: CODIGO

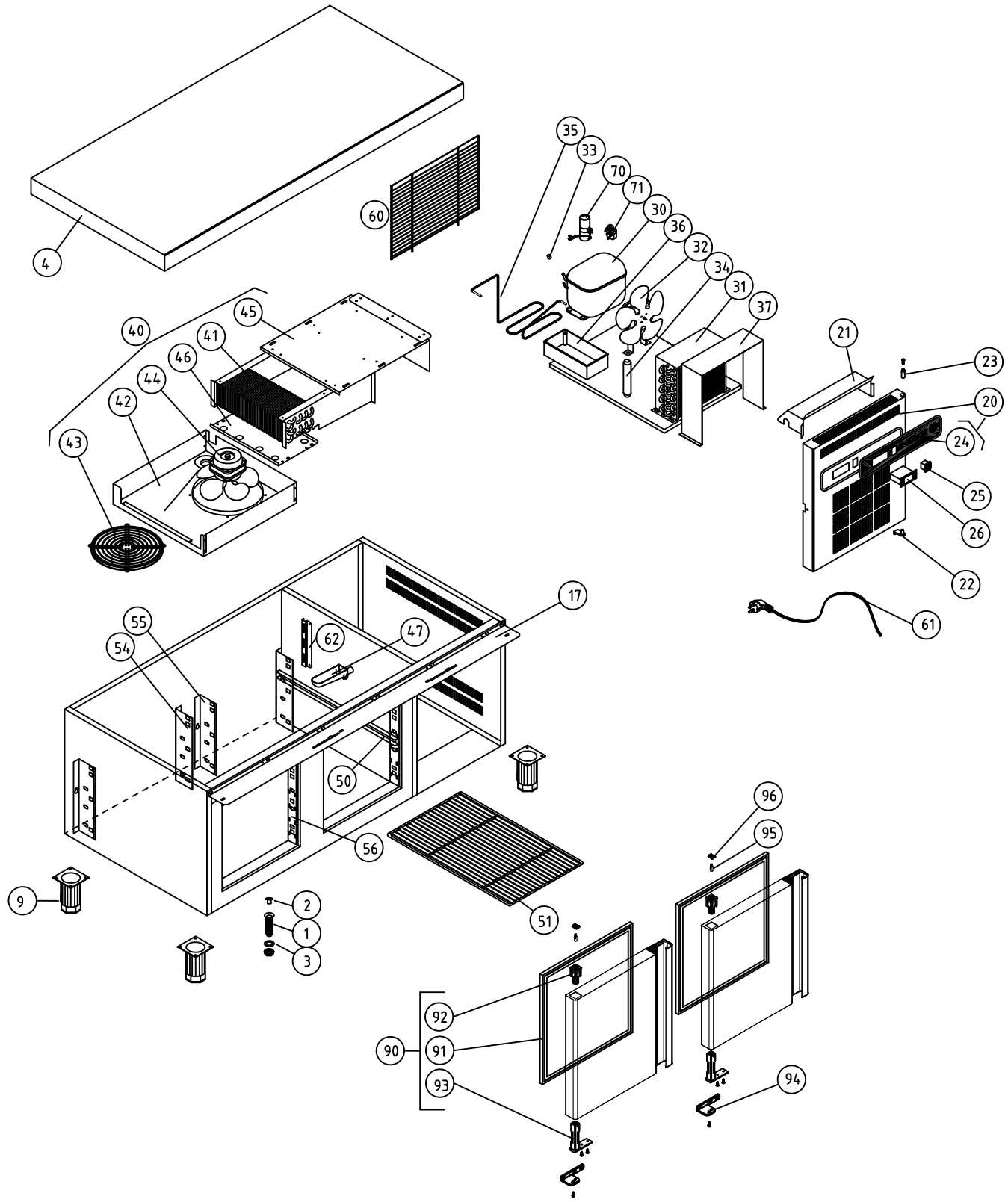

COD. PIEZA: 148317100000

SUSTITUYE A:

SUSTITUIDO POR: .

COTAS SIN TOLERANCIA DIN 7168-f

	GRADO TOLERANCIA	FINO	MEDIO	GRUESO
ANGULAR	HASTA 10 mm	±1°		±1° 30'
	MAS DE 10 A 50 mm	±30'		±50'
	MAS DE 50 A 120 mm	±20'		±25'
	MAS DE 120 A 400 mm	±10'		±15'
	MAS DE 400 mm	±5'		±10'

	GRADO TOLERANCIA	FINO	MEDIO	GRUESO
LINEAL	HASTA 3 mm	±0,05	±0,10	±0,15
	MAS DE 3 A 6 mm	±0,05	±0,10	±0,20
	MAS DE 6 A 30 mm	±0,10	±0,20	±0,50
	MAS DE 30 A 120 mm	±0,15	±0,30	±0,80
	MAS DE 120 A 400 mm	±0,20	±0,50	±1,20
	MAS DE 400 A 1000 mm	±0,30	±0,80	±2,00
	MAS DE 1000 A 2000 mm	±0,50	±1,20	±3,00

Material: MATERIAL ESPESOR

Acabado: ACABADO

	MODELO	Ud.	MODELO	Ud.	MODELO	Ud.	MODELO	Ud.	MODELO
COMÚN A	MFP-135 BP	1							

A4	Nombre	Fecha	
Dibujado	A.J.GONZALEZ	Dic-2010	
Modificado	.	.	
Escala 1:22	RECAMBIOS MFP-135-BP		Código máquina: CODIGO

FAGOR

FAGOR

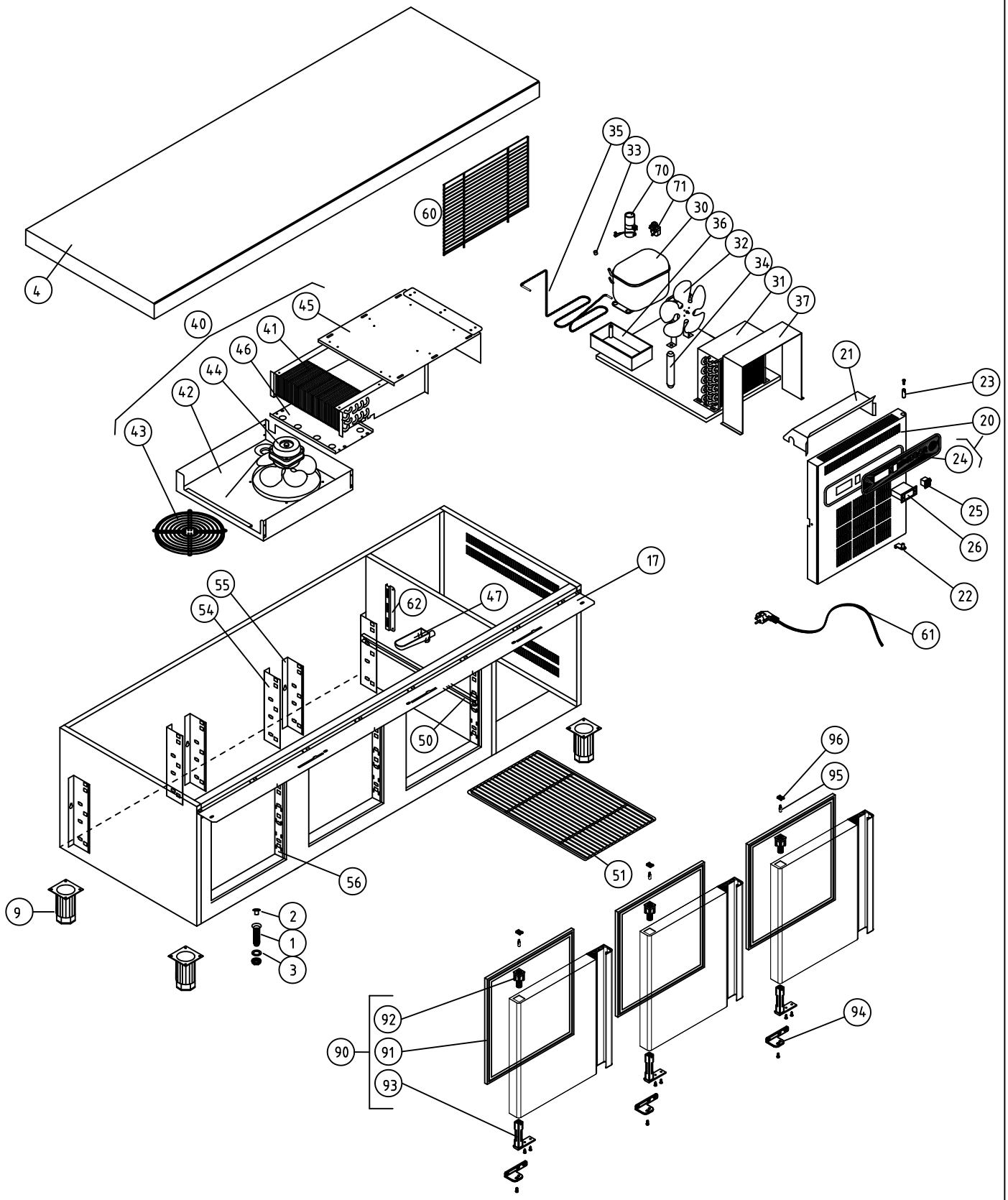

COD. PIEZA: 148315100000

COTAS SIN TOLERANCIA DIN 7168-f

Material: MATERIAL ESPESOR

SUSTITUYE A: .

Acabado: ACABADO

SUSTITUIDO POR: .

	GRADO TOLERANCIA	FINO	MEDIO	GRUESO
ANGULAR	HASTA 10 mm	±1°		±1° 30'
	MAS DE 10 A 50 mm	±30'		±50'
	MAS DE 50 A 120 mm	±20'		±25'
	MAS DE 120 A 400 mm	±10'		±15'
	MAS DE 400 mm	±5'		±10'

	GRADO TOLERANCIA	FINO	MEDIO	GRUESO
LINEAL	HASTA 3 mm	±0,05	±0,10	±0,15
	MAS DE 3 A 6 mm	±0,05	±0,10	±0,20
	MAS DE 6 A 30 mm	±0,10	±0,20	±0,50
	MAS DE 30 A 120 mm	±0,15	±0,30	±0,80
	MAS DE 120 A 400 mm	±0,20	±0,50	±1,20
	MAS DE 400 A 1000 mm	±0,30	±0,80	±2,00
	MAS DE 1000 A 2000 mm	±0,50	±1,20	±3,00

COMÚN A	MODELO	Ud.	MODELO	Ud.	MODELO	Ud.	MODELO	Ud.	MODELO
	MFP-180 BP	1							

A4	Nombre	Fecha
Dibujado	A.J.GONZALEZ	Dic-2010
Modificado	.	.

FAGOR FAGOR FRI

Escala 1:22

RECAMBIOS MFP-180-BP

Código máquina: CODIGO

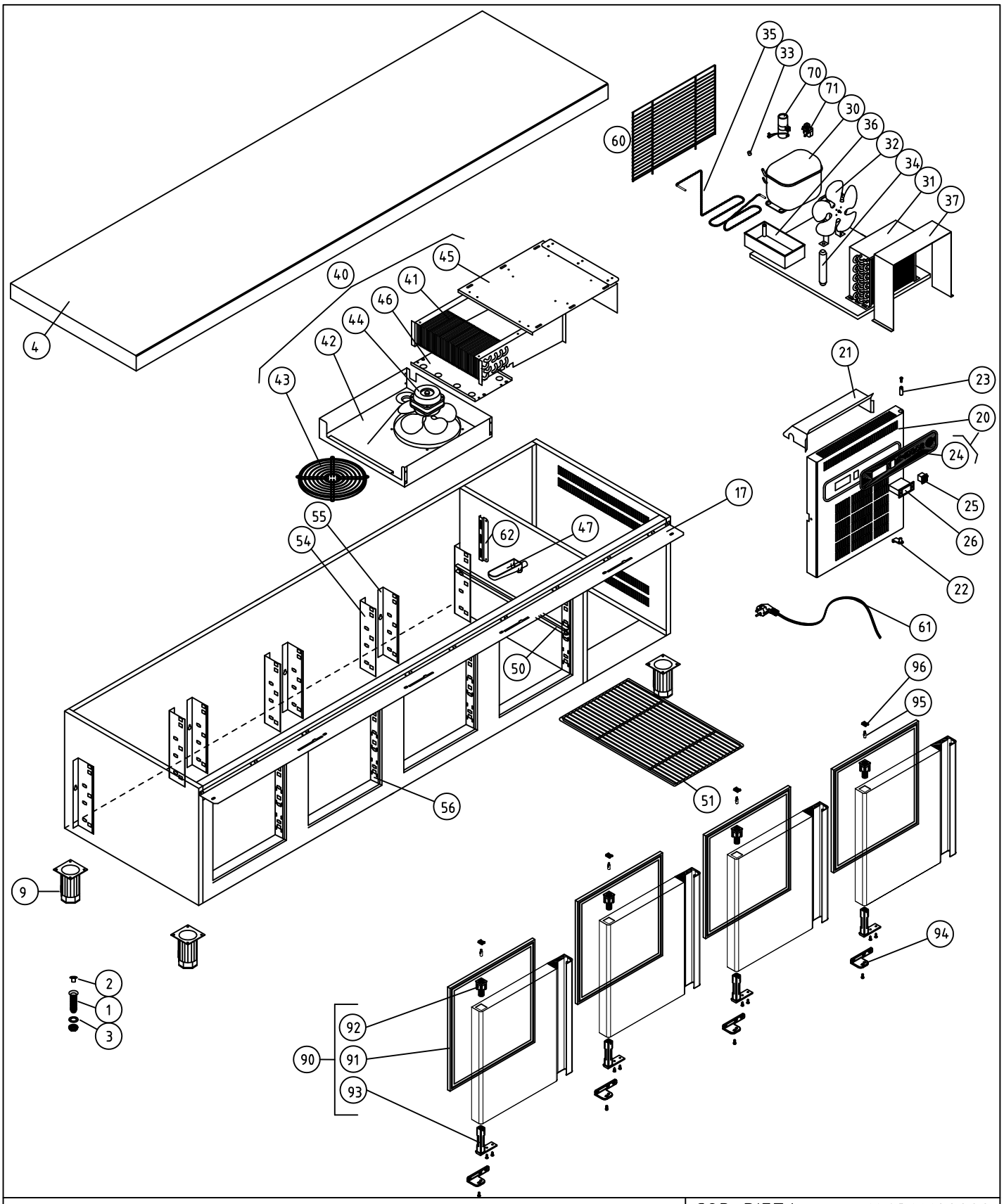

		COD. PIEZA:	148316100000
COTAS SIN TOLERANCIA DIN 7168-f	Material: MATERIAL ESPESOR	SUSTITUYE A:	.
	Acabado: ACABADO	SUSTITUIDO POR:	.

ANGULAR	GRADO TOLERANCIA	FINO	MEDIO	GRUESO
	HASTA 10 mm	±1°		±1° 30'
	MAS DE 10 A 50 mm	±30'		±50'
	MAS DE 50 A 120 mm	±20'		±25'
	MAS DE 120 A 400 mm	±10'		±15'
	MAS DE 400 mm	±5'		±10'

LINEAL	GRADO TOLERANCIA	FINO	MEDIO	GRUESO
	HASTA 3 mm	±0,05	±0,10	±0,15
	MAS DE 3 A 6 mm	±0,05	±0,10	±0,20
	MAS DE 6 A 30 mm	±0,10	±0,20	±0,50
	MAS DE 30 A 120 mm	±0,15	±0,30	±0,80
	MAS DE 120 A 400 mm	±0,20	±0,50	±1,20
	MAS DE 400 A 1000 mm	±0,30	±0,80	±2,00
	MAS DE 1000 A 2000 mm	±0,50	±1,20	±3,00

COMÚN A	MODELO	Ud.	MODELO	Ud.	MODELO	Ud.	MODELO	Ud.	MODELO
	MFP-225 BP	1							

A4	Nombre	Fecha	FAGOR FAGOR FRI
Dibujado	A.J.GONZALEZ	Dic-2010	
Modificado	.	.	
Escala 1:22	RECAMBIOS MFP-225-BP		Código máquina: CODIGO

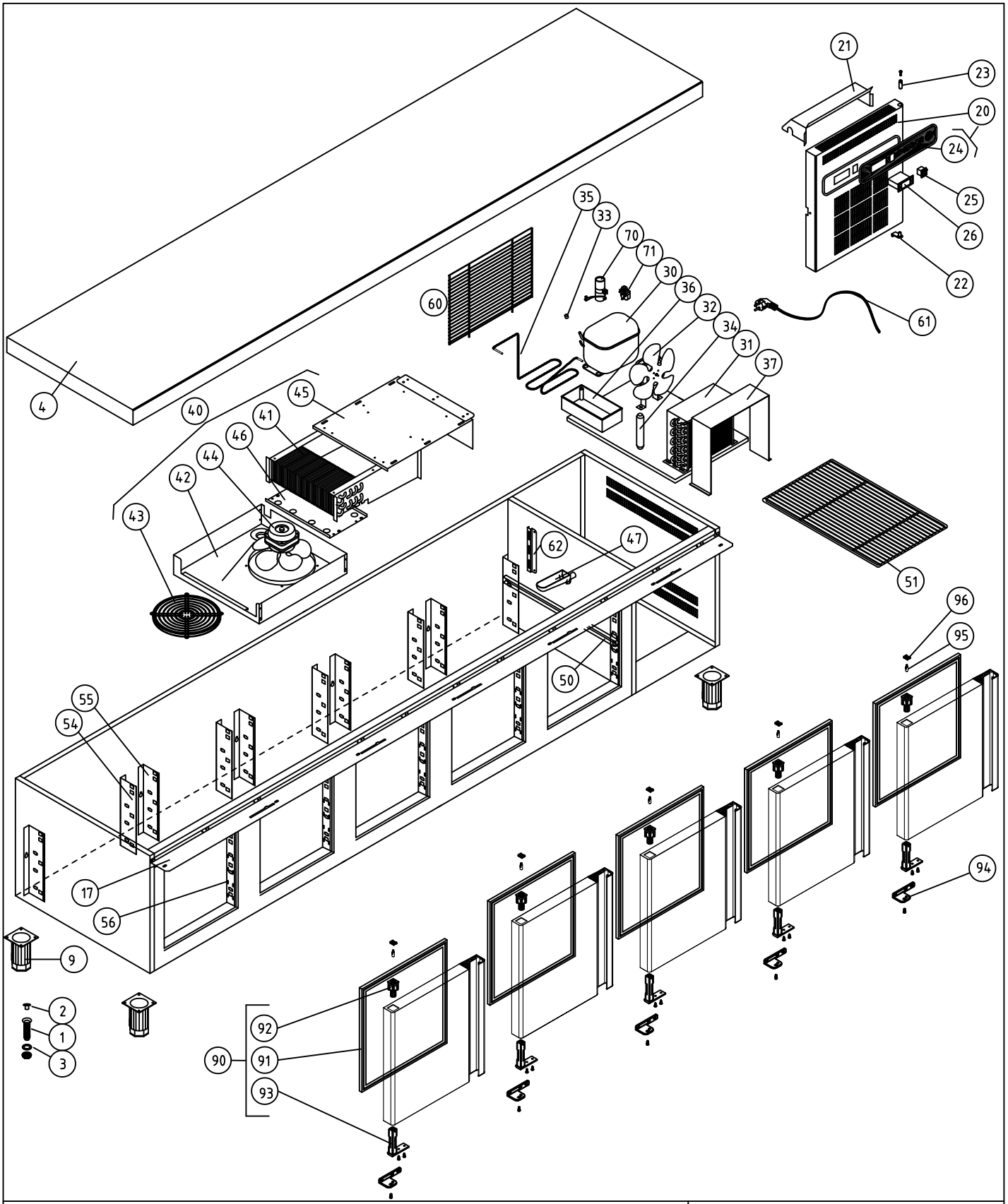

COD. PIEZA: 148318100000

SUSTITUYE A: .

SUSTITUIDO POR: .

COTAS SIN TOLERANCIA DIN 7168-f

	GRADO TOLERANCIA	FINO	MEDIO	GRUESO
ANGULAR	HASTA 10 mm	±1°		±1° 30'
	MAS DE 10 A 50 mm	±30'		±50'
	MAS DE 50 A 120 mm	±20'		±25'
	MAS DE 120 A 400 mm	±10'		±15'
	MAS DE 400 mm	±5'		±10'
LINEAL	GRADO TOLERANCIA	FINO	MEDIO	GRUESO
	HASTA 3 mm	±0,05	±0,10	±0,15
	MAS DE 3 A 6 mm	±0,05	±0,10	±0,20
	MAS DE 6 A 30 mm	±0,10	±0,20	±0,50
	MAS DE 30 A 120 mm	±0,15	±0,30	±0,80
	MAS DE 120 A 400 mm	±0,20	±0,50	±1,20
	MAS DE 400 A 1000 mm	±0,30	±0,80	±2,00
	MAS DE 1000 A 2000 mm	±0,50	±1,20	±3,00

Material: MATERIAL ESPESOR

Acabado: ACABADO

COMÚN A	MODELO	Ud.	MODELO	Ud.	MODELO	Ud.	MODELO	Ud.	MODELO
	MFP-270 BP	1							

A4	Nombre	Fecha
Dibujado	A.J.GONZALEZ	Dic-2010
Modificado	.	.

FAGOR

FAGOFRI

Escala 1:22

RECAMBIOS MFP-270-BP

Código máquina: CODIGO

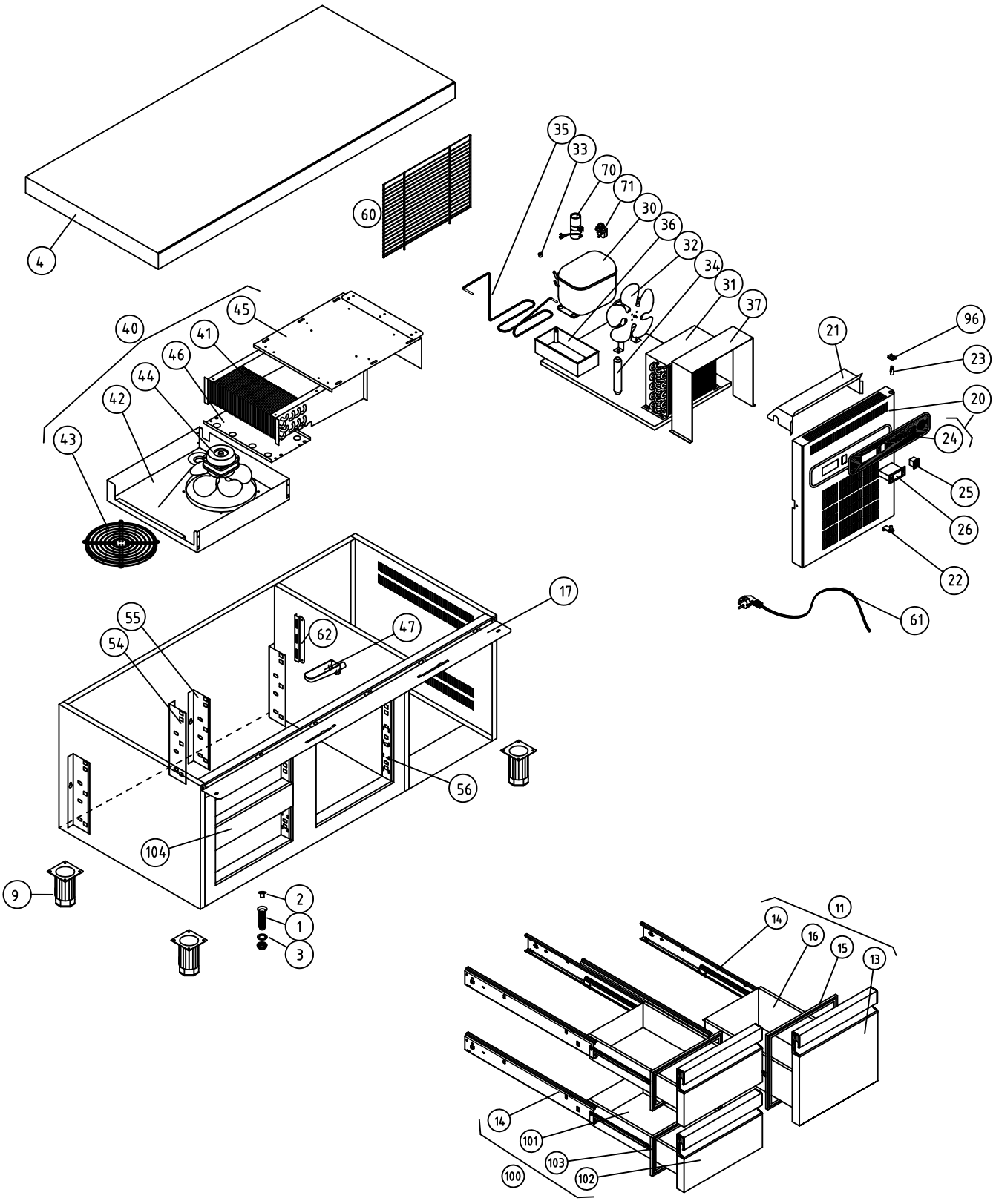

								COD. PIEZA:	148317200000
COTAS SIN TOLERANCIA DIN 7168-f				Material: .				SUSTITUYE A:	.
				Acabado: .				SUSTITUIDO POR:	.
ANGULAR	GRADO TOLERANCIA	FINO	MEDIO	GRUESO					
	HASTA 10 mm	±1°		±1° 30'					
	MAS DE 10 A 50 mm	±30'		±50'					
	MAS DE 50 A 120 mm	±20'		±25'					
	MAS DE 120 A 400 mm	±10'		±15'					
	MAS DE 400 mm	±5'		±10'					
LINEAL	GRADO TOLERANCIA	FINO	MEDIO	GRUESO					
	HASTA 3 mm	±0,05	±0,10	±0,15					
	MAS DE 3 A 6 mm	±0,05	±0,10	±0,20					
	MAS DE 6 A 30 mm	±0,10	±0,20	±0,50					
	MAS DE 30 A 120 mm	±0,15	±0,30	±0,80					
	MAS DE 120 A 400 mm	±0,20	±0,50	±1,20					
	MAS DE 400 A 1000 mm	±0,30	±0,80	±2,00					
	MAS DE 1000 A 2000 mm	±0,50	±1,20	±3,00					

COMÚN A	MODELO	Ud.	MODELO	Ud.	MODELO	Ud.	MODELO	Ud.	MODELO
	MFP-135 B2	1							

A4	Nombre	Fecha	FAGOR
Dibujado	A.J.GONZALEZ	Dic-2010	FAGOFRI
Modificado	.	.	
Escala 1:22	RECAMBIOS MFP-135-B2		Código máquina: .

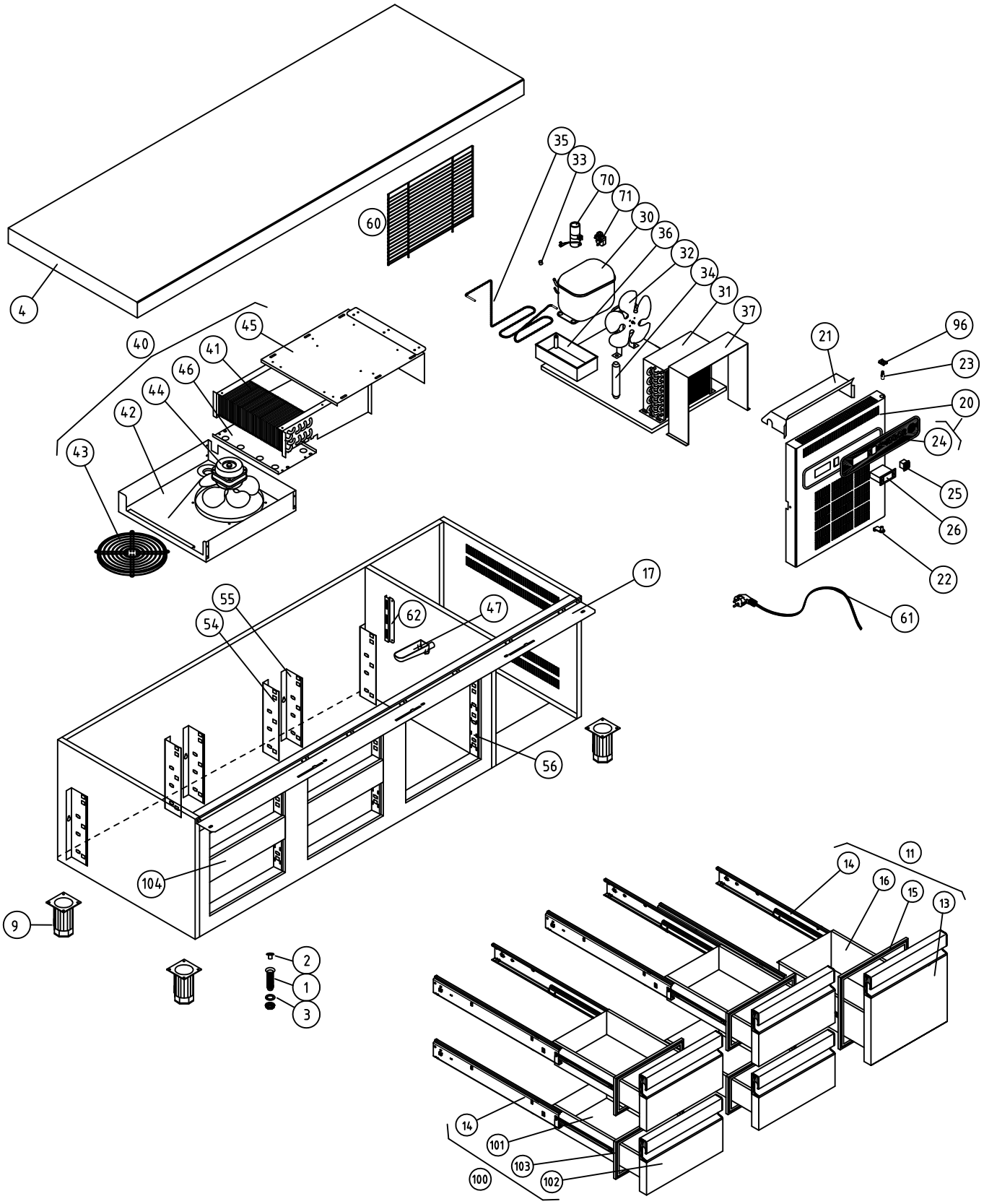

COD. PIEZA: 148315200000

SUSTITUYE A: .

SUSTITUIDO POR: .

COTAS SIN TOLERANCIA DIN 7168-f

	GRADO TOLERANCIA	FINO	MEDIO	GRUESO
ANGULAR	HASTA 10 mm	±1°		±1° 30'
	MAS DE 10 A 50 mm	±30'		±50'
	MAS DE 50 A 120 mm	±20'		±25'
	MAS DE 120 A 400 mm	±10'		±15'
	MAS DE 400 mm	±5'		±10'
LINEAL	GRADO TOLERANCIA	FINO	MEDIO	GRUESO
	HASTA 3 mm	±0,05	±0,10	±0,15
	MAS DE 3 A 6 mm	±0,05	±0,10	±0,20
	MAS DE 6 A 30 mm	±0,10	±0,20	±0,50
	MAS DE 30 A 120 mm	±0,15	±0,30	±0,80
	MAS DE 120 A 400 mm	±0,20	±0,50	±1,20
	MAS DE 400 A 1000 mm	±0,30	±0,80	±2,00
	MAS DE 1000 A 2000 mm	±0,50	±1,20	±3,00

Material: .

Acabado: .

COMÚN A

MODELO	Ud.	MODELO	Ud.	MODELO	Ud.	MODELO	Ud.	MODELO
MFP-180 B2	1							

A4	Nombre	Fecha
Dibujado	A.J.GONZALEZ	Dic-2010
Modificado	.	.

FAGOR

FAGOFRI

Escala 1:22

RECAMBIOS MFP-180-B2

Código máquina: .

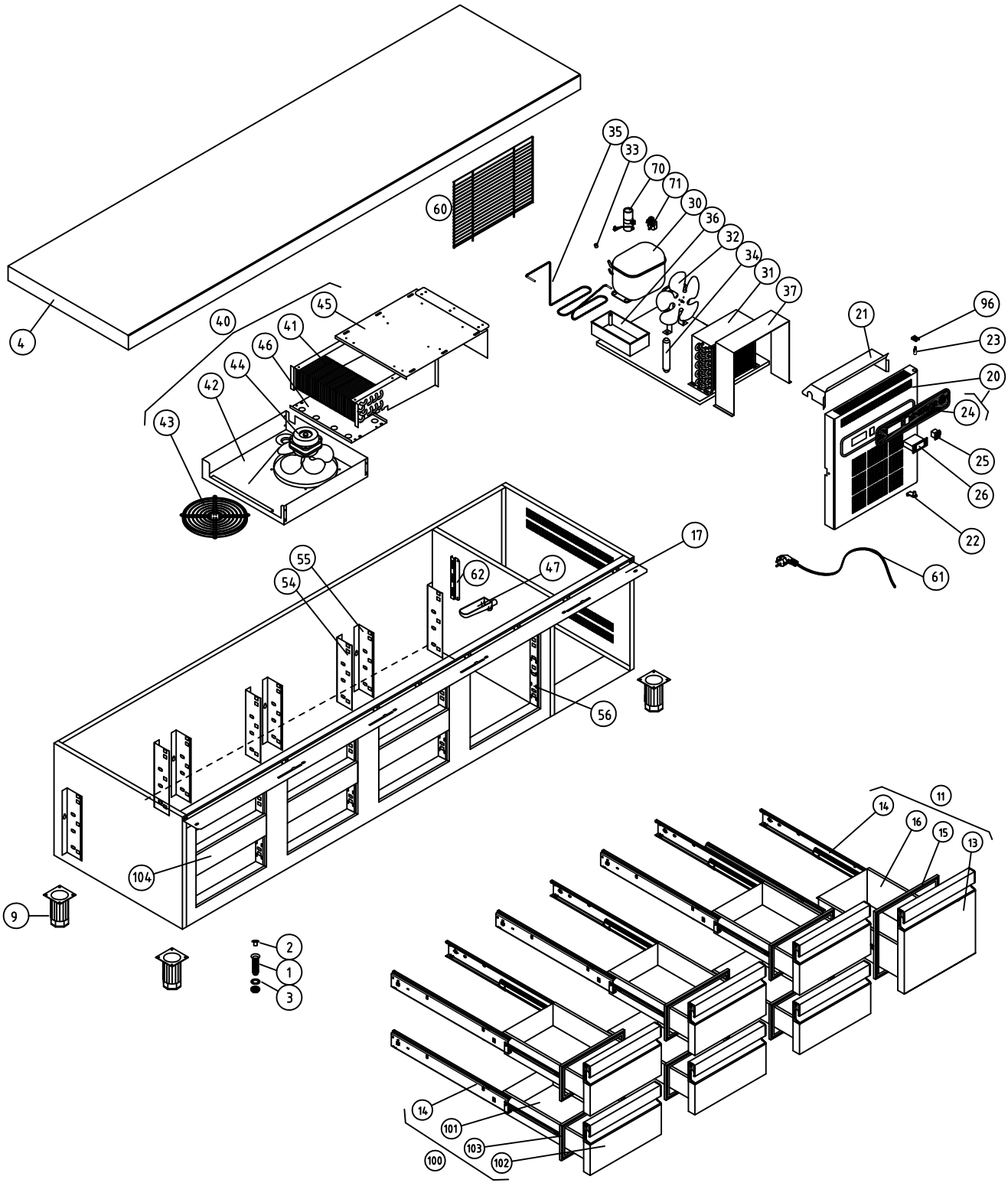

				COD. PIEZA: 148316200000
COTAS SIN TOLERANCIA DIN 7168-f				SUSTITUYE A: .
Material: .				SUSTITUIDO POR: .
Acabado: .				

ANGULAR	GRADO TOLERANCIA	FINO	MEDIO	GRUESO
	HASTA 10 mm	±1°		±1° 30'
	MAS DE 10 A 50 mm	±30'		±50'
	MAS DE 50 A 120 mm	±20'		±25'
	MAS DE 120 A 400 mm	±10'		±15'
	MAS DE 400 mm	±5'		±10'

LINEAL	GRADO TOLERANCIA	FINO	MEDIO	GRUESO
	HASTA 3 mm	±0,05	±0,10	±0,15
	MAS DE 3 A 6 mm	±0,05	±0,10	±0,20
	MAS DE 6 A 30 mm	±0,10	±0,20	±0,50
	MAS DE 30 A 120 mm	±0,15	±0,30	±0,80
	MAS DE 120 A 400 mm	±0,20	±0,50	±1,20
	MAS DE 400 A 1000 mm	±0,30	±0,80	±2,00
	MAS DE 1000 A 2000 mm	±0,50	±1,20	±3,00

COMÚN A	MODELO	Ud.	MODELO	Ud.	MODELO	Ud.	MODELO	Ud.	MODELO
	MFP-225 B2	1							

A4	Nombre	Fecha	FAGOR FAGOR FRI
Dibujado	A.J.GONZALEZ	Dic-2010	
Modificado	.	.	
Escala 1:25	RECAMBIOS MFP-225-B2		Código máquina: .

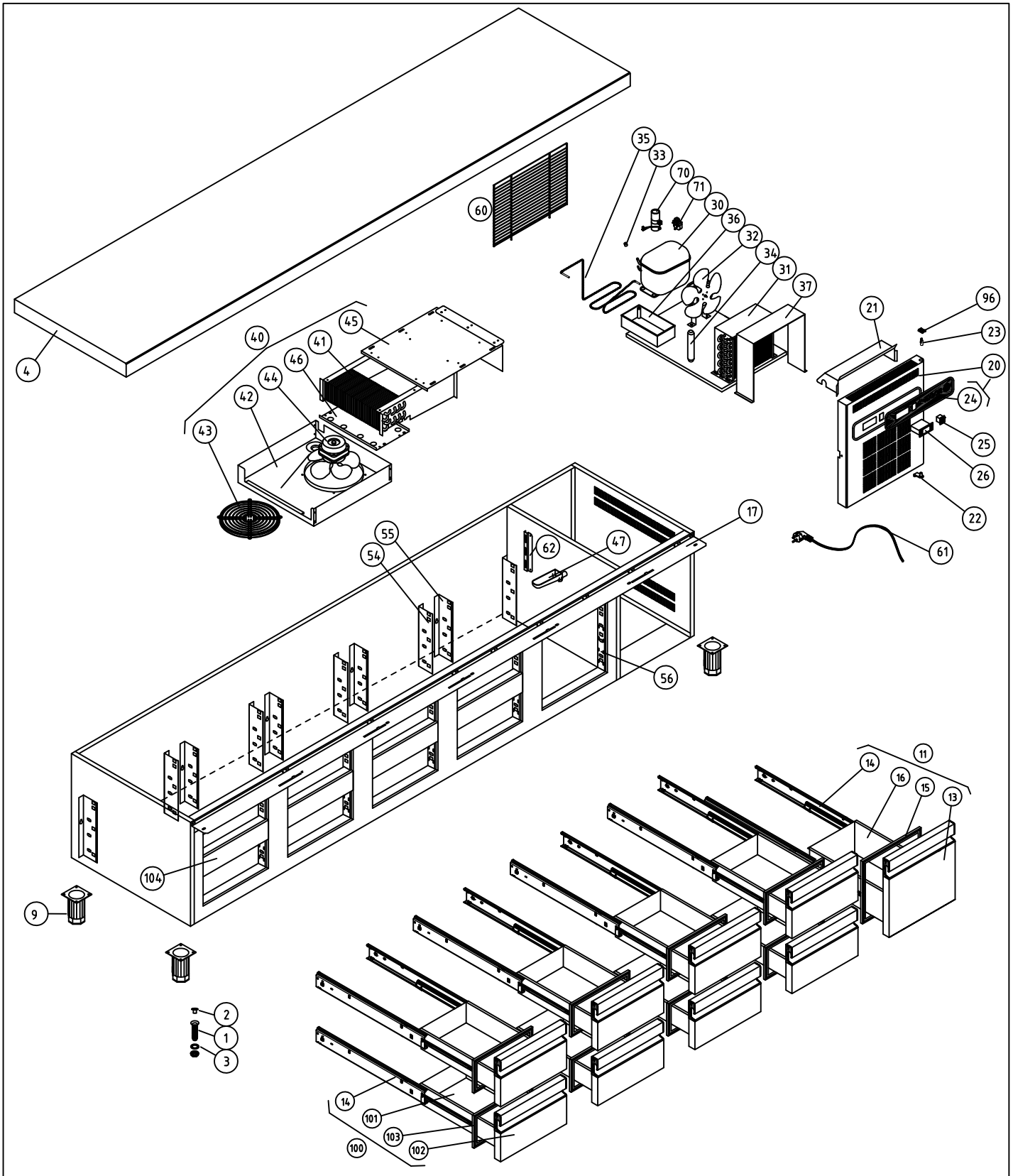

COD. PIEZA: 148318200000

SUSTITUYE A: .

SUSTITUIDO POR: .

COTAS SIN TOLERANCIA DIN 7168-f

	GRADO TOLERANCIA	FINO	MEDIO	GRUESO
ANGULAR	HASTA 10 mm	±1°		±1° 30'
	MAS DE 10 A 50 mm	±30'		±50'
	MAS DE 50 A 120 mm	±20'		±25'
	MAS DE 120 A 400 mm	±10'		±15'
	MAS DE 400 mm	±5'		±10'
LINEAL	GRADO TOLERANCIA	FINO	MEDIO	GRUESO
	HASTA 3 mm	±0,05	±0,10	±0,15
	MAS DE 3 A 6 mm	±0,05	±0,10	±0,20
	MAS DE 6 A 30 mm	±0,10	±0,20	±0,50
	MAS DE 30 A 120 mm	±0,15	±0,30	±0,80
	MAS DE 120 A 400 mm	±0,20	±0,50	±1,20
	MAS DE 400 A 1000 mm	±0,30	±0,80	±2,00
	MAS DE 1000 A 2000 mm	±0,50	±1,20	±3,00

Material: .

Acabado: .

COMÚN A

MODELO	Ud.	MODELO	Ud.	MODELO	Ud.	MODELO	Ud.	MODELO
MFP-270 B2	1							

A4	Nombre	Fecha
Dibujado	A.J.GONZALEZ	Dic-2010
Modificado	.	.

FAGOR

FAGOFRI

Escala 1:25

RECAMBIOS MFP-270-B2

Código máquina: .