LAVAVAJILLAS DE CAPOTA
HOOD TYPE DISHWASHERS

MODELOS / MODELS

AD-125 50 Hz	19020304
AD-125 SOFT 50 Hz	19013683
AD-125 SOFT HRS 50 Hz	19044908
AD-125 HRS 50 Hz	19029431
AD-125 HRS AU 50 Hz	19043105
AD-125 AG SOFT HRS 50 Hz	19030637
AD-125 AG HRS 50 Hz	19030635
AD-125 60 Hz	19023232
AD-125 SOFT 60 Hz	19045241
AD-125 SOFT HRS 60 Hz	19045242
AD-125 HRS 60 Hz	19029433

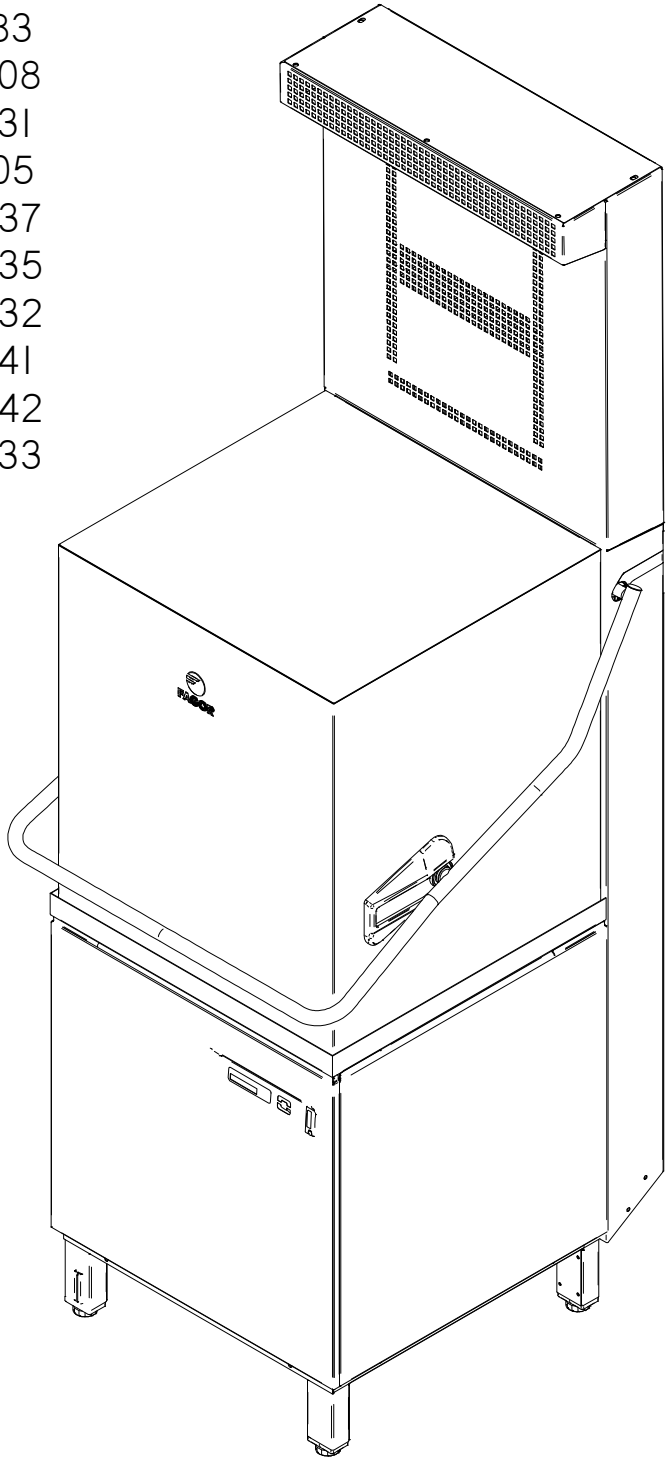

DICIEMBRE 2014 DECEMBER

Revisado SEPTIEMBRE 2020 SEPTEMBER updated

FAGOR

FAGOR INDUSTRIAL

CONTENIDO / CONTENTS

MUEBLE / UNIT.	1-2
ASA - CAPOTA / HANDLE - HOOD.	3-4
CONJUNTO FUNCIONAL / FUNCTIONAL PART.	5-7
CONJUNTO DESAGÜE / DRAINAGE ASSEMBLY.	8-9
SISTEMA DE ACLARADO / RINSING SYSTEM.	10-12
*CONJUNTO DESCALCIFICADOR / SOFTENER ASSEMBLY.	13-16
CONJUNTO CUADRO ELÉCTRICO / ELECTRIC BOARD ASSEMBLY.	17-19
*SISTEMA DE RECUPERACIÓN DE CALOR / HEAT RECOVERY SYSTEM.	20-21
VARIOS / MISCELLANEOUS.	22
REPUESTOS RECOMENDADOS / RECOMMENDED SPARE PARTS.	23
ESQUEMAS ELÉCTRICOS / WIRING DIAGRAMS.	24

* KITS NO INCLUIDOS EN TODOS LOS MODELOS / KITS NOT INCLUDED IN ALL MODELS

FAGOR INDUSTRIAL

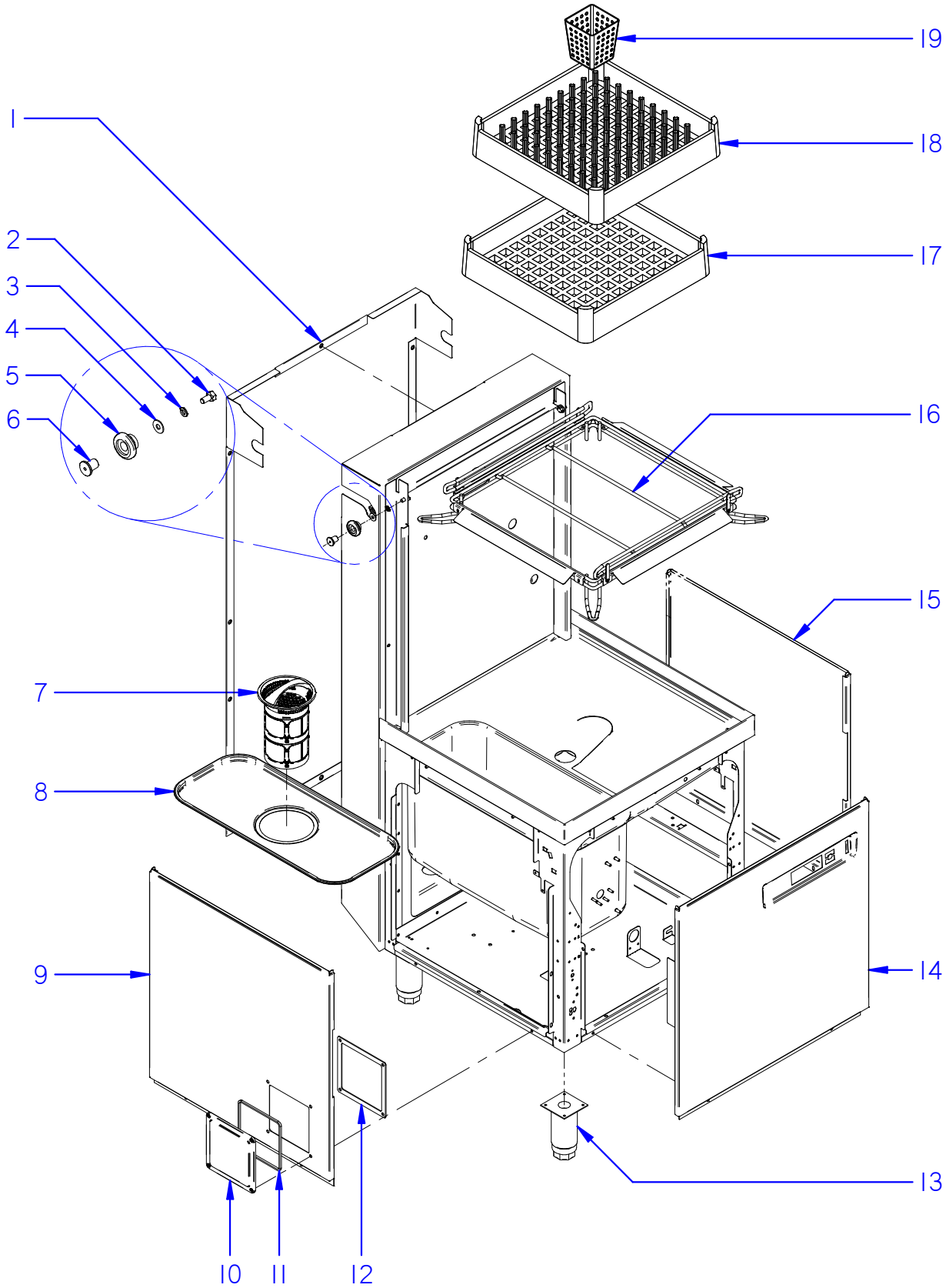

ITEM MARCADO EN COLOR = REPUESTO RECOMENDADO
COLOURED ITEM = RECOMMENDED SPARE PART

Fecha	Firma	AD-125	Página
01-03-2018	B. Alcantara	MUEBLE / UNIT	1

FAGOR
FAGOR INDUSTRIAL

APARATO / APPLIANCE	LAVAVAJILLAS / DISHWASHER	ZONA / ZONE	MUEBLE / UNIT

ITEM	CODIGO REFERENCE	DENOMINACIÓN	DENOMINATION	AD-125	AD-125 HRS	AD-125 SOFT	AD-125 HRS SOFT									RECOMENDADOS RECOMMENDED	ELIMINADO ELIMINATED	INTRODUCIDO INTRODUCED	NOTAS / NOTES
1	12047720	PANEL POSTERIOR CAPOTA	REAR PANEL	1	-	1	-												
1	12111483	PANEL POSTERIOR CAPOTA HRS	REAR PANEL HRS	-	1	-	1												
2	12010128	Tr c/hex INOX M8x16MM DIN933	M8x16MM DIN933 STAIN. HEX. SCREW	1	1	1	1												
3	12010272	Ar grower INOX 8mm DIN127	8mm DIN127 STAINLESS GROWER RETAINEF	2	2	2	2												
4	12059586	ARAN M8 INOX DIN9021	M8 DIN9021 STAINLESS RETAINER	2	2	2	2												
5	12047509	RODILLO ELEVACIÓN CAPÓ	HOOD ELEVATION ROLLER	2	2	2	2												
6	12047510	CASQUILLO RODILLO ELEVACIÓN	ELEVATION ROLLER BUSHING	2	2	2	2												
7	12049651	CESTILLO RECOGEDOR ADVANCE	ADVANCE DUSTPAN BASKET	1	1	1	1												
8	12047944	BANDEJA FILTRO ADVANCE	ADVANCE FILTER TRAY	1	1	1	1												
9	12120608	PANEL LATERAL DCHO.	RIGHT SIDE PANEL	1	1	1	1												
10	12095220	TAPA PLÁSTICO CAJA CONEXIONES	CONNECTION BOX PLASTIC COVER	1	1	1	1												
11	12096947	JUNTA TAPA	COVER SEAL	1	1	1	1												
12	12103501	JUNTA EPDM CAJA CONEXIONES	CONNECTION BOX EPDM SEAL	1	1	1	1												
13	12048723	PATA PLÁSTICO CAPOTA	HOOD PLASTIC LEG	4	4	4	4										08.05.15		
13	12009104	PATA REGULABLE	ADJUSTABLE LEG	4	4	4	4											08.05.15	
14	12120597	PANEL FRONTAL ADVANCE COMPLETO	COMPLETE ADVANCE FRONT PANEL	1	1	1	1												
15	12120609	PANEL LATERAL IZQDO.	LEFT SIDE PANEL	1	1	1	1												
16	12045909	BASE CESTILLO VARILLA COMPLETO	COMPLETE WIRE BASKET BASE	1	1	1	1												
17	12025011	CESTILLO BASE CT-10	CT-10 BASE BASKET	1	1	1	1												
18	12024990	CESTILLO PLATOS CP-16-18	CP-16-18 PLATES BASKET	1	1	1	1												
19	12023745	CESTILLO CUBIERTOS	CUTLERY BASKET	1	1	1	1												

FAGOR INDUSTRIAL

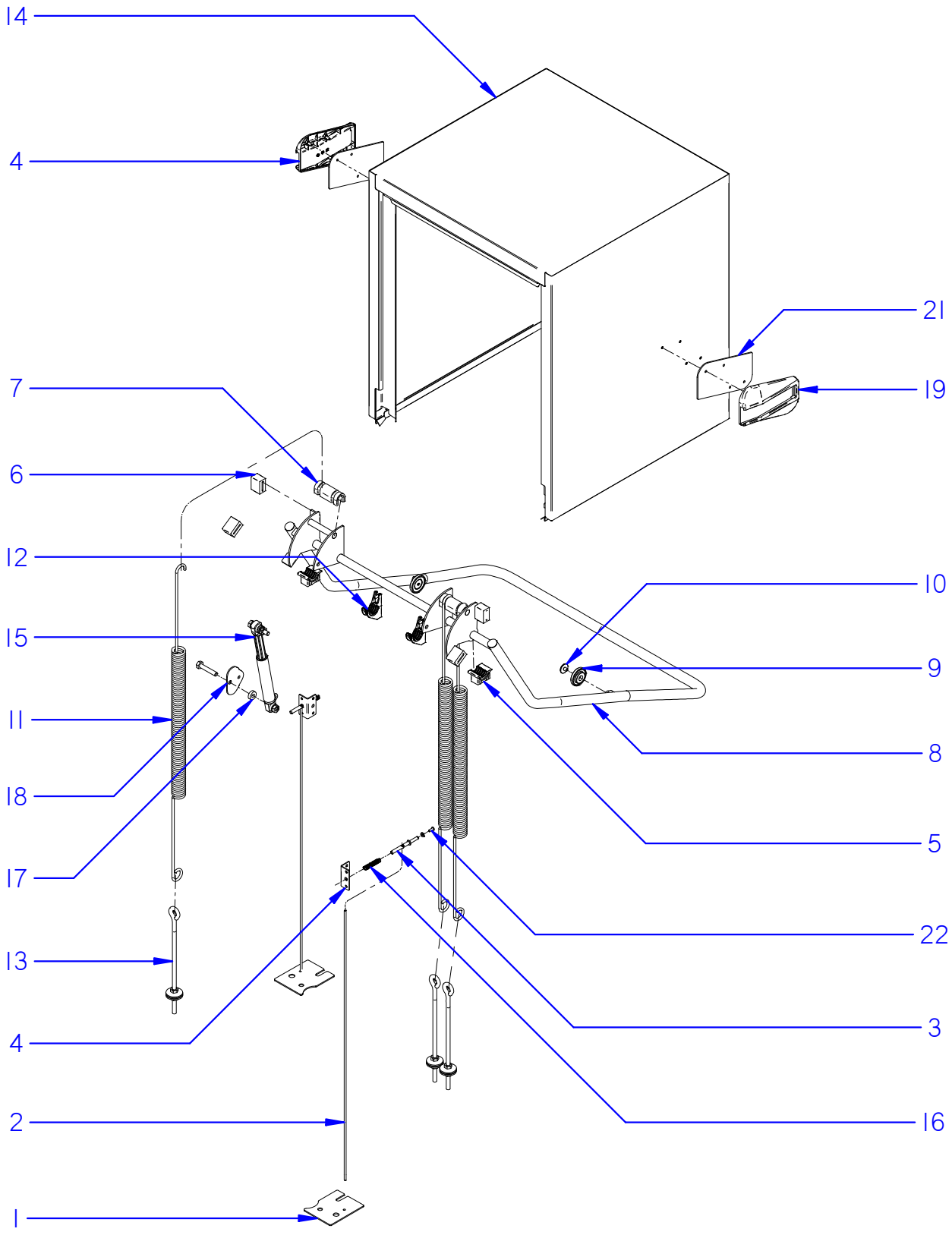

ITEM MARCADO EN COLOR = REPUESTO RECOMENDADO
COLOURED ITEM = RECOMMENDED SPARE PART

Fecha	Firma	AD-125	Página
01-03-2018	B. Alcantara	ASA-CAPOTA / HANDLE-HOOD	3

FAGOR
FAGOR INDUSTRIAL

APARATO / APPLIANCE	LAVAVAJILLAS / DISHWASHER	ZONA / ZONE	ASA-CAPOTA / HANDLE-HOOD

ITEM	CODIGO REFERENCE	DENOMINACIÓN	DENOMINATION	AD-125	AD-125 HRS	AD-125 SOFT	AD-125 HRS SOFT									RECOMENDADOS RECOMMENDED	ELIMINADO ELIMINATED	INTRODUCIDO INTRODUCED	NOTAS / NOTES
1	12096877	SOPORTE BLOQUEO SEGURIDAD	SECURITY LOCK SUPPORT	2	2	2	2										22.10.15		
2	12096881	VARILLA BLOQUEO SEGURIDAD	SECURITY LOCK ROD	2	2	2	2										22.10.15		
3	12096882	EJE BLOQUEO SEGURIDAD	SECURITY LOCK SHAFT	2	2	2	2										22.10.15		
4	12096883	TAPA BLOQUEO SEGURIDAD	SECURITY LOCK COVER	2	2	2	2										22.10.15		
5	12098128	SOPORTE DE GIRO EJE ASA	HANDLE AXIS ROD SUPPORT	2	2	2	2												
6	12047537	TOPE GOMA BIELA	CONNECTING ROD RUBBER END	4	4	4	4												
7	12096710	CASQUILLO APOYO MUELLE	SPRING SUPPORT BUSHING	2	2	2	2												
8	12098150	SISTEMA ELEVACION CAPOTA EVO	HOOD ASCENT SYSTEM EVO	1	1	1	1												
9	12098068	RODILLO ASA CAPOTA EVO	EVO HOOD HANDLE ROLLER	2	2	2	2												
10	12098073	TORNILLO RODILLO ASA EVO	HANDLE ROLLER SCREW	2	2	2	2												
11	12048836	MUELLE CAPOTA K7.5	HOOD SPRING K7.5	3	3	3	3												
12	12047864	SOP. BARRA ELEVACION CAPOTA	HOOD ASCENT ROD SUPPORT	2	2	2	2												
13	12048915	GANCHO ROSCADO M10-L315	THREADED HOOK M10-L315	3	3	3	3												
14	12095710	CAPOTA DOBLE PARED EVO	DOUBLE WALL HOOD EVO	1	1	1	1												
15	12024980	AMORTIG. RD10FK 140N SUSPA	SHOCK ABSORVER RD10FK 140N	1	1	1	1												
16	12110409	MUELLE SIS. BLOQUEO CAPOTA	HOOD'S LOCK SYSTEM SPRING	2	2	2	2										22.10.15		
17	12025255	CASQUILLO RODANTE	ROLLING BUSHING	1	1	1	1												
18	12098217	SOPORTE AMORTIGUADOR	SHOCK ABSORVER SUPPORT	1	1	1	1												
19	12091573	CARRIL IZDO CAPOTA	HOOD'S LEFT GUIDE	1	1	1	1												
20	12091933	CARRIL DCHO CAPOTA	HOOD'S RIGHT GUIDE	1	1	1	1												
21	12093162	JUNTA PLANA CARRIL	GUIDE'S PLANE SEAL	2	2	2	2												
22	12010242	TORNILLO ESPECIAL M-5X13	SPECIAL SCREW M-5X13	2	2	2	2										22.10.15		
23	12047509	RODILLO ELEVACIÓN	RISING ROLLER	4	4	4	4												
24	12098022	TORNILLO RODILLO	ROLLER SCREW	2	2	2	2												
25	12098021	TOPE RODILLO	ROLLER BLOCK	2	2	2	2												

FAGOR INDUSTRIAL

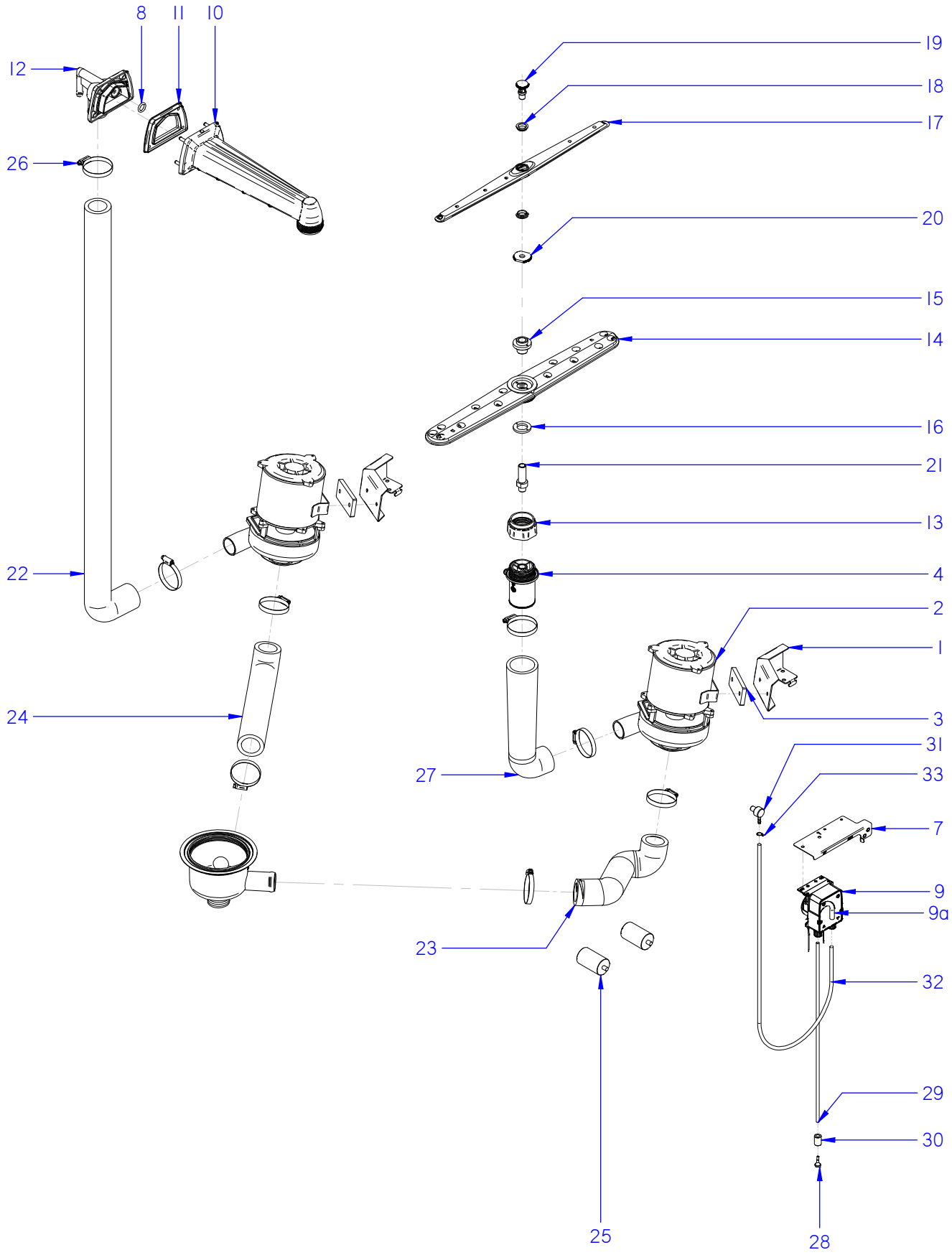

ITEM MARCADO EN COLOR = REPUESTO RECOMENDADO
COLOURED ITEM = RECOMMENDED SPARE PART

Fecha	Firma	AD-125	Página
01-03-2018	B. Alcantara	CONJUNTO FUNCIONAL / FUNCTIONAL PART	5

FAGOR
FAGOR INDUSTRIAL

APARATO / APPLIANCE	LAVAVAJILLAS / DISHWASHER	ZONA / ZONE	CONJUNTO FUNCIONAL / FUNCTIONAL PART

ITEM	CODIGO REFERENCE	DENOMINACIÓN	DENOMINATION	AD-125	AD-125 HRS	AD-125 SOFT	AD-125 HRS SOFT									RECOMENDADOS RECOMMENDED	ELIMINADO ELIMINATED	INTRODUCIDO INTRODUCED	NOTAS / NOTES
1	12046160	SOPORTE BOMBA LAVADO	WASHIG PUMP SUPPORT	2	2	2	2												
2	12043287	MOTOBOMBA 590KW 50Hz	WASHIG PUMP 590KW 50Hz	2	2	2	2									X			
2a	12018550	TURBINA PARA 50 Hz 88 mm	88 mm TURBINE FOR 50 Hz	2	2	2	2												
2	12102834	MOTOBOMBA 590KW 60Hz	WASHIG PUMP 590KW 60Hz	2	2	2	2									X			
2a	12019550	TURBINA PARA 60 Hz 78 mm	78 mm TURBINE FOR 60 Hz	2	2	2	2												
3	12023556	BASE BOMBA LAVADO 1003016	WASHIG PUMP BASE 1003016	2	2	2	2												
4	12047910	SOP. DISTRIBUIDOR INFERIOR	LOWER SPRY-ARM SUPPORT	1	1	1	1												
7	12120598	SOP. DOSIFICADORES CAPOTA	DISPENSERS SUPPORT	1	1	1	1												
8	12049214	JUNTA TORICA ACLARADO 13.8-3.5	RINSING O-RING 13,8-3,5	1	1	1	1												
9	12137415	KIT DOSIF. DGTE CAPOTA	KIT DETERG. REGUL. DISPENSER	1	1	1	1									X			
9a	12230390	TUBO PERISTÁLTICO	PERISTALTIC TUBE	1	1	1	1												
10	12048173	BRAZO LAVAD-ACLAR. CAPOTA	WASH-RINSE ARM	1	1	1	1												
11	12048366	JUNTA BRAZO LAVADO-ACLAR.	WASH-RINSE ARM'S SEAL	1	1	1	1												
12	12048367	CIERRE BRAZO LAVADO-ACLAR.	WASH-RINSE ARM'S CLOSURE	1	1	1	1												
13	12048171	ADAPTADOR RAMAS LAVADO	WASHING ARMS ADAPTER	2	2	2	2												
14	12003421	DISTRIBUIDOR COMPLETO	COMPLETE SPRY-ARM	2	2	2	2												
15	12025116	CASQUILLO DISTRIBUIDOR	SPRY-ARM'S BUSHING	2	2	2	2												
16	12023674	ARANDELA AMARRE	TIGHTEN UP WASHER	2	2	2	2												
17	12102984	DISTRIBUIDOR ACLARADO CONCEPT	CONCEPT RINSE SPRY-ARM	2	2	2	2												
18	12041628	PROTECTOR FUGAS ACLARADO	RINSE LEAKAGE PROTECTOR	4	4	4	4												
19	12043422	EJE ACLARADO	RINSE SHAFT	2	2	2	2												
20	12043288	TUERCA ESPECIAL	SPECIAL NUT	2	2	2	2												
21	12112480	EJE LAVADO CAPOTA ADVANCE	WASHING SHAFT	2	2	2	2												
22	12048013	ARBOL LAVADO 2 BOMBAS	2 PUMS WASHING TREE	1	1	1	1												
23	12047688	CONDUCTO ASPIRACION 2 BOMB.	2 PUMP SUCTION PIPE	1	1	1	1												
24	12046162	CONDUCTO ASPIRACION	SUCTION PIPE	1	1	1	1												
25	12024376	CONDENSADOR 10MF	10MF CONDENSER	2	2	2	2									X			
26	12009962	ABRAZADERA 40-60	40-60 CLAMP	8	8	8	8												
27	12048012	CODO IMPULSION 2 BOMBAS	2 PUMP EXPULSION ELBOW	1	1	1	1												
28	12011355	FILTRO ASPIRACION	SUCTION FILTER	1	1	1	1												
29	12024139	CONDUCTO ASPIRACIÓN AZKOY	AZKOY SUCTION PIPE	1	1	1	1												

APARATO / APPLIANCE	LAVAVAJILLAS / DISHWASHER	ZONA / ZONE	CONJUNTO FUNCIONAL / FUNCTIONAL PART

ITEM	CODIGO REFERENCE	DENOMINACIÓN	DENOMINATION	AD-125	AD-125 HRS	AD-125 SOFT	AD-125 HRS SOFT									RECOMENDADOS RECOMMENDED	ELIMINADO ELIMINATED	INTRODUCIDO INTRODUCED	NOTAS / NOTES
30	12024353	PESO FILTRO	FILTER'S WEIGHT	1	1	1	1												
31	12024531	INYECTOR DETERGENTE INOX	DETERGENT INJECTOR	1	1	1	1												
32	11000079	CONDUCTO DOSIF. TRANSP 6X4	DISPENSER TRANSPARENT PIPE	1	1	1	1												
33	12023707	BRIDA ELASTICA TUBO	ELASTIC CLAMP FOR PIPES	1	1	1	1												
34	12049052	JUNTA 53,57x3,53	53,57x3,53 SEAL	1	1	1	1												

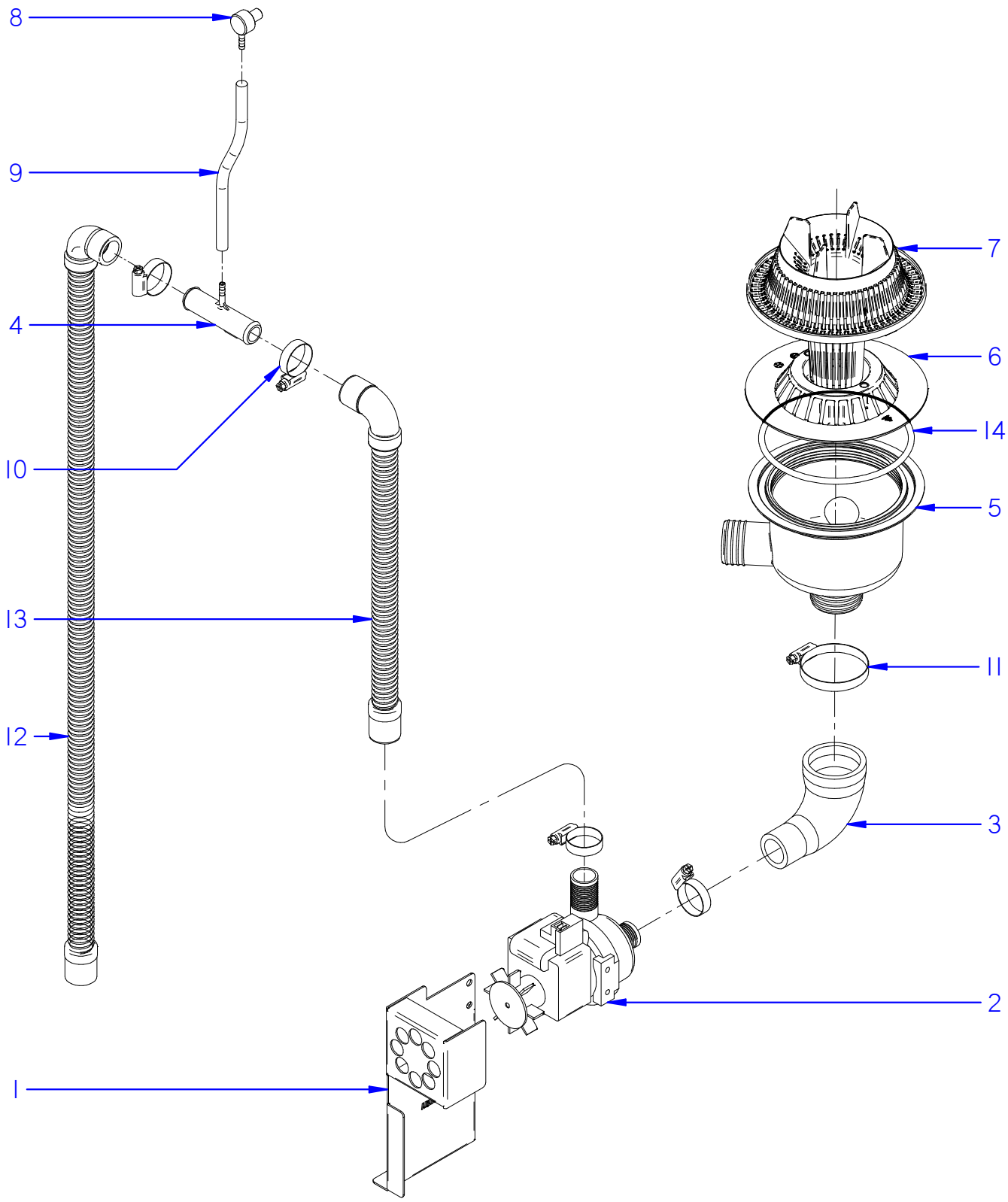

ITEM MARCADO EN COLOR = REPUESTO RECOMENDADO
COLOURED ITEM = RECOMMENDED SPARE PART

Fecha	Firma	AD-125	Página
01-03-2018	B. Alcantara	CONJUNTO DESAGÜE / DRAINAGE PART	8

FAGOR
FAGOR INDUSTRIAL

APARATO / APPLIANCE	LAVAVAJILLAS / DISHWASHER	ZONA / ZONE	CONJUNTO DESAGÜE / DRAINAGE ASSEMBLY

ITEM	CODIGO REFERENCE	DENOMINACIÓN	DENOMINATION	AD-125	AD-125 HRS	AD-125 SOFT	AD-125 HRS SOFT									RECOMENDADOS RECOMMENDED	ELIMINADO ELIMINATED	INTRODUCIDO INTRODUCED	NOTAS / NOTES
1	12048090	SOPORTE BOMBA DESAGÜE	DRAINING PUMP'S SUPPORT	1	1	1	1												
2	12023456	BOMBA DESAGUE	DRAINING PUMP	1	1	1	1									X			
3	12049606	CODO BOMBA DESAGÜE	DRAINING PUMP'S ELBOW	1	1	1	1												
4	12041519	EMPALME DESAGÜE	DRAINING JOINT	1	1	1	1												
5	12048037	CUBETA 2 BOMBAS CAPOTA	PASS-THROUGH 2 PUMPS PAIL	1	1	1	1												
6	12048039	AMARRE CUBETA CAPOTA	P-THROUGH. PAIL FASTENING	1	1	1	1												
7	12048095	BASE FILTRO ADVANCE CAPOTA	P-THROUGH. FILTER BASE	1	1	1	1												
8	12024531	INYECTOR DETERGENTE INOX	DETERGENT INJECTOR	1	1	1	1												
9	11000083	TUBO GOMA NEGRA D 17x10	D 17x10 BLACK RUBBER PIPE	1	1	1	1												
10	12010023	ABRAZADERA 20-32	20-32 CLAMP	4	4	4	4												
11	12009962	ABRAZADERA 40-60	40-60 CLAMP	1	1	1	1												
12	12023666	MANGUERA DESAGÜE	DRAINING PIPE	1	1	1	1									X			
13	12041934	MANGUERA DESAGÜE	DRAINING PIPE	1	1	1	1												
14	12048717	JUN. TORICA CUBETA O-126.35X5.33	O-RING O-126.35X5.33	1	1	1	1												

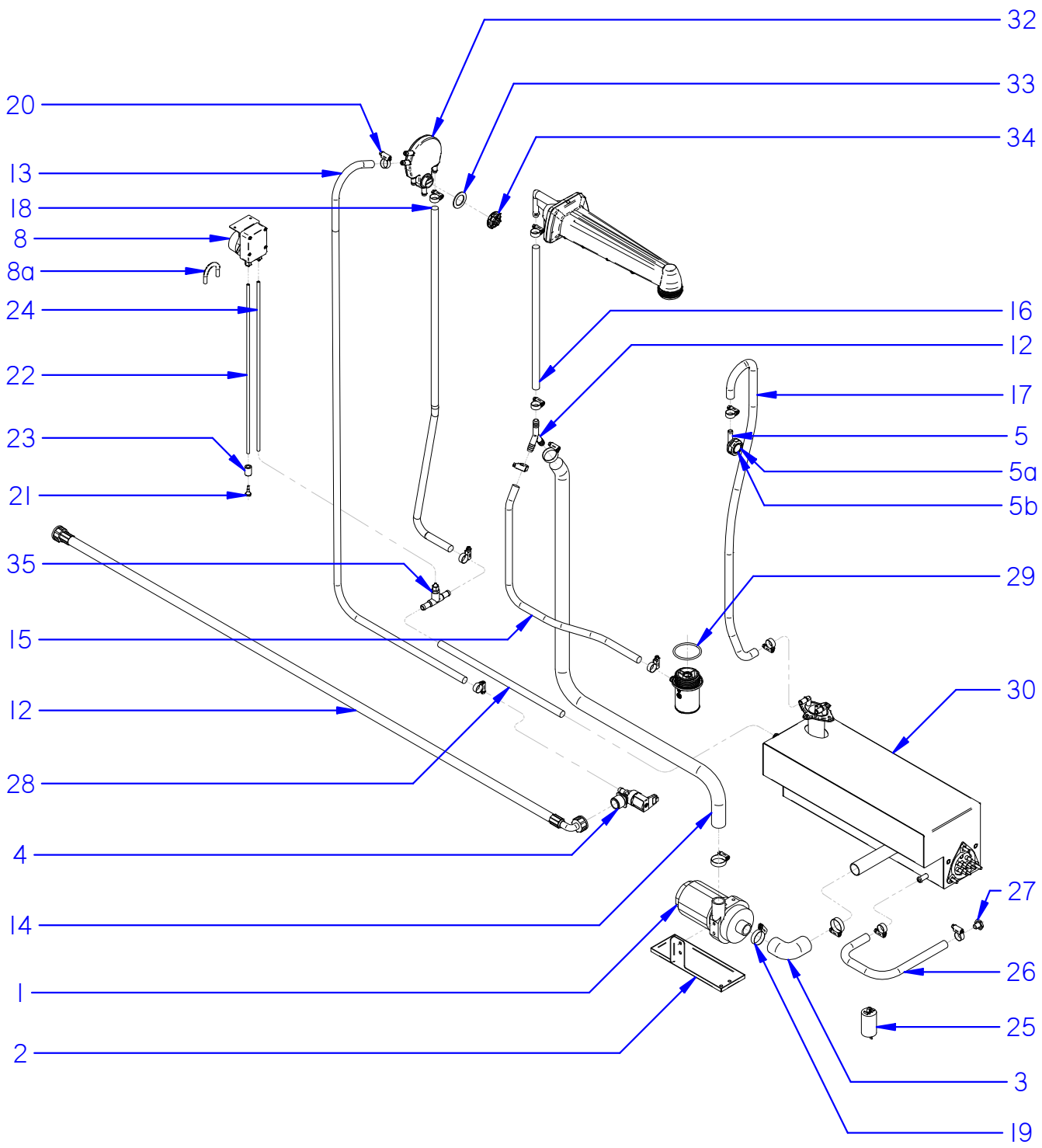

ITEM MARCADO EN COLOR = REPUESTO RECOMENDADO
COLOURED ITEM = RECOMMENDED SPARE PART

Fecha	Firma	AD-125	Página
01-03-2018	B. Alcantara	SISTEMA DE ACLARADO / RINSING SYSTEM	10

FAGOR
FAGOR INDUSTRIAL

APARATO / APPLIANCE	LAVAVAJILLAS / DISHWASHER	ZONA / ZONE	SISTEMA DE ACLARADO / RINSING SYSTEM

ITEM	CODIGO REFERENCE	DENOMINACIÓN	DENOMINATION	AD-125	AD-125 HRS	AD-125 SOFT	AD-125 HRS SOFT									RECOMENDADOS RECOMMENDED	ELIMINADO ELIMINATED	INTRODUCIDO INTRODUCED	NOTAS / NOTES
1	12024233	BOMBA ACLARADO HANNING	HANNING RINSING PUMP	1	1	1	1									X			
2	12110537	SOPORTE BOMBA ACLARADO	RINSING PUMP'S SUPPORT	1	1	1	1												
3	12041928	CONDUCTO CALDERIN-BOMBA	BOILER-PUMP HOSE	1	1	1	1												
4	12095427	E.V SIMPLE 220V SALIDA A 90º	SIMPLE E.V 90º EXIT	1	1	1	1									X			
5	12097453	CONDUCTO AIREACION CALDERIN	BOILER VENTILATION ELBOW	1	1	1	1												
5a	12104339	TUERCA AIR-BREAK	PLASTIC AIR-BREAK TANK NUT	1	1	1	1												
5b	12091122	JUNTA AIR-BREAK	PLASTIC AIR-BREAK TANK GASKET	1	1	1	1												
8	12136886	KIT DOSIFICADOR ABRILLANTADOR	RINSE DISPENSER KIT	1	1	1	1									X			
8a	12230391	TUBO PERISTÁLTICO	PERISTALTIC TUBE	1	1	1	1												
11	12023511	RACORD EN Y	"Y" SHAPED RACCORD	1	1	1	1												
12	12024115	MANGUERA ENTRADA AGUA	WATER SUPPLY HOSE	1	1	1	1												
13	12114353	TUBO WRAS	WRAS PIPE	1	1	1	1												
14	12046080	COND. IMPULSION ACLARADO	RINSING EXPULSION PIPE	1	1	1	1												
15	11000083	TUBO GOMA NEGRA D 17x10	D 17x10 BLACK RUBBER PIPE	1	1	1	1												
16	11000083	TUBO GOMA NEGRA D 17x10	D 17x10 BLACK RUBBER PIPE	1	1	1	1												
17	11000083	TUBO GOMA NEGRA D 17x10	D 17x10 BLACK RUBBER PIPE	1	1	1	1												
18	12114353	TUBO WRAS	WRAS PIPE	1	1	1	1												
19	12010023	ABRAZADERA 20-32	20-32 CLAMP	4	4	4	4												
20	12010036	ABRAZADERA 12-20	12-20 CLAMP	14	14	14	14												
21	12011355	FILTRO ASPIRACION	SUCTION FILTER	1	1	1	1												
22	12024139	CONDUCTO ASPIRACIÓN AZKOY	AZKOY SUCTION PIPE	1	1	1	1												
23	12024353	PESO FILTRO	FILTER WEIGHT	1	1	1	1												
24	11000079	CONDUCTO DOSIF. TRANSP 6X4	DISPENSER TRANSPARENT PIPE	1	1	1	1										08.03.16		
24	11002150	TUBO EPDM TRENZADO 6x12	TWISTED EPDM HOSE 6x12	1	1	1	1											08.03.16	
25	12023600	CONDENSADOR 5 µF	5 µf CONDENSER	1	1	1	1									X			
26	11000083	TUBO GOMA NEGRA D 17x10	BLACK RUBBER PIPE D 17x10	1	1	1	1												
27	12041528	TAPON M10x1.5	M10x1.5 CAP	1	1	1	1												
28	11000083	TUBO GOMA NEGRA D 17x10	BLACK RUBBER PIPE D 17x10	1	1	1	1												
29	12126570	TAPON SILICONA LTP-2	LTP-2 SILICONE PLUG	1	1	1	1												
30	12091690	CALDERIN RECTANGULAR	SQUARE BOILER	1	1	1	1												
32	12091121	AIR BREAK	AIR BREAK	1	1	1	1									X			

APARATO / APPLIANCE	LAVAVAJILLAS / DISHWASHER	ZONA / ZONE	SISTEMA DE ACLARADO / RINSING SYSTEM

ITEM	CODIGO REFERENCE	DENOMINACIÓN	DENOMINATION	AD-125	AD-125 HRS	AD-125 SOFT	AD-125 HRS SOFT									RECOMENDADOS RECOMMENDED	ELIMINADO ELIMINATED	INTRODUCIDO INTRODUCED	NOTAS / NOTES
33	12091122	JUNTA AIR BREAK	AIR BREAK'S SEAL	1	1	1	1												
34	12104339	TUERCA AIR BREAK	AIR BREAK'S NUT	1	1	1	1												
35	12040714	RACOR EN T ANTIRRETORNO	T FITTING NON-RETURN	1	1	1	1										08.03.16		
35	12025288	TOMA PRESION	PRESSURE FITTING	1	1	1	1											08.03.16	

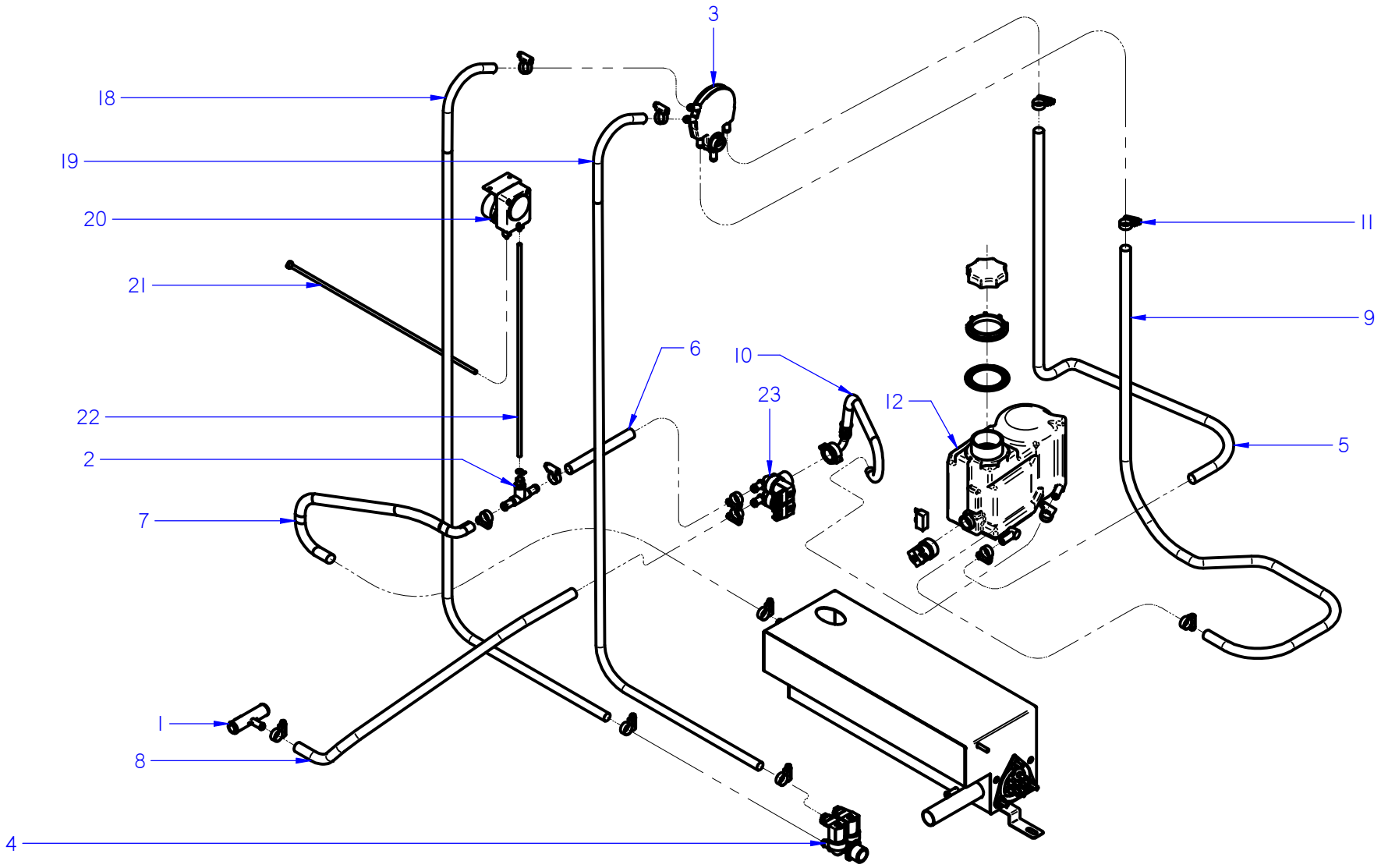

ITEM MARCADO EN COLOR = REPUESTO RECOMENDADO
COLOURED ITEM = RECOMMENDED SPARE PART

*HASTA / VALID UNTIL
01/06/2017

Fecha	Firma	AD-125 SOFT	Página
01-03-2018	B. Alcantara	CONJUNTO DESCALCIFICADOR / SOFTENER ASSEMBLY	13

FAGOR
FAGOR INDUSTRIAL

APARATO / APPLIANCE	LAVAVAJILLAS / DISHWASHER	ZONA / ZONE	CONJUNTO DESCALCIFICADOR hasta 06/2017/ SOFTENER ASSEMBLY until 06/2017

ITEM	CODIGO REFERENCE	DENOMINACIÓN	DENOMINATION	AD-125 SOFT	AD-125 HRS SOFT											RECOMENDADOS RECOMMENDED	ELIMINADO ELIMINATED	INTRODUCIDO INTRODUCED	NOTAS / NOTES
1	12041520	EMPALME DESCALCIF.- DESAGÜE	SOFTENER-DRAIN JOINT	1	1														
2	12040714	RACOR EN T ANTIRRETORNO	T FITTING NON-RETURN	1	1												01.02.17		
2	12025288	TOMA PRESION	PRESSURE FITTING	1	1													01.02.17	
3	12091121	AIR BREAK	AIR BREAK	1	1														
4	12110531	E.V. DOBLE 220/240V 50/60Hz	DOUBLE EV 220/240V 50/60Hz	2	2												01.03.17		
4	12185219	E.V, DOBLE ENTRADA DE AGUA	WATER INLET DOUBLE E.V	1	1											X		01.03.17	
5	12114353	TUBO WRAS	WRAS PIPE	1	1														
6	11000083	TUBO GOMA NEGRA D 17x10	D 17x10 BLACK RUBBER PIPE	1	1														
7	11000083	TUBO GOMA NEGRA D 17x10	D 17x10 BLACK RUBBER PIPE	1	1														
8	11000083	TUBO GOMA NEGRA D 17x10	D 17x10 BLACK RUBBER PIPE	1	1														
9	12114353	TUBO WRAS	WRAS PIPE	1	1														
10	12115441	MANGUERA DESCALCIF.- EV. DOBLE	SOFTENER_DOUBLE EV PIPE	1	1														
11	12010036	ABRAZADERA 12-20	12-20 CLAMP	15	15														
12	12044603	DESCALCIFICADOR COMPLETO	COMPLETE SOFTENER	1	1											X	01.06.17		
14	12044602	INTERRUPTOR SAL	SALT REED	1	1														
18	12114353	TUBO WRAS	WRAS PIPE	1	1														
19	12114353	TUBO WRAS	WRAS PIPE	1	1														
20	12136886	KIT DOSIFICADOR ABRILLANTADOR	KIT RINSE DISPENSER	1	1												01.02.17		
20	12132254	DOSIFICADOR ABRILLANTADOR	RINSE DISPENSER	1	1													01.02.17	
21	12024139	CONDUCTO ASPIRACIÓN AZKOY	AZKOY SUCTION PIPE	1	1												01.02.17		
21	11002150	TUBO EPDM TRENZADO	EPDM BRAIDED PIPE	1	1													01.02.17	
22	11000079	CONDUCTO DOSIF. TRANSP 6X4	DISPENSER TRANSPARENT PIPE	1	1														
23	12185294	E.V. DOBLE REGENERACIÓN	REGENERATION DOUBLE E.V.	1	1														

FAGOR INDUSTRIAL

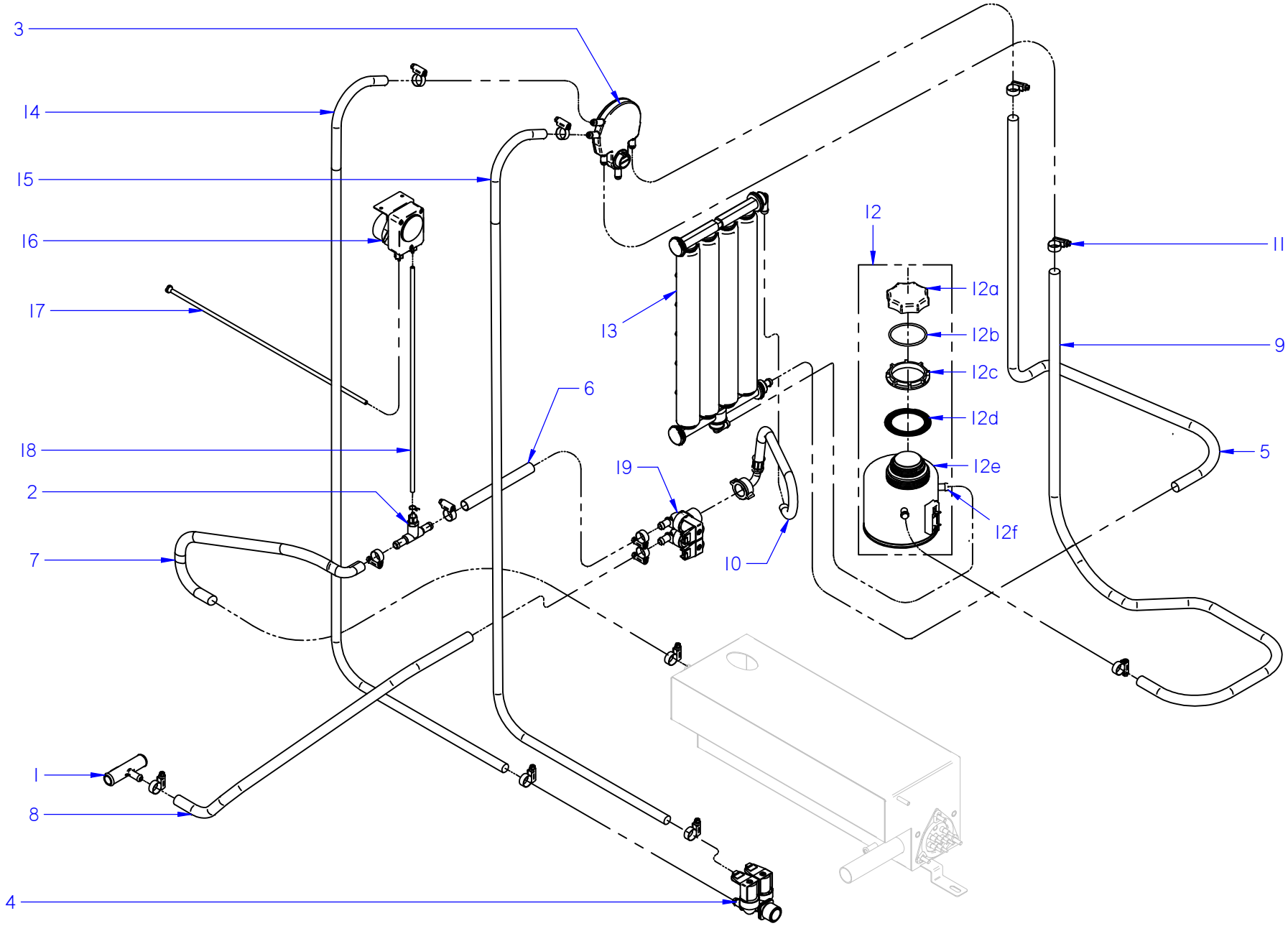

DESDE / SINCE 01/06/2017

Fecha	Firma	AD-125 SOFT	Página
01-09-2020	I. Rodriguez	CONJUNTO DESCALCIFICADOR / SOFTENER ASSEMBLY	15

FAGOR

FAGOR INDUSTRIAL

APARATO / APPLIANCE	LAVAVAJILLAS / DISHWASHER	ZONA / ZONE	CONJUNTO DESCALCIFICADOR desde 06/2017 / SOFTENER ASSEMBLY since 06/2017

ITEM	CODIGO REFERENCE	DENOMINACIÓN	DENOMINATION	AD-125 SOFT	AD-125 HRS SOFT											RECOMENDADOS RECOMMENDED	ELIMINADO ELIMINATED	INTRODUCIDO INTRODUCED	NOTAS / NOTES
1	12041520	EMPALME DESCALCIF.- DESAGÜE	SOFTENER-DRAIN JOINT	1	1														
2	12025288	TOMA PRESION	PRESSURE FITTING	1	1														
3	12091121	AIR BREAK	AIR BREAK	1	1											X			
4	12185219	E.V.DOBLE ENTRADA DE AGUA	WATER INLET DOUBLE EV.	1	1											X			
5	12114353	TUBO WRAS	WRAS PIPE	1	1														
6	11000083	TUBO GOMA NEGRA D 17x10	D 17x10 BLACK RUBBER PIPE	1	1														
7	11000083	TUBO GOMA NEGRA D 17x10	D 17x10 BLACK RUBBER PIPE	1	1														
8	11000083	TUBO GOMA NEGRA D 17x10	D 17x10 BLACK RUBBER PIPE	1	1														
9	12114353	TUBO WRAS	WRAS PIPE	1	1														
10	12115441	MANGUERA DESCALCIF.- EV. DOBLE	SOFTENER_DOUBLE EV PIPE	1	1														
11	12010036	ABRAZADERA 12-20	12-20 CLAMP	15	15														
12	12113090	BOTE_SALES_SENSOR_EVCO-21	21 EVCO SENSOR SALT CONTAINER	1	1														
12	12226075	BOTE DE SALES COMPLETO CO-400	CO-400 FULL SALT CONTAINER	1	1											X			
12a	12025273	TAPON	COVER	1	1														
12b	12024031	JUNTA TAPON	COVER O-RING	1	1														
12c	12025272	TUERCA	NUT	1	1														
12d	12025267	JUNTA TUERCA	NUT SEAL	1	1														
12e	12113090	BOTE SALES + SENSOR CO-400	SALT CONTAINER + SENSOR CO-400	1	1														
12f	12023847	FILTRO	FILTER	1	1														
13	12024874	DESCALCIFICADOR 4 COLUMNAS	4 COLUMN SOFTENER	1	1											X			
14	12114353	TUBO WRAS	WRAS PIPE	1	1														
15	12114353	TUBO WRAS	WRAS PIPE	1	1														
16	12132254	DOSIFICADOR ABRILLANTADOR	RINSE DISPENSER	1	1											X			
17	11002150	TUBO EPDM TRENZADO	EPDM BRAIDED PIPE	1	1														
18	11000079	CONDUCTO DOSIF. TRANSP 6X4	DISPENSER TRANSPARENT PIPE	1	1														
19	12185294	E.V.DOBLE REGENERACIÓN	REGENERATION DOUBLE EV	1	1											X			

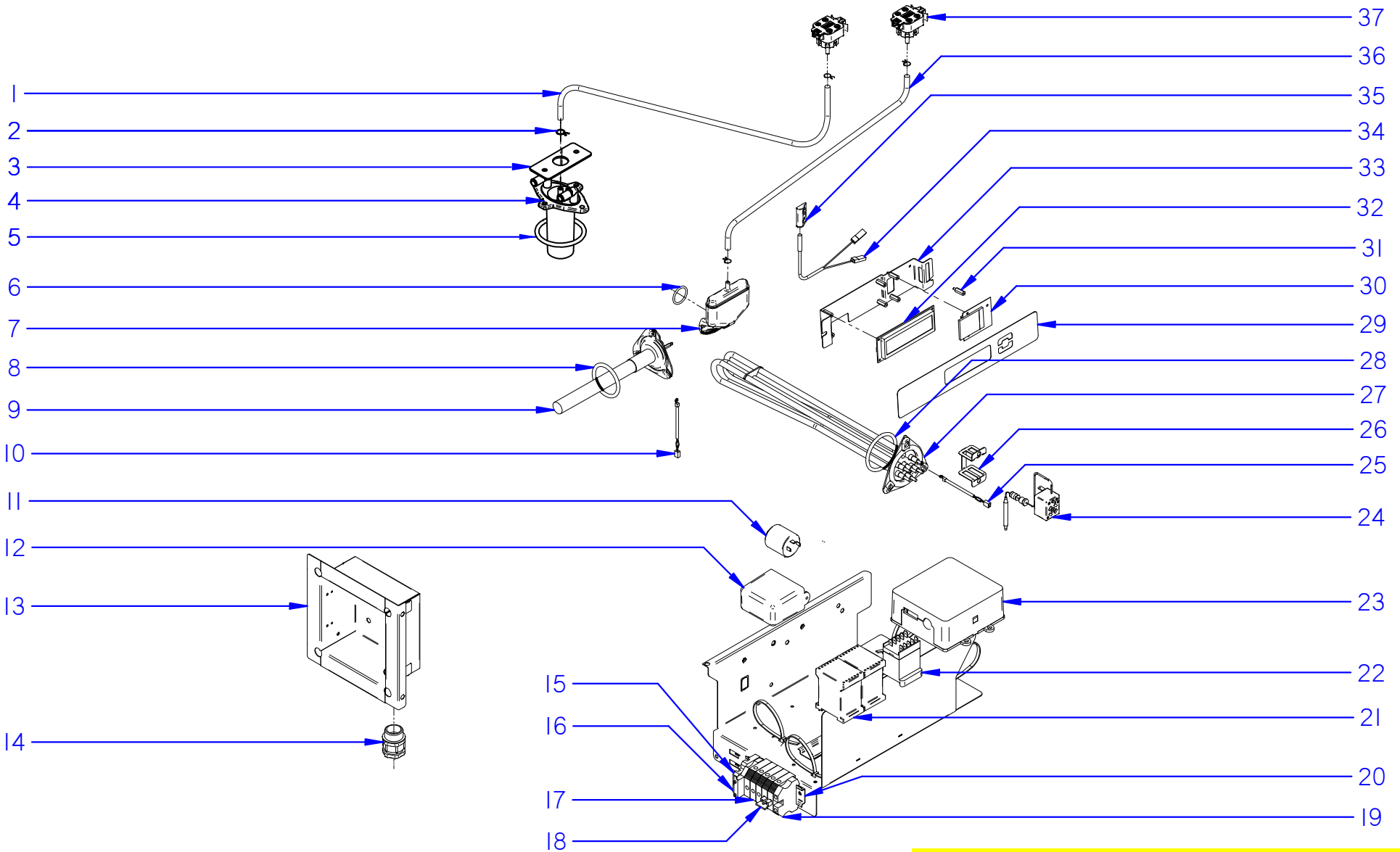

ITEM MARCADO EN COLOR = REPUESTO RECOMENDADO
COLOURED ITEM = RECOMMENDED SPARE PART

Fecha	Firma	AD-125	Página
01-03-2018	B. Alcantara	CONJUNTO CUADRO ELÉCTRICO / ELECTRIC BOARD ASSEMBLY	15

FAGOR
FAGOR INDUSTRIAL

APARATO / APPLIANCE	LAVAVAJILLAS / DISHWASHER	ZONA / ZONE	CONJUNTO CUADRO ELÉCTRICO / ELECTRIC BOARD ASSEMBLY

ITEM	CODIGO REFERENCE	DENOMINACIÓN	DENOMINATION	AD-125	AD-125 HRS	AD-125 SOFT	AD-125 HRS SOFT									RECOMENDADOS RECOMMENDED	ELIMINADO ELIMINATED	INTRODUCIDO INTRODUCED	NOTAS / NOTES
1	11000066	TUBO GOMA NEGRO D 8x4	D 8x4 BLACK RUBBER PIPE	1	1	1	1												
2	12023707	BRIDA ELASTICA TUBO	ELASTIC CLAMP FOR PIPES	4	4	4	4												
3	12101852	CHAPA REFUERZA CAMPANA	PRESS. CHAMBER STRENGTHENER	1	1	1	1												
4	12091478	CAMPANA CALDERIN	BOILER'S PRESSURE CHAMBER	1	1	1	1												
5	12118822	JUNTA CAMPANA CALDERIN Ø47x3,5	BOILER'S P.CHAMBERS SEAL Ø47x3,5	1	1	1	1												
6	12093145	JUNTA TORICA CAMPANA	PRESSURE CHAMBER'S O-RING	1	1	1	1												
7	12093146	CAMPANA TANQUE	TUB'S PRESSURE CHAMBER	1	1	1	1												
8	12102062	JUNTA TÓRICA RESIS. TUBULAR	TUBULAR RESISTOR'S O-RING	1	1	1	1												
9	12047457	RESISTENCIA 205MM SIMPLE UL	205MM SIMPLE RESISTOR UL	1	1	1	1												
10	12025036	CONJUNTO SONDA 64kOHM NTC	64kOHM NTC THERMOSTAT	2	2	2	2												
11	12104027	CONDENSADOR 250V 1N 1A	250V 1N 1A CONDENSER	1	1	1	1												
12	12120189	CONTROL TARJETA 12V DC 6REL UL	12V DC 6REL UL CARD CONTROL	-	1	1	1												
13	12120601	BASE CAJA CONEXIONES	CONNECTIONS BOX BASE	1	1	1	1												
14	12009927	PRENSA ESTOPAS PG-21	PG-21 CABLE GLAND	1	1	1	1												
15	12024199	TOPE FINAL	FINAL END	1	1	1	1												
16	12025158	BORNAS PORTA FUSIBLES	FUSE HOLDER TERMINALS	1	1	1	1												
17	12103361	CONECTOR 2 VIAS 10mm 57A	2 WAY CONNECTOR 57A	1	1	1	1												
18	12023373	BORNES 10 WDU-10203.O	10 WDU-10203.O TERMINAL	5	5	5	5												
19	12024743	BORNE TIER 10 WPE-10103.O	EARTH TERMINAL	1	1	1	1												
21	12111795	CONTACTOR 230V 4VIAS UL	230V 4WAY UL CONTACTOR	2	2	2	2												
22	12024011	CONTACTOR 16A 4VIA UL	16A 4VIA CONTACTOR UL	1	1	1	1												
23	12048024	CONTROL TARJETA 230V AC 50/60Hz 8rel UL	230V AC 50/60Hz 8rel UL CARD CONTROL	1	1	1	1												
24	12023830	LIMITADOR TECASA P.	TECASA THERMOSTAT	1	1	1	1												
25	12025036	CONJUNTO SONDA 64kOHM NTC	64kOHM NTC THERMOSTAT	2	2	2	2												
26	12022151	AMARRE LIMITADOR TECASA	TECASA THERMOST. SUPPORT	1	1	1	1												
27	12092787	RESIST. 9KW 400MM TRIPLE UL	9kW 400MM TRIPLE RESISTOR	1	1	1	1												
28	12118319	JUNTA TÓRICA RESIS. CALDERIN	BOILER RESISTOR'S O-RING	1	1	1	1												
29	12087170	EMBELL. ADVANCE CAPOTA	ADV. PASS-THROUGH STICKER	1	1	1	1												
30	12097036	BACKLIGHT	BACKLIGHT	1	1	1	1												
31	12025260	DISTANCIADOR M3	M3 SPACER	7	7	7	7												
32	12048027	VISUALIZADOR 12V DC 32 DIG.	12V DC 32 DIGITS DISPLAY	1	1	1	1									X			

FAGOR INDUSTRIAL

APARATO / APPLIANCE	LAVAVAJILLAS / DISHWASHER	ZONA / ZONE	CONJUNTO CUADRO ELÉCTRICO / ELECTRIC BOARD ASSEMBLY

ITEM	CODIGO REFERENCE	DENOMINACIÓN	DENOMINATION	AD-125	AD-125 HRS	AD-125 SOFT	AD-125 HRS SOFT									RECOMENDADOS RECOMMENDED	ELIMINADO ELIMINATED	INTRODUCIDO INTRODUCED	NOTAS / NOTES
33	12049160	SOPORTE DISPLAY OLED	OLED DISPLAY SUPPORT	1	1	1	1												
34	12024477	INTERRUPTOR MAGNETICO	MAGNETIC SWITCH	1	1	1	1									X			
35	12024066	AMARRE INTERRUP. MAGNETICO	MAGNETIC SWITCH'S SUPPORT	1	1	1	1												
36	11000066	TUBO GOMA NEGRO D 8x4	D 8x4 BLACK RUBBER PIPE	1	1	1	1												
37	12042019	PRESOSTATO SIMPLE 2 BAR.	2 BAR PRESSURE SWITCH	2	2	2	2									X			

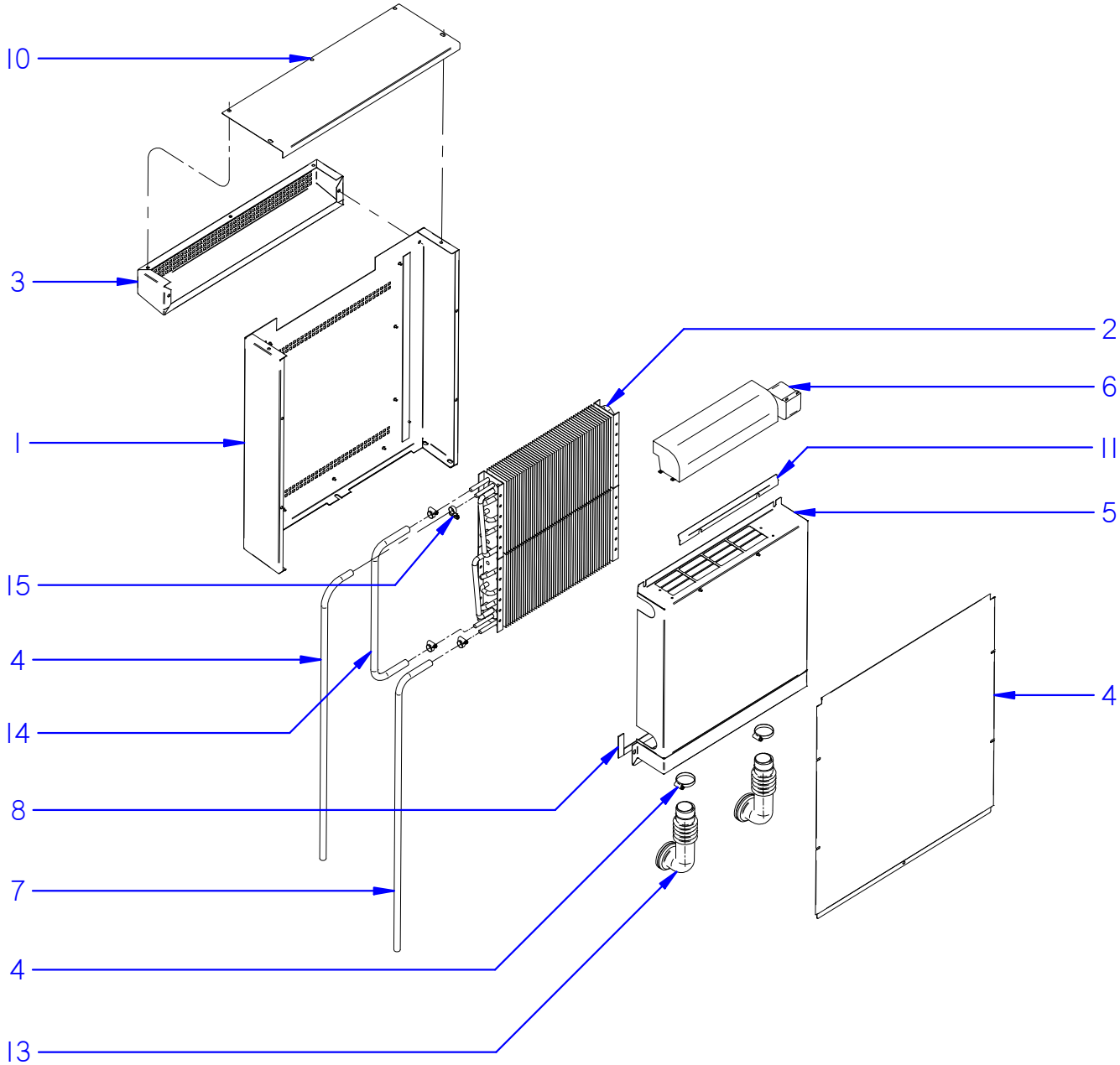

ITEM MARCADO EN COLOR = REPUESTO RECOMENDADO
COLOURED ITEM = RECOMMENDED SPARE PART

Fecha	Firma	AD-125	Página
01-03-2018	B. Alcantara	SISTEMA RECUPERACIÓN DE CALOR / HEAT RECOVERY SYSTEM	20

FAGOR
FAGOR INDUSTRIAL

APARATO / APPLIANCE	LAVAVAJILLAS / DISHWASHER	ZONA / ZONE	SISTEMA DE RECUPERACIÓN DE CALOR / HEAT RECOVERY SYSTEM

ITEM	CODIGO REFERENCE	DENOMINACIÓN	DENOMINATION	AD-125 HRS	AD-125 HRS SOFT											RECOMENDADOS RECOMMENDED	ELIMINADO ELIMINATED	INTRODUCIDO INTRODUCED	NOTAS / NOTES
	12048348	CONJUNTO HRS	HRS ASSEMBLY	1	1														
1	12120603	CUBIERTA EXTERIOR COMP. C.U.	C.U. EXTERNAL COVER	1	1														
2	12048309	SERPENTIN C.U.	C.U. COOLING COIL	2	2														
3	12120604	BISERA REJILLA C.U.	C.U. GRILLED CAP	1	1														
4	11000083	CONDUCTO HRS - AIRBREAK	HRS - AIRBREAK PIPE	1	1														
5	12048319	CUBIERTA INTERIOR COMPL. C.U.	C.U. INNER COVER COPLETE	1	1														
6	12048323	VENTILADOR TANGENCIAL C.U.	C.U. TANGENTIAL FAN	1	1														
7	11000083	CODUCTO EV - HRS	EV - HRS PIPE	1	1														
8	12111218	JUNTA LAVAVAJILLAS HRS	HRS DISHWASHER GASKET	1	1														
9	12009986	ABRAZADERA DIN 3017 W2 32-50L	DIN 3017 W2 32-50L CLAMP	2	2														
10	12048344	TAPA SUPERIOR C.U.	C.U. TOP COVER	1	1														
11	12048343	CHAPA DE AIRE C.U.	C.U. AIR SHEET	1	1														
12	12120605	TAPA POSTERIOR C.U.	C.U. BACK COVER	1	1														
13	12111213	CODO ENTRADA VAPOR HRS	HRS STEAM INLET ELBOW	2	2														
14	11000083	TUBO UNIÓN SERPENTINES	COOLING COILS CONNECTION PIPE	1	1														
15	12010036	ABRAZADERA 12-20	12-20 CLAMP	4	4														

APARATO / APPLIANCE	LAVAVAJILLAS / DISHWASHER	ZONA / ZONE	VARIOS / MISCELLANEOUS

ITEM	CODIGO REFERENCE	DENOMINACIÓN	DENOMINATION	AD-125	AD-125 HRS	AD-125 SOFT	AD-125 HRS SOFT									RECOMENDADOS RECOMMENDED	ELIMINADO ELIMINATED	INTRODUCIDO INTRODUCED	NOTAS / NOTES
	12115069	CONJUNTO FOLLETO ADV. CAPOTA	HOOD ADV. LEAFLET PACKAGE	1	1	1	1												
	12048030	CABLEADO PARALELO GICAR	PARALLEL WIRING GICAR	2	2	2	2												
	12009946	CABLEADO TENSOR	TENSIONER WIRING	1	1	1	1												
	12119237	CABLEADO HRS EVAD 120	HRS EVAD 120 WIRING	-	1	-	1												
	12104176	CABLEADO FILTRO ANTIPARASIT.	ANTIPARASITIC FILTER'S WIRING	1	1	1	1												
	12119811	INSTALACIÓN ELÉCTR. 80,120,EVAD	80,120,EVAD ELECTRICAL WIRING	1	1	1	1												
	12110683	CLIP ANTI-TIRONES CABLEADO	ANTI-PULLING CLIP	1	1	1	1												
	12120149	CABLEADO REGENARACION ADP 120	REGENERATION WIRING ADP 120	-	-	1	1												
	12048032	CABLEADO PARALELO GICAR 6 VIAS	PARALLEL WIRING GICAR 6 WAYS	1	1	1	1												

APARATO / APPLIANCE **LAVAVAJILLAS / DISHWASHER**

ZONA / ZONE **REPUESTOS RECOMENDADOS / RECOMMENDED SPARE PARTS**

ITEM	CODIGO REFERENCE	DENOMINACIÓN	DENOMINATION	AD-125	AD-125 HRS	AD-125 SOFT	AD-125 HRS SOFT										ELIMINADO ELIMINATED	INTRODUCIDO INTRODUCED	ZONA / ZONE
2	12043287	MOTOBOMBA 590KW 50Hz	WASHIG PUMP 590KW 50Hz	2	2	2	2												conjunto funcional / functional part
2	12102834	MOTOBOMBA 590KW 60Hz	WASHIG PUMP 590KW 60Hz	2	2	2	2												conjunto funcional / functional part
9	12137415	KIT DOSIF. DGTE CAPOTA	KIT DETERG. REGUL. DISPENSER	1	1	1	1												conjunto funcional / functional part
25	12024376	CONDENSADOR 10MF	10MF CONDENSER	2	2	2	2												conjunto funcional / functional part
2	12023456	BOMBA DESAGUE	DRAINING PUMP	1	1	1	1												conjunto desagüe / drainage assembly
12	12023666	MANGUERA DESAGÜE	DRAINING PIPE	1	1	1	1												conjunto desagüe / drainage assembly
1	12024233	BOMBA ACLARADO HANNING	HANNING RINSING PUMP	1	1	1	1												sistema de aclarado / rinsing system
4	12095427	E.V SIMPLE 220V SALIDA A 90º	SIMPLE E.V 90º EXIT	1	1	1	1												sistema de aclarado / rinsing system
8	12136886	KIT DOSIFICADOR ABRILLANTADOR	KIT RINSE DISPENSER	1	1	1	1												sistema de aclarado / rinsing system
25	12023600	CONDENSADOR 5 µF	5 µf CONDENSER	1	1	1	1												sistema de aclarado / rinsing system
32	12091121	AIR BREAK	AIR BREAK	1	1	1	1												sistema de aclarado / rinsing system
4	12185219	E.V.DOBLE ENTRADA DE AGUA	WATER INLET DOUBLE EV.	1	1														conjuto descalcificador / softener assembly
12	12226075	BOTE DE SALES COMPLETO CO-400	CO-400 FULL SALT CONTAINER	1	1														conjuto descalcificador / softener assembly
13	12024874	DESCALCIFICADOR 4 COLUMNAS	4 COLUMN SOFTENER	1	1														conjuto descalcificador / softener assembly
16	12132254	DOSIFICADOR ABRILLANTADOR	RINSE DISPENSER	1	1														conjuto descalcificador / softener assembly
19	12185294	E.V.DOBLE REGENERACIÓN	REGENERATION DOUBLE EV	1	1														conjuto descalcificador / softener assembly
32	12048027	VISUALIZADOR 12V DC 32 DIG.	12V DC 32 DIGITS DISPLAY	1	1	1	1												conjunto cuadro eléctrico / electric board assembly
34	12024477	INTERRUPTOR MAGNETICO	MAGNETIC SWITCH	1	1	1	1												conjunto cuadro eléctrico / electric board assembly
37	12042019	PRESOSTATO SIMPLE 2 BAR.	2 BAR PRESSURE SWITCH	2	2	2	2												conjunto cuadro eléctrico / electric board assembly

FAGOR INDUSTRIAL

AD 505, 125

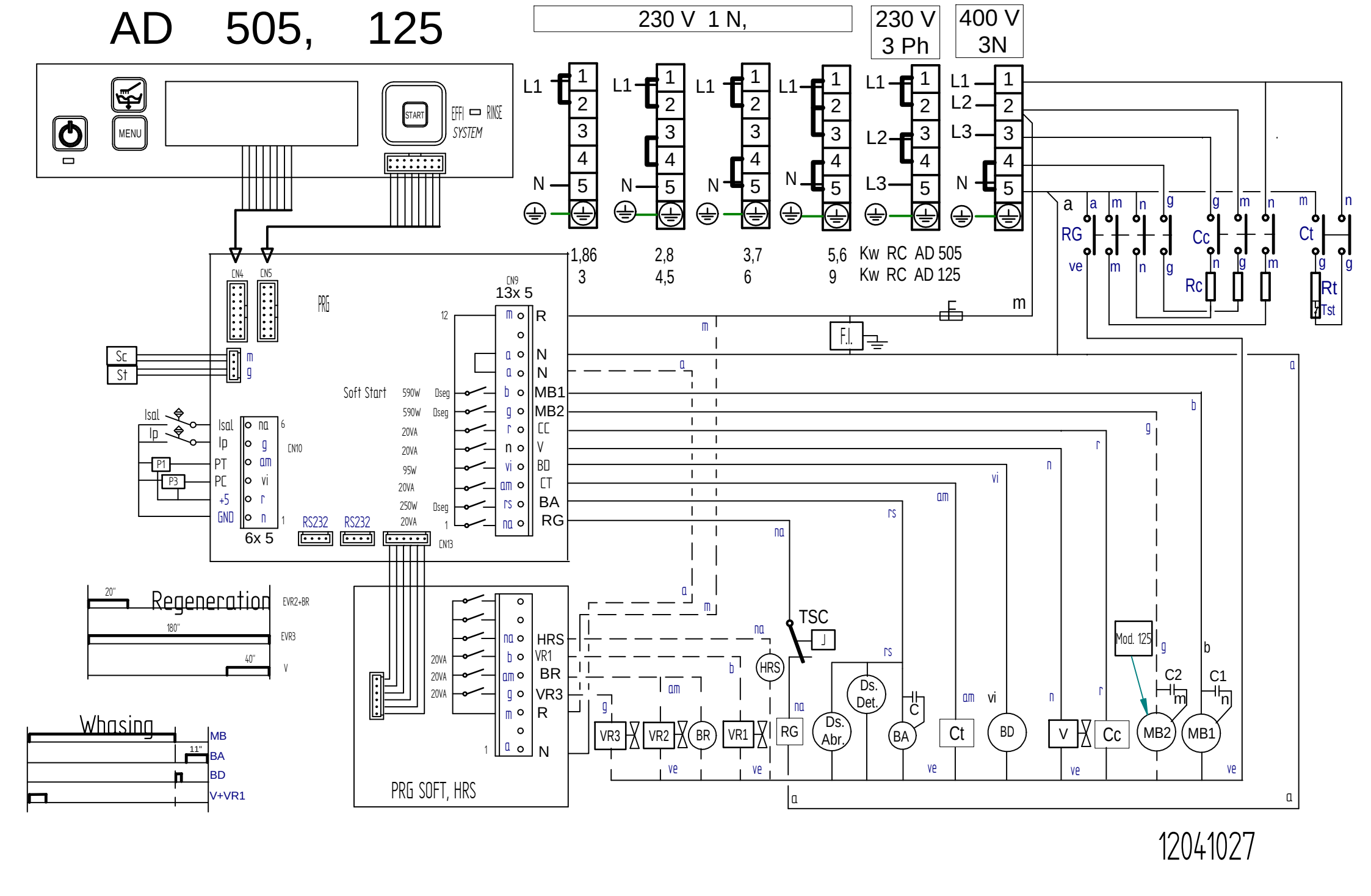

12041027

Simb / LENG		*ESPAÑOL*	*ENGLISH*	*FRANÇAIS*
A,B (CCO)	=	Puntos de conexión con K1	Connection points with K1	Points de connexion K1
C1,C2,C3,C4	=	Condensador electrico	Electric condenser	Condensateur électrique
CA	=	Rele Auxiliar de Aclarado	Rinse Auxiliary Relay	Relais auxiliaire rinçage
CMBL1,2	=	Contactor Bomba lavado 1,2	Wash 1,2 Pump Contactor	Contacteur pompe lavage 1.2
CMBPL	=	Contactor Bomba PreLavado	Prewash Pump Contactor	Contacteur Pompe prélavage
CMEV	=	Contactor Motor Extractor de Vahos	Steam Exhaust Motor Contactor	Contacteur Moteur Extraction vapeur
CMS	=	Contactor Motor Secado	Drying Motor Contactor	Contacteur moteur Séchage
CMREC	=	Contactor Motor Recuperador	Contactor Motor Recover	Contacteur moteur Recuperateur
CRC11,12,13	=	Contactor Calentamiento Calderin	Boiler Heating Contactor	Contacteur Chauffage Chaudière
CRS11,12,21,22	=	Contactor Calentamiento Secado 1,2	Drying 1, 2 Heating Contactor	Contacteur chauffage séchage 1.2
CRTA1,2	=	Contactor Calentamiento Aclarado	Rinse heating Contactor	Contacteur chauffage Rinçage
CRT11,12	=	Contactor Calentamiento Tanque 1	Tank 1 Heating Contactor	Contacteur Chauffage Cuve 1
CRT21,22	=	Contactor Calentamiento Tanque 2	Tank 2 Heating Contactor	Contacteur Chauffage Cuve 2
DS.ABR	=	Dosificador Abrillantador	Rinse doser	Doseur tensoactive
DS.DET	=	Dosificador Detergente	Detergent doser	Doseur détergent
F	=	Fusible	Fuse	Fusible
FMEV	=	Termico Motor Extractor	Steam Exhaust Motor Thermal Overload	Thermique Moteur Extraction vapeur
FML1,2	=	Termico Motor Bomba Lavado1,2	Wash 1,2 Pump Motor Thermal Overload	Thermique Moteur pompe lavage 1.2
FMS1,2	=	Termico Motor Secado 1,2	Drying Motor Thermal Overload	Thermique du Moteur Séchage
FMREC	=	Termico Motor Recuperador	Recover Motor Thermal Overload	Thermique du Moteur Recuperateur
H1	=	Lampara Indicador Marcha	Operation light	Voyant de fonctionnement
H2	=	Lampara Indicador Atorado	Stuck Indicator Lamp	Voyant Bloqués
IA	=	Interruptor Accionamiento Aclarado	Rinsing actuator Switch	Interrupteur d'actionneur de rinçage
IE1,2	=	Pulsador Parada de emergencia 1,2	Emergency 1,2 stop push button	Bouton-poussoir Arrêt d'urgence 1,2
IG	=	Interruptor general.	Power On	Interrupteur général
IGS	=	Interruptor General de seguridad.	Disconnect Switch	Interrupteur Général de sécurité
IL	=	Interruptor Accionamiento Lavado	Wash actuator Switch	Interrupteur d'actionneur de lavage
IM / IP	=	Pulsador Marcha / Parada	Start / Stop push button	Bouton de démarrage / arrêt
IPA	=	Interruptor Puerta Lavado	Washer Door Switch	Interrupteur de porte de lavage
IPPL	=	Interruptor Puerta PreLavado	Prewash Door Switch	Interrupteur de porte prélavage
IPT1,2	=	Interruptor Puerta Tanque 1,2	Tank 1.2 Door Switch	Interrupteur de porte cuve 1.2
IR	=	Interruptor Retroceso Desenganche	Reverse stuck Switch	Interrupteur marche arrière à la blocage
ISV	=	Interruptor Seguridad Enganchon	Overload stuck Switch	Interrupteur marche à la blocage
PRG	=	Control Electronico	Electronic Control	Contrôle électronique
KA1, 2	=	Rele Auxiliar Llenado y Aclarado 1, 2	Fill and Rinse 1, 2 Auxiliary Relay	Relais auxiliaire remplissage et rinçage 1, 2
KP	=	Rele de Puerta	Door Relay	Relais de porte
KTT1	=	Rele Auxiliar Termostato Tanque1	Auxiliary Relay Tank Thermostat1	Thermostat Relais auxiliaire cuve 1
K1	=	Rele Auxiliar Generador Agua Caliente	Auxiliary Relay Hot Water Generator	Générateur auxiliaire Relais eau chaude
MBA	=	Moto Bomba Aclarado	Pump Rinsing	Pompe Rinçage
MBL1,2	=	Moto Bomba Lavado1,2	Washed Pump 1,2	Pompe de lavage 1,2
MBP	=	Moto Bomba Llenado	Filling Pump	Pompe de remplissage
MBPL	=	Moto Bomba PreLavado	Prewash Pump	Pompe à prélavage
MEV	=	Motor Extractor de Vahos	Steam extractor motor	Moteur extracteur vapeur
MREC	=	Motor Recuperador	Motor Recovery	Moteur Récupérateur
MS1,2	=	Motor Secado 1,2	Drying motor 1,2	Moteur de séchage 1,2
MV	=	Motor Arrastre	Advance Motor	Moteur d'entraînement
PA	=	Presostato Aclarado	Rinsed tank Pressure Switch	Pressostat de rinçage
PPL	=	Presostato Prelavado	Prewash tank Pressure Switch	Pressostat de prélavage cuve
PT1	=	Presostato Tanque 1	Washed tank 1 Pressure Switch	Pressostat de lavage cuve 1
PT2	=	Presostato Tanque 2	Washed tank 2 Pressure Switch	Pressostat de lavage cuve 2
R,N	=	Puntos conexión 230V	230V connection points	Points de connexion 230V
RC11,12,13	=	Resistencia Calentamiento Calderin	Boiler Element Heating	Resistance Chauffage Chaudière
RS1, 2	=	Resistencia Calentamiento Secado 1, 2	Drying Element Heating	Resistance Chauffage séchage
RTA	=	Resistencia Calentamiento Aclarado	Rinse tank Element Heating	Resistance Chauffage rinçage
RT11,12	=	Resistencia Calentamiento Tanque 1	Washed Tank 1 Element Heating	Resistance Chauffage lavage cuve 1
RT2	=	Resistencia Calentamiento Tanque 2	Washed Tank 2 Element Heating	Resistance Chauffage lavage cuve 2
SF	=	Interruptor Fin recorrido	Safety end Switch	Interrupteur fin de coourse
TA	=	Termostato Aclarado	Rinse Thermostat	Thermostat de rinçage
TC11	=	Termostato Calderin Temperatura Max.	Boiler thermostat Max. temperature	Thermostat Température max. chaudière
TC12	=	Termostato Calderin Temperatura min.	Boiler thermostat min. temperature	Thermostat Température min. chaudière
TREC	=	Termostato Recuperador	Recovery Thermostat	Thermostat récupérateur
TRF	=	Transformador	Transformer	Transformateur
TSA	=	Termostato Seguridad Aclarado	Rinse Hi-limit Thermostat	Thermostat Limiteur rinçage
TS1,2	=	Termostato Secado 1, 2	Drying 1,2 Thermostat	Thermostat séchage 1, 2
TSC1	=	Termostato Seguridad Calderin 1	Boiler 1 Hi-limit Thermostat	Thermostat Limiteur Chaudière
TST1,2	=	Termostato Seguridad Tanque 1,2	Washed 1,2 Hi-limit Thermostat	Thermostat Limiteur lavage 1, 2
TT1,2	=	Termostato Tanque 1, 2	Washed 1,2 Thermostat	Thermostat lavage 1, 2
VA	=	Electrovalvula Llenado y Aclarado	Filling and Rinse Solenoid Valve	Electrovanne Remplissage et rinçage
VEV	=	Electrovalvula Extractor de Vahos	Steam extractor Solenoid Valve	Electrovanne extracteur vapeur
VF	=	Variador de Frecuencia	Variable frequency drive	Variateur de fréquence
VL1,2	=	Electrovalvula Llenado Tanque 1, 2	Filling Tank 1, 2 Solenoid Valve	Electrovanne de remplissage 1, 2
VG	=	Electrovalvula General Recuperador	Recovery Solenoid Valve main	Electrovanne général Recuperateur
VREC	=	Electrovalvula Recuperador	Recovery Solenoid Valve	Electrovanne Recuperateur
ZA	=	Alarma Enganchon	Buzzer alarm stuck	Alarme buzzer blocage
	=			
COLOR	=	COLORES	COLOUR	COULEURS
BLK, bk, n	=	Negro	Black	Noir
BLU, bl, a	=	Azul	Blue	Bleu
BRN, bn, m	=	Marrón	Brown	Marron
GRN, gn, ve	=	Verde	Green	Vert
GRY, gy, g	=	Gris	Grey	Gris
ORG, or, na	=	Naranja	Orange	Orange
PNK, pk, rs	=	Rosa	Pink	Rose
PRP, pr, vi	=	Violeta	Purple	Violet
RED, rd, r	=	Rojo	Red	Rouge
WHT, wh, b	=	Blanco	White	Blanc
YEL, yw, am	=	Amarillo	Yellow	Jaune
YEL/GRN, am/ve	=	Amarillo/verde	Yellow / green	Jaune / vert