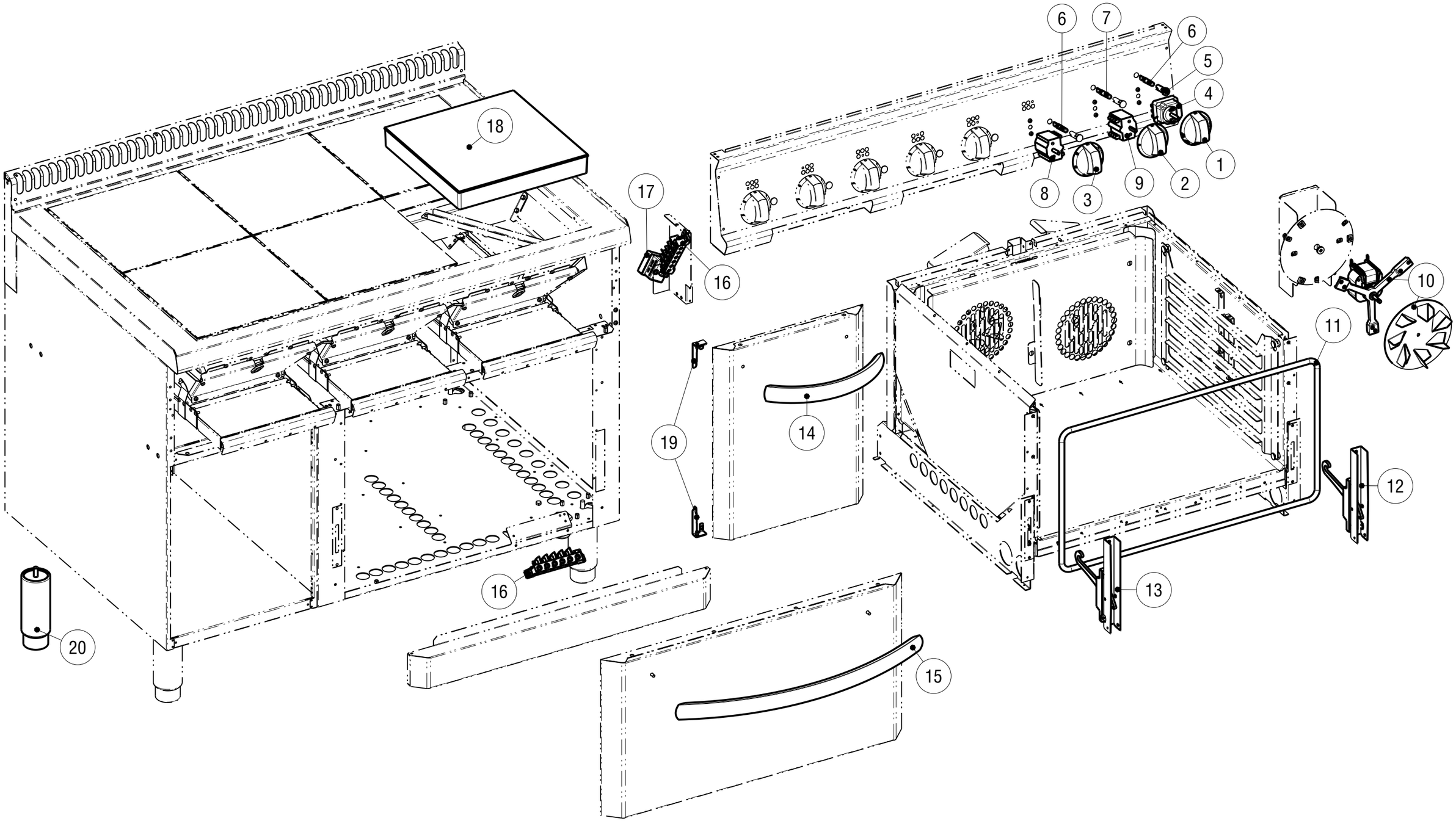

Data stampa | Print date	Codice | Code	Foglio | Sheet	Modelli | Models
30.04.15	5415.853.00	1	PFU_V7

Artic./Item	Descrizione/Description	Modello/Model
616097	**CUCINA ELETTRICA 4 PIASTRE QUADRE FISSE CON FORNO ELETTRICO VENTILATO GN1/1** **4 FIXED SQUARE HOT PLATES ELECTRIC RANGE WITH GN1/1 FAN ASSISTED ELECTRIC OVEN**	**PFU70V7**

Cons./Recom.	Pos./Posit.	Ricambio/Replacement			Prezzo/Price List
	01	RC01835000	MANOPOLA PF NERA	BLACK KNOB	9,76
	02	RC02100000	MANOPOLA INTERRUTTORE NERA	BLACK KNOB	9,05
	03	RC02029000	MANOPOLA PCE NERA	BLACK KNOB	9,76
*	04	RC01610000	TERMOSTATO DI LAVORO FORNO	WORKING THERMOSTAT OVEN L9	82,86
*	05	RC01783000	PORTALAMPADA TRASPARENTE D10	TRANSPARENT LAMP HOLDER D10	5,30
*	06	RC01782000	LAMPADA SEGN.NEON FASTON VERDE 230V	GREEN NEON LAMP 230V	6,09
*	07	RC00052000	LAMPADA SEGN.NEON FASTON ARANCIO 230V	SIGNAL LAMP	5,19
*	08	RC00291000	COMMUTATORE	SWITCH	19,97
*	09	RC00001307	COMMUTATORE	SWITCH	20,52
*	10	RC01561000	MOTOVENTILATORE COMPLETO FORNO EL.VENT.	ELECTRIC VENTILATOR _VE7	106,18
*	11	RC01826000	GUARNIZIONE TESSILE PER FORNO GN	TEXTILE GASKET FOR OVEN	52,43
*	12	RC01067000	CERNIERA DX PORTA FORNO GN C/P.RULLINO	RIGHT HINGE	37,51
*	13	RC01068000	CERNIERA SX PORTA FORNO GN C/P.RULLINO	LEFT HINGE	37,51
	15	RC02082000	MANIGLIA FORNO	OVEN HANDLE	55,54
	16	RC00194000	MORSETTIERA FV 122 B	CONNECTING BLOCK	9,16
*	17	RC00305000	TERMOSTATO DI SICUREZZA	SAFETY THERMOSTAT	85,19
*	18	RC02246000	PIASTRA ELETTRICA 300X300 T70		376,48
	20	RC00602000	PIEDE 1"3/4 INOX	FOOT	36,41

L'azienda si riserva il diritto di apportare ulteriori aggiornamenti senza preavviso. / The data may be updated without prior warning