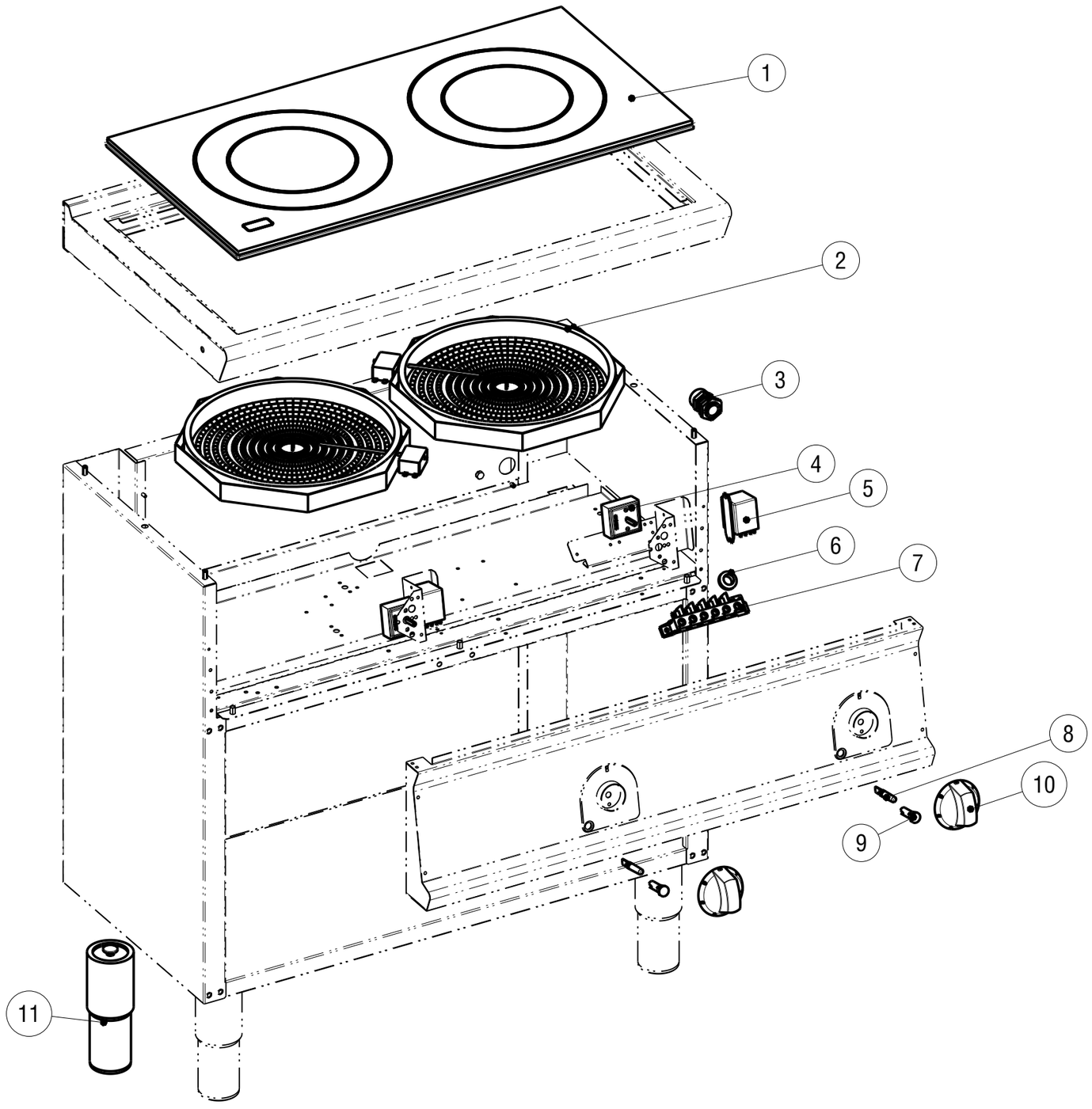

Data stampa | Print date	Foglio | Sheet	Formato | Format	Scala | Scale	Modelli | Models	Codice | Code
07.01.16	1/1	A3	0.150	PCCM8E_	5415.888.00

CODICI RICAMBIO PER FINITO / SPARE PARTS FOR THE FINISHED PRODUCT

Aggiornato al/Updated to 27/11/17

Artic./Item	Descrizione/Description	Modello/Model
716115	**PIANO COTTURA ELETTRICO IN VETROCERAMICA2 ZONE RISCALDANTI SU VANO APERTO** **2 HOT ZONES FREESTANDING GLASS CERAMIC COOK TOP**	**PCCM8FE7**

Cons./Recom.	Pos./Posit.	Ricambio/Replacement			Prezzo/Price List
	01	RC01643000	VETRO VETROCERAMICA PCC35E7	GLASSCERAMIC TOP PCC35E7	490,11
	02	RC01606000	RESISTENZA OTTAGONALE 2.5KW PCC	HEATING ELEMENT PCC_E7	185,69
	02	RC01607000	RESISTENZA OTTAGONALE 1.8KW PCC	HEATING ELEMENT PCC_SNACK	172,89
	03	RC01055000	PRESSACAVO PG21 CON DADO	CABLE GLAND WITH NUT	9,16
	04	RC00937000	REGOLATORE DI ENERGIA	ENERGY REGULATOR	23,94
	04	RC00938000	REGOLATORE DI ENERGIA	ENERGY REGULATOR	42,59
	06	RC00018000	PASSACAVO OVA 304	CABLE GLAND OVA 304	3,97
	07	RC00194000	MORSETTIERA FV 122 B	CONNECTING BLOCK	9,16
	08	RC01782000	LAMPADA SEGN.NEON FASTON VERDE 230V	GREEN NEON LAMP 230V	6,09
	09	RC01783000	PORTALAMPADA TRASPARENTE D10	TRANSPARENT LAMP HOLDER D10	5,30
	10	RC01877000	MANOPOLA ELETTRICA 0-6+INF NERA	BLACK KNOB	8,44
	11	RC01602000	PIEDE 1"3/4 H250	FOOT	18,98

L'azienda si riserva il diritto di apportare ulteriori aggiornamenti senza preavviso. / The data may be updated without prior warning