RECAMBIOS
ARMARIOS GASTRO-800
16-01-2008

FAGOR
FAGOFRI S.A.

Nº	CÓDIGO	DESCRIPCIÓN	AFP-801	AFP-802	AFP-802/2	AF-802-P	AF-802-C	AFN-801	AFN-802	AEP-801	AEP-802
		MODELOS	GASTRO								
1	6007050017	PATA REGULABLE ARM.GASTRO	4	4	4	4	4	4	4	4	4
2	6007170105	PERFIL POLICARBONATO 538 MM	1	1	2	1	1			1	1
3	6021350021	SONDA CAREL NTC030HP00 3MT	1	1	2	2	2	1	1	1	1
4	A109010460	CABEZA AFP-800 DPTO.			1	1	1				
4	A109010448	CABEZA AFP-800	1	1				1	1	1	1
5	6021130032	MICRORRUP. CONMUT.E3111AA GRIS	1	1	2	1	1	1	1	1	1
7	6021130001	INTERRUPTOR BIPOLAR AMB. ON/OFF	1	1	2	2	2	1	1	1	1
9	6021350018	TERMOS REFRI CARELPKCO182080	1	1	2	1	1			1	1
11	6029010030	BAT.FC71B ARM 7T5R300A6SPINT.						1	1		
11	6029010011	BAT.B8T4R330A4S AFP-800 PINT	1	1						1	1
11	6029010014	EV.B14T2R426A6S DPTO.PESC PIN.				1					
11	6029010034	BAT.AFP700 5T4R330A4S PINT.			2	1	1				
11	6029010122	EV.FC61B 6T4R300A6S SAL.LAT.PI					1				
12	A109050495	CAJA SUJ.VENTIL.FC-61 AFN2007					1				
12	A109050487	TAPA EVAP.AFP-800 GAMA NUEVA	1	1	1	1	1			1	1
12	A109050601	TAPA CAJA EVAP.AFP802/2 INF.07			1						
12	A109050184	CAJA SUJ.VENT.AFN-800						1	1		
13	6021050009	VENTIL. 5WARO 61B ARM DIAM.200	1	1	2	1	2	1	1	1	1
14	6027130004	REJILLA VENT.D.246 PINTADA	1	1	2	1	2	1	1	1	1
16	6003010033	DESAGÜE 1/2 PULG. CUELLO CORTO				1					
17	6003010175	CODO PVC MIXTO 90º 20x1/2				1					
18	6021010001	COMPR.SC-12-CL R404A					1				
18	6021010007	COMPRES.FR-8.5-G R134A	1	1						1	1
19	6029020005	CONDENSADOR 10x4 TECHO						1	1		
19	6021050002	CONDENSADOR 9X2	1	1						1	1
20	6021050002	VENTILADOR 10W PATA PALA 220V	1	1	2	2	2	1	1	1	1
22	6021290052	REGLETA ELECTRONICA 8W(FLUORES	1	1	2	1	1			1	1
23	6003010184	CANALIZADOR AGUA 150 GRIS REFRIGERACION	1	1	2	1	1	1	1	1	1
24	6003010192	CANALIZADOR AGUA 150 NEGRO MANT.CONGEL.					1				
25	6033050016	GUIA GN L=662 MM	6	6	4	2	8	6	6	6	6
26	6027010009	PARRILLA GN 2/1 650X530	3	3	2	1	1	3	3	3	3
28	A109050479	CREMALL.INT.AFP-GN GAMA NUEVA	2	2				2	2	2	2
29	A109050557	CREMALL.INT.DPTO.AF-702-C 2007			4	2	4				
29	A109050493	CREM.DELANT.DCH.PEQ.AFP 2007		2							
29	A109050494	CREM.DELANT.IZD.PEQ.AFP 2007		2							
29	A109050478	CREMALL.DELANT.AFP-GN GAMA NUE	2					2		2	
29	A109050560	CREM.DEL.PEQ.AFP-GN IZD.07			2	2	2		2		2
29	A109050561	CREM.DEL.PEQ.AFP-GN DCHA.07			2	2	2		2		2
31	A109170174	REJILLA MOTOR 800	1	1	1	1	1	1	1	1	1
32	A169010090	PUE PEQ AFP/AFN GAMA NUEVA IZD		2	2	2	2		2		
32	A169010081	PUE CAR AFP/AFN GAMA NUEVA IZD	1					1			
33	6045010131	BURLET.1457X636PUERT.CARN.2007	1					1		1	
33	6045010132	BURLETE PUERT.PEQ.691X636 2007		2	2	2	2		2		2
35	6033010100	BIS.TRS1D DOBL MUELLE DV-2608	1	2	2	2	2	2	1	1	2
38	A161130015	FRONTI HOR POSTIZO 2007		1	1	1	1		1		1
47	6021010003	COMPR.TL-5-G R134A			2	2	1				
47	6021010002	COMPR.SC-15-CL R404A						1	1		
48	6003050006	CUBETA DPTO CONGEL.530X540				3	3				
49	A109050143	FOND. PERF.AGUILAR 530x540x100				3					
51	A109050181	CUBRERESIST.EVAP FC-61B-ARMAR						1	1		
51	A109050563	BANDEJA GOTEO DPTO.PESCADO GAMA NUEVA				1					
52	A109050562	DUELAS EVAP.DPTO.PESCADO 700/800/2100				1					
53	6021250051	RESIST.DESES.DEP.PESC.220V425W				1					
53	6021250019	RESIST.BLIND.FC61-71 350W 1000					1	1	1		
54	6021250009	RESIST.MARCO EXT.700/800 43W					1	1	1		
55	6021250008	RESIST.FRONTI H.1400-1600 12W					1		1		
56	6033050012	GUIA BAJ GN CENT L=613MM Y PES				6					
57	6021350010	TERM CAREL CONG.PKCO0XZZ97				1	1	1	1		
60	6031070067	PUERT. CRIST. AFP-GAMA NUEVA IZQ.								1	
61	6031070080	PUERT. CRIST. PEQ.AFP-FAGOR 07.									2
62	6033010002	TIRADOR ASA CROMADA PARA MEP								1	2
63	6029020008	CONDENSADOR 8X2 REF.C CT82DG			2	2	2				
68	A109050018	BAND.EVAP.AUTOM.AFP,AFN,AP,APP	1	1	2	2	2	1	1	1	1
69	A109170173	TAPA BANDEJA EVAP. AUTOM. AFP.800	1	1	2	2	2	1	1	1	1
70	6021250073	RESIST.EVAP.AUT.80W 3MT	1	1	2	2	2	1	1	1	1
71	6021010035	CONDEN.ARRANQUE SC-117U5017 80 mF					1	1	1		
71	6021010036	CONDEN.ARRANQUE TL-G 17U5014 60 mF			2	2	1				
71	6021010037	CONDEN.ARRANQUE FR-117U5015 80 mF	1	1						1	1
73	6021010042	RELE ARRANQUE COMPRESOR SC-12CL					1				
73	6021010043	RELE ARRANQUE COMPRESOR SC-15CL 60						1	1		
73	6021010044	RELE ARRANQUE COMPRESOR TL-5G 6000			2	2	1				
73	6021010025	RELE ARRANQUE COMPRESOR FR-8,5G 2	1	1						1	1

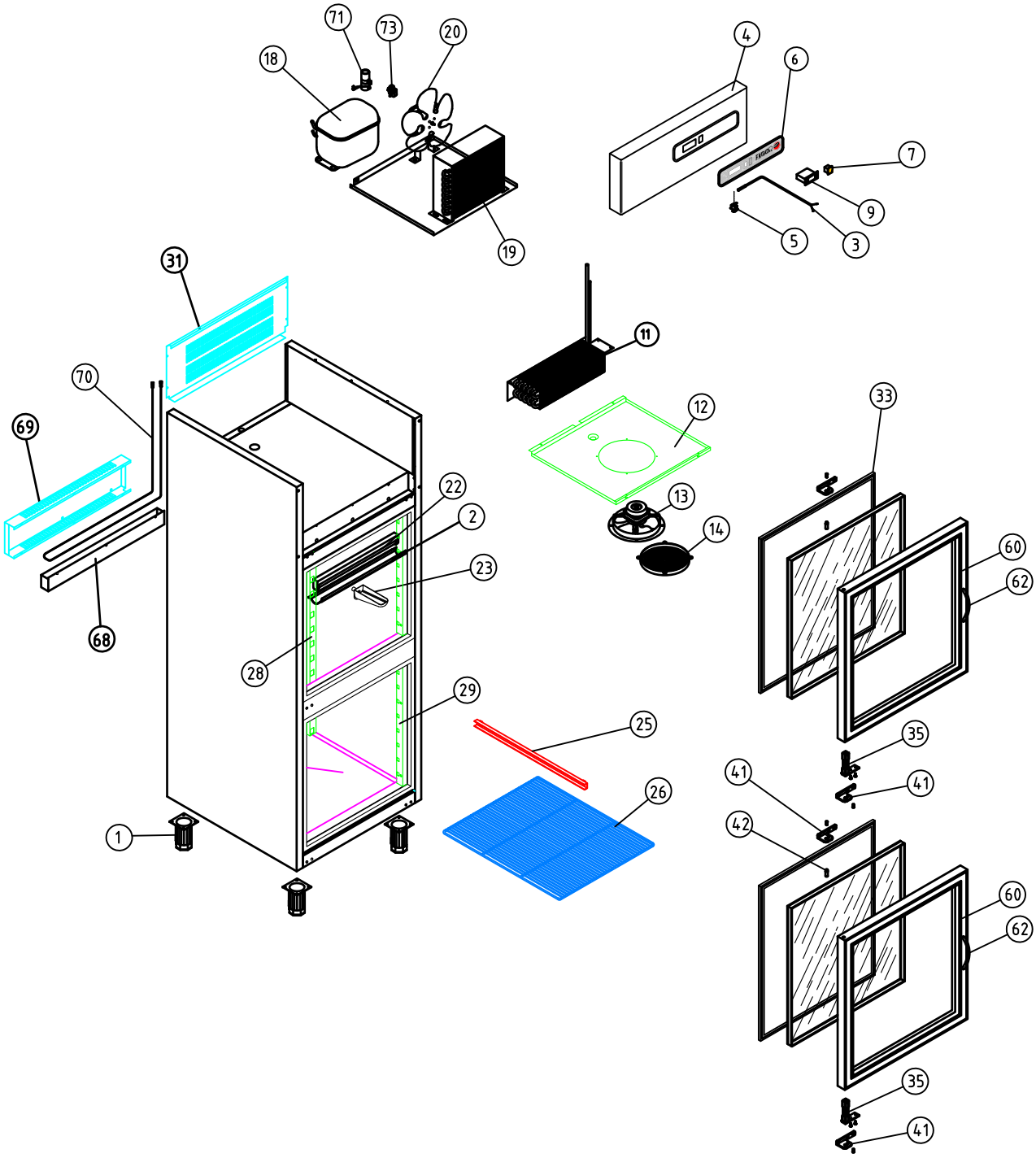

A1 ARMARIOS GASTRONORM

COTAS SIN TOLERANCIA **DIN 7168-f**

ANGULAR	GRADO TOLERANCIA	FINO	MEDIO	GRUESO
	HASTA 10 mm	±1°		±1° 30'
	MAS DE 10 A 50 mm	±30'		±50'
	MAS DE 50 A 120 mm	±20'		±25'
	MAS DE 120 A 400 mm	±10'		±15'
	MAS DE 400 mm	±5'		±10'

LINEAL	GRADO TOLERANCIA	FINO	MEDIO	GRUESO
	HASTA 3 mm	±0,05	±0,10	±0,15
	MAS DE 3 A 6 mm	±0,05	±0,10	±0,20
	MAS DE 6 A 30 mm	±0,10	±0,20	±0,50
	MAS DE 30 A 120 mm	±0,15	±0,30	±0,80
	MAS DE 120 A 400 mm	±0,20	±0,50	±1,20
	MAS DE 400 A 1000 mm	±0,30	±0,80	±2,00
	MAS DE 1000 A 2000 mm	±0,50	±1,20	±3,00

Material: **MATERIAL ESPESOR**

Acabado: **ACABADO**

COD. PIEZA: **X**

SUSTITUYE A: .

SUSTITUIDO POR: .

COMÚN A

MODELO	Ud.	MODELO	Ud.	MODELO	Ud.	MODELO	Ud.	MODELO
AEP-802	1							

A4	Nombre	Fecha
Dibujado	MAMD	10-01-08
Modificado	.	.

FAGOR
Fagofri, s.a.

Escala 1:30

RECAMBIOS AEP-802

Código máquina: CODIGO

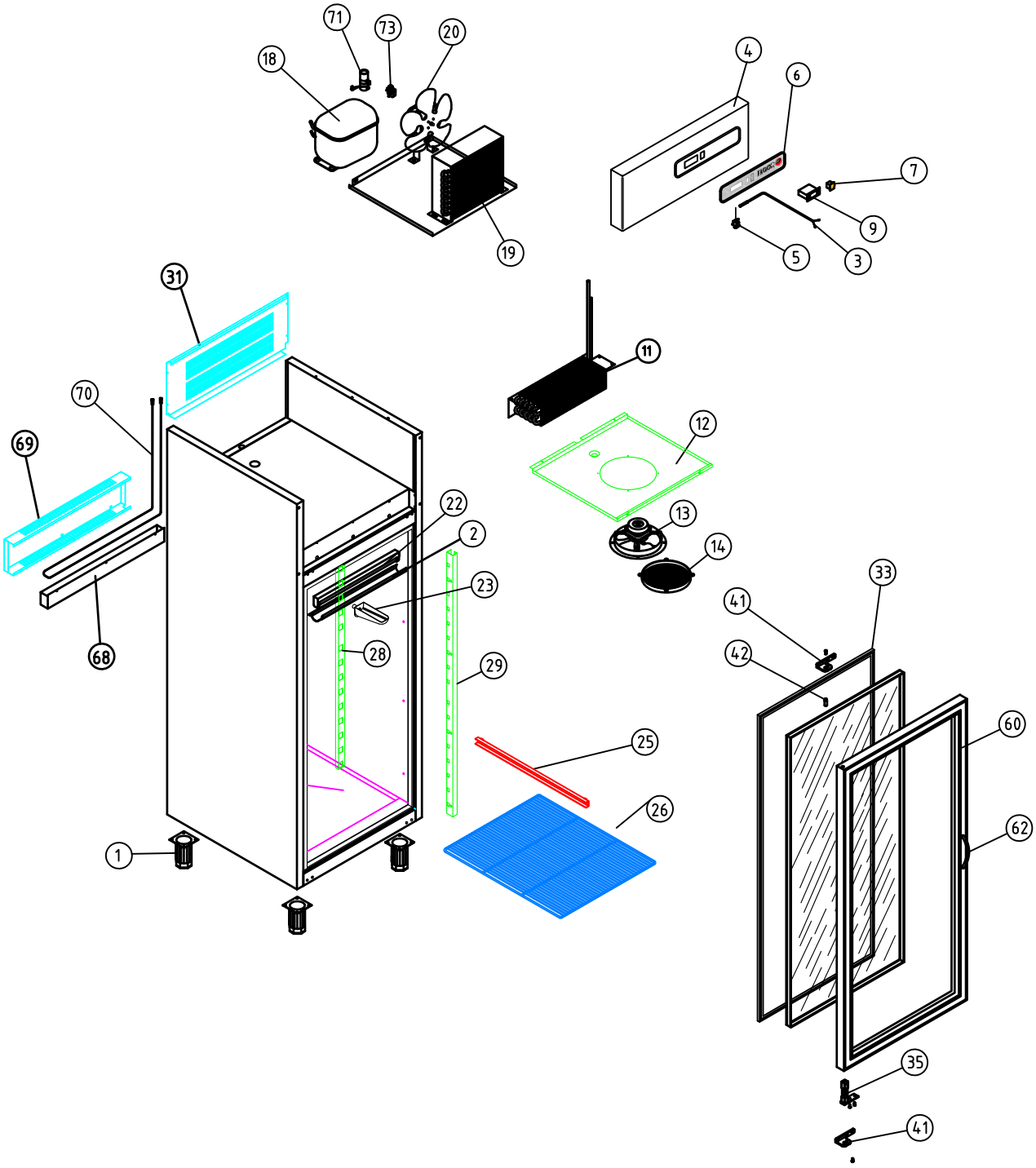

A1 ARMARIOS GASTRONORM

COTAS SIN TOLERANCIA **DIN 7168-f**

ANGULAR	GRADO TOLERANCIA	FINO	MEDIO	GRUESO
	HASTA 10 mm	±1°		±1° 30'
	MAS DE 10 A 50 mm	±30'		±50'
	MAS DE 50 A 120 mm	±20'		±25'
	MAS DE 120 A 400 mm	±10'		±15'
	MAS DE 400 mm	±5'		±10'

LINEAL	GRADO TOLERANCIA	FINO	MEDIO	GRUESO
	HASTA 3 mm	±0,05	±0,10	±0,15
	MAS DE 3 A 6 mm	±0,05	±0,10	±0,20
	MAS DE 6 A 30 mm	±0,10	±0,20	±0,50
	MAS DE 30 A 120 mm	±0,15	±0,30	±0,80
	MAS DE 120 A 400 mm	±0,20	±0,50	±1,20
	MAS DE 400 A 1000 mm	±0,30	±0,80	±2,00
	MAS DE 1000 A 2000 mm	±0,50	±1,20	±3,00

Material: **MATERIAL ESPESOR**

Acabado: **ACABADO**

COD. PIEZA: **X**

SUSTITUYE A: .

SUSTITUIDO POR: .

COMÚN A

MODELO	Ud.	MODELO	Ud.	MODELO	Ud.	MODELO	Ud.	MODELO
AEP-801	1							

A4	Nombre	Fecha
Dibujado	MAMD	10-01-08
Modificado	.	.

FAGOR
Fagofri, s.a.

Escala 1:30

RECAMBIOS AEP-801

Código máquina: CODIGO

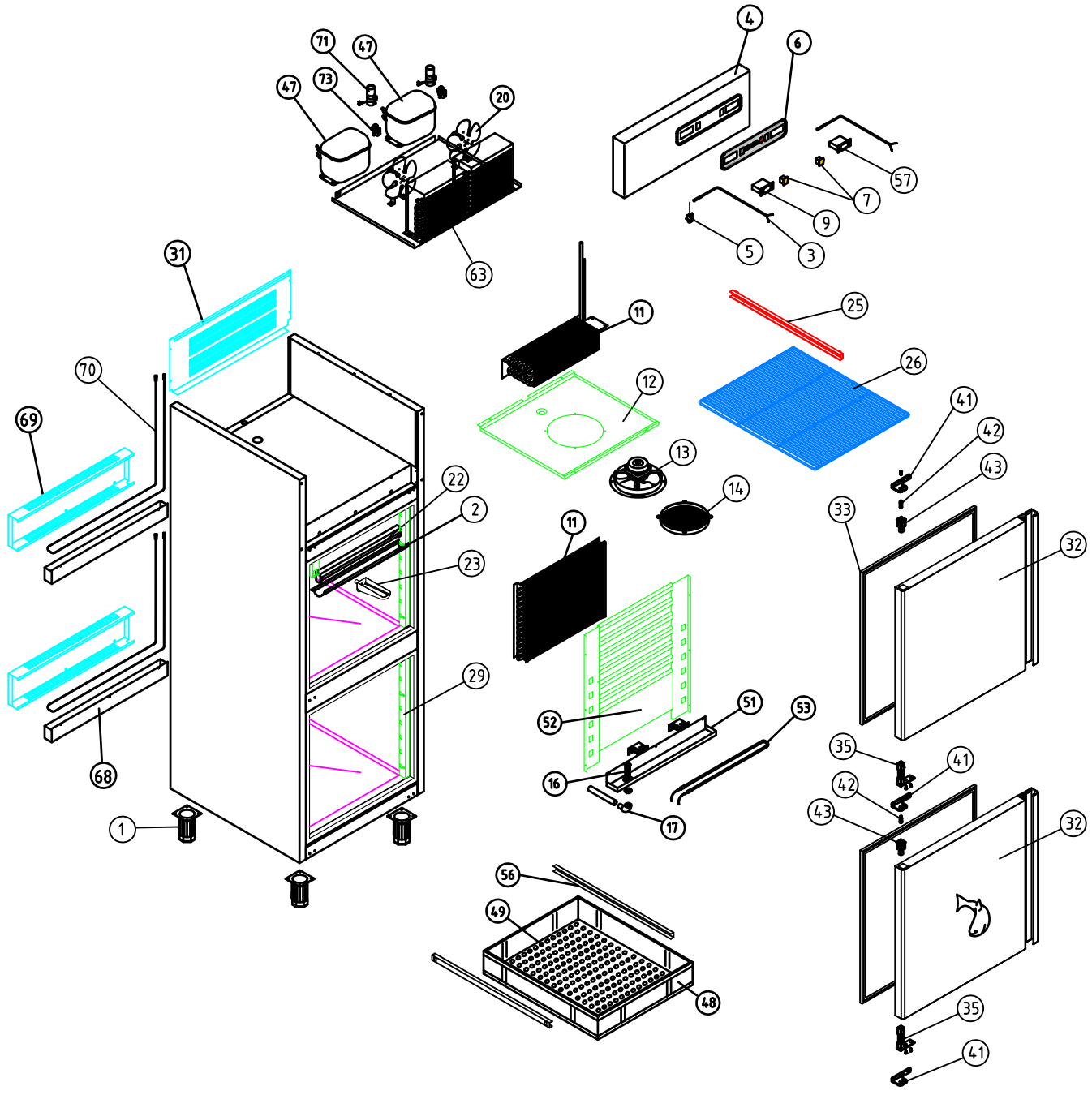

A1 ARMARIOS GASTRONORM DEPARTAMENTO PESCADO

COTAS SIN TOLERANCIA **DIN 7168-f**

ANGULAR	GRADO TOLERANCIA	FINO	MEDIO	GRUESO
	HASTA 10 mm	±1°		±1° 30'
	MAS DE 10 A 50 mm	±30'		±50'
	MAS DE 50 A 120 mm	±20'		±25'
	MAS DE 120 A 400 mm	±10'		±15'
	MAS DE 400 mm	±5'		±10'

LINEAL	GRADO TOLERANCIA	FINO	MEDIO	GRUESO
	HASTA 3 mm	±0,05	±0,10	±0,15
	MAS DE 3 A 6 mm	±0,05	±0,10	±0,20
	MAS DE 6 A 30 mm	±0,10	±0,20	±0,50
	MAS DE 30 A 120 mm	±0,15	±0,30	±0,80
	MAS DE 120 A 400 mm	±0,20	±0,50	±1,20
	MAS DE 400 A 1000 mm	±0,30	±0,80	±2,00
	MAS DE 1000 A 2000 mm	±0,50	±1,20	±3,00

Material: **MATERIAL ESPESOR**

Acabado: **ACABADO**

COD. PIEZA: **X**

SUSTITUYE A: .

SUSTITUIDO POR: .

COMÚN A

MODELO	Ud.	MODELO	Ud.	MODELO	Ud.	MODELO	Ud.	MODELO
AF-802-P	1							

A4	Nombre	Fecha
Dibujado	MAMD	10-01-08
Modificado	.	.

FAGOR
Fagofri, s.a.

Escala 1:30

RECAMBIOS AF-802-P

Código máquina: CODIGO

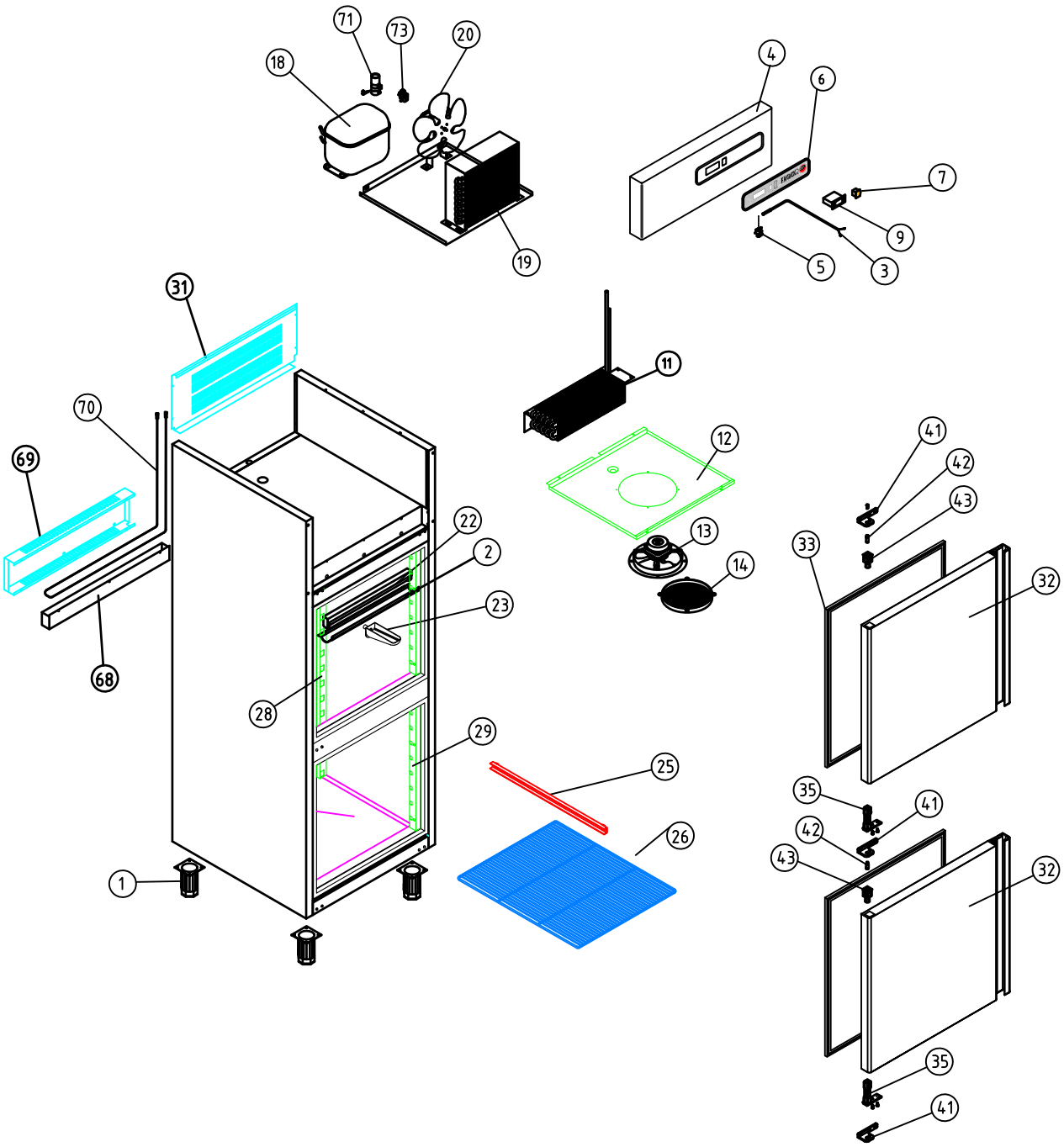

A1 ARMARIOS GASTRONORM

COTAS SIN TOLERANCIA **DIN 7168-f**

ANGULAR	GRADO TOLERANCIA	FINO	MEDIO	GRUESO
	HASTA 10 mm	±1°		±1° 30'
	MAS DE 10 A 50 mm	±30'		±50'
	MAS DE 50 A 120 mm	±20'		±25'
	MAS DE 120 A 400 mm	±10'		±15'
	MAS DE 400 mm	±5'		±10'

LINEAL	GRADO TOLERANCIA	FINO	MEDIO	GRUESO
	HASTA 3 mm	±0,05	±0,10	±0,15
	MAS DE 3 A 6 mm	±0,05	±0,10	±0,20
	MAS DE 6 A 30 mm	±0,10	±0,20	±0,50
	MAS DE 30 A 120 mm	±0,15	±0,30	±0,80
	MAS DE 120 A 400 mm	±0,20	±0,50	±1,20
	MAS DE 400 A 1000 mm	±0,30	±0,80	±2,00
	MAS DE 1000 A 2000 mm	±0,50	±1,20	±3,00

Material: **MATERIAL ESPESOR**

Acabado: **ACABADO**

COD. PIEZA: **X**

SUSTITUYE A:

SUSTITUIDO POR:

COMÚN A

MODELO	Ud.	MODELO	Ud.	MODELO	Ud.	MODELO	Ud.	MODELO
AFP-802	1							

A4	Nombre	Fecha
Dibujado	MAMD	09-01-08
Modificado	.	.

FAGOR
Fagofri, s.a.

Escala 1:30

RECAMBIOS AFP-802

Código máquina: CODIGO

UNIDAD CONDENSADORA
(31) AFP-800

CUADRO MANDOS
(24) COMPLETO

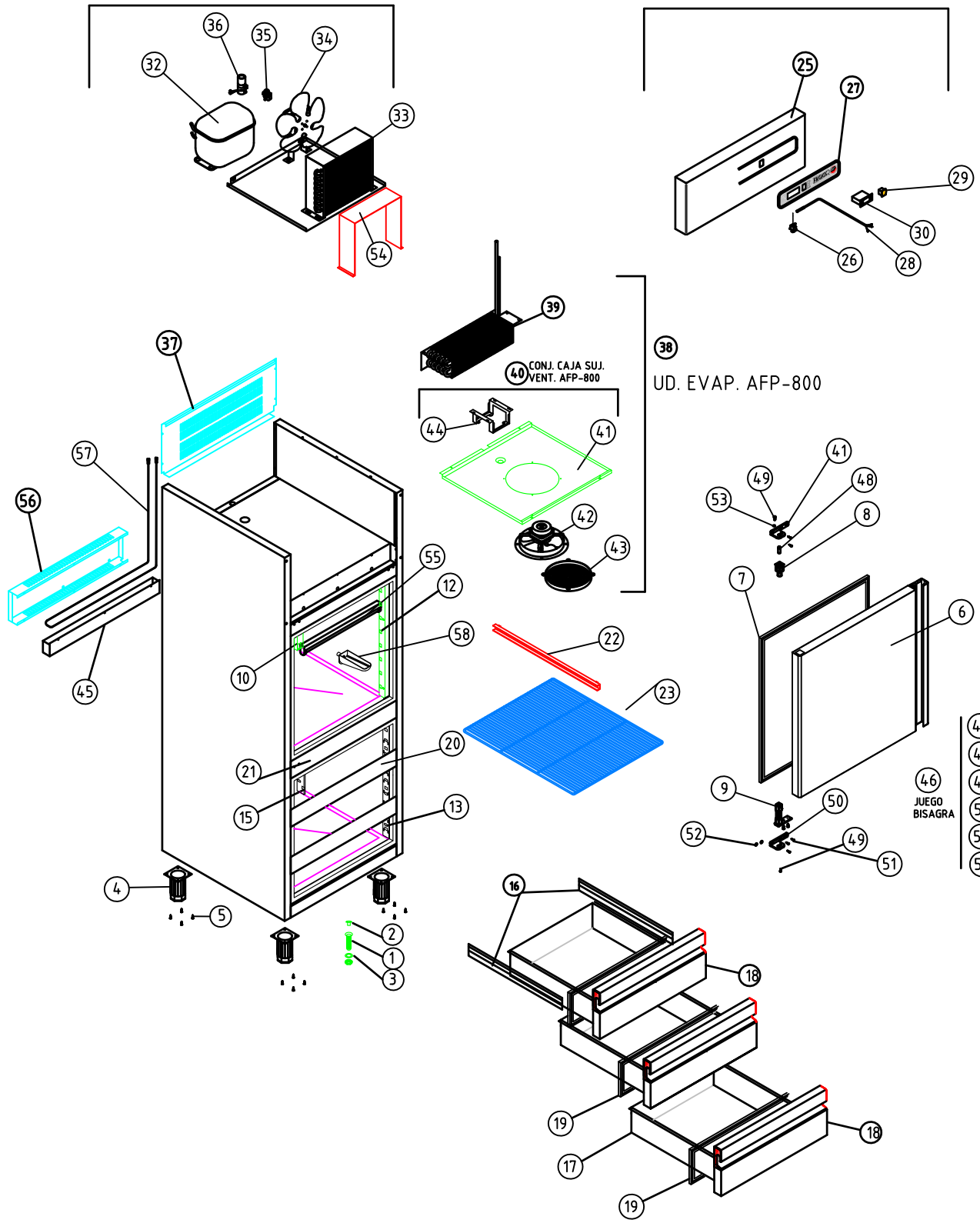

A1 ARMARIOS GASTRONORM DEPARTAMENTO MANTENIMIENTO CONGELADOS

COD. PIEZA: X

SUSTITUYE A: .

SUSTITUIDO POR: .

COTAS SIN TOLERANCIA DIN 7168-f

ANGULAR	GRADO TOLERANCIA	FINO	MEDIO	GRUESO
	HASTA 10 mm	±1°		±1° 30'
	MAS DE 10 A 50 mm	±30'		±50'
	MAS DE 50 A 120 mm	±20'		±25'
	MAS DE 120 A 400 mm	±10'		±15'
	MAS DE 400 mm	±5'		±10'

LINEAL	GRADO TOLERANCIA	FINO	MEDIO	GRUESO
	HASTA 3 mm	±0,05	±0,10	±0,15
	MAS DE 3 A 6 mm	±0,05	±0,10	±0,20
	MAS DE 6 A 30 mm	±0,10	±0,20	±0,50
	MAS DE 30 A 120 mm	±0,15	±0,30	±0,80
	MAS DE 120 A 400 mm	±0,20	±0,50	±1,20
	MAS DE 400 A 1000 mm	±0,30	±0,80	±2,00
	MAS DE 1000 A 2000 mm	±0,50	±1,20	±3,00

Material: **MATERIAL ESPESOR**

Acabado: **ACABADO**

COMÚN A	MODELO	Ud.	MODELO	Ud.	MODELO	Ud.	MODELO	Ud.	MODELO
	AF-802 3C	1							

A4	Nombre	Fecha
Dibujado	MAMD	10-01-08
Modificado	BMM	10-12-08

FAGOR
Fagofri, s.a.

Escala 1:30

RECAMBIOS AFP-802 3C

Código máquina: CODIGO

(31) UNIDAD CONDENSADORA AFP-800

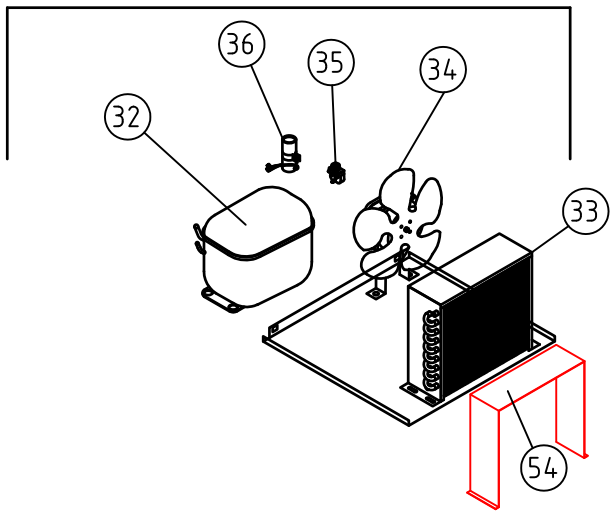

(24) CUADRO MANDOS COMPLETO

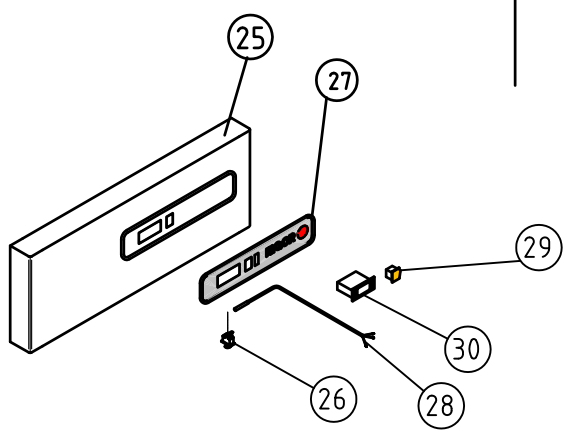

(38) UD. EVAP. AFP-800

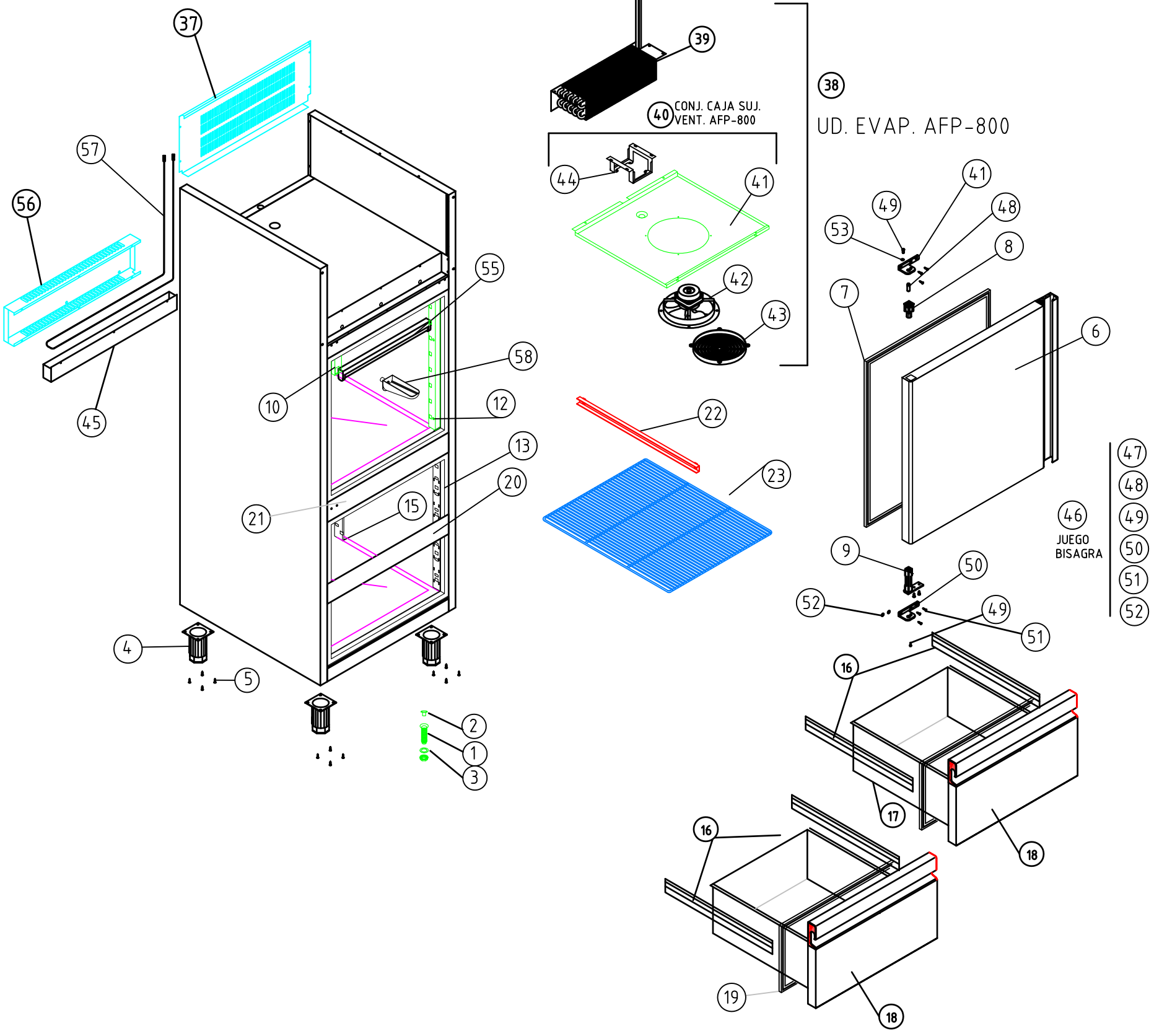

A1 ARMARIOS GASTRONORM DEPARTAMENTO MANTENIMIENTO CONGELADOS			COD. PIEZA:	X
COTAS SIN TOLERANCIA DIN 7168-f	Material: **MATERIAL ESPESOR**		SUSTITUYE A:	.
	Acabado: **ACABADO**		SUSTITUIDO POR:	.

ANGULAR	GRADO TOLERANCIA	FINO	MEDIO	GRUESO
	HASTA 10 mm	±1°		±1° 30'
	MAS DE 10 A 50 mm	±30'		±50'
	MAS DE 50 A 120 mm	±20'		±25'
	MAS DE 120 A 400 mm	±10'		±15'
	MAS DE 400 mm	±5'		±10'

LINEAL	GRADO TOLERANCIA	FINO	MEDIO	GRUESO
	HASTA 3 mm	±0,05	±0,10	±0,15
	MAS DE 3 A 6 mm	±0,05	±0,10	±0,20
	MAS DE 6 A 30 mm	±0,10	±0,20	±0,50
	MAS DE 30 A 120 mm	±0,15	±0,30	±0,80
	MAS DE 120 A 400 mm	±0,20	±0,50	±1,20
	MAS DE 400 A 1000 mm	±0,30	±0,80	±2,00
	MAS DE 1000 A 2000 mm	±0,50	±1,20	±3,00

COMÚN A	MODELO	Ud.	MODELO	Ud.	MODELO	Ud.	MODELO	Ud.	MODELO
	AF-802 2C	1							

A4	Nombre	Fecha
Dibujado	MAMD	10-01-08
Modificado	BMM	10-12-08

FAGOR
Fagofri, s.a.

Escala		Código máquina:
1:30	RECAMBIOS AFP-802 2C	CODIGO

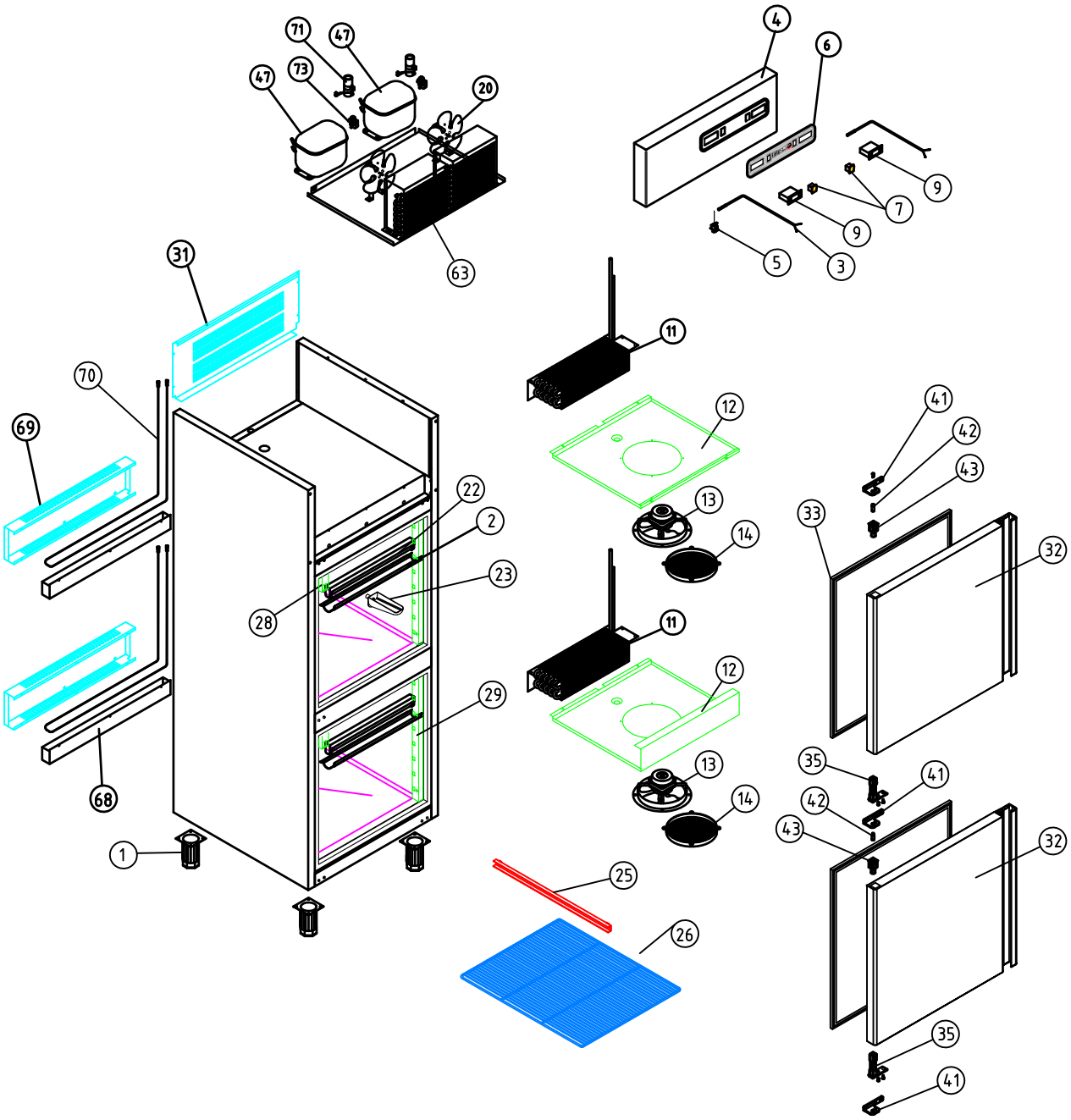

A1 ARMARIOS GASTRONORM DEPARTAMENTO MANTENIMIENTO CONGELADOS

COD. PIEZA: X

SUSTITUYE A: .

SUSTITUIDO POR: .

COTAS SIN TOLERANCIA DIN 7168-f

Material: **MATERIAL ESPESOR**

Acabado: **ACABADO**

ANGULAR

GRADO TOLERANCIA	FINO	MEDIO	GRUESO
HASTA 10 mm	±1°		±1° 30'
MAS DE 10 A 50 mm	±30'		±50'
MAS DE 50 A 120 mm	±20'		±25'
MAS DE 120 A 400 mm	±10'		±15'
MAS DE 400 mm	±5'		±10'

LINEAL

GRADO TOLERANCIA	FINO	MEDIO	GRUESO
HASTA 3 mm	±0,05	±0,10	±0,15
MAS DE 3 A 6 mm	±0,05	±0,10	±0,20
MAS DE 6 A 30 mm	±0,10	±0,20	±0,50
MAS DE 30 A 120 mm	±0,15	±0,30	±0,80
MAS DE 120 A 400 mm	±0,20	±0,50	±1,20
MAS DE 400 A 1000 mm	±0,30	±0,80	±2,00
MAS DE 1000 A 2000 mm	±0,50	±1,20	±3,00

COMÚN A

MODELO	Ud.	MODELO	Ud.	MODELO	Ud.	MODELO	Ud.	MODELO
AF-802-2	1							

A4	Nombre	Fecha
Dibujado	MAMD	10-01-08
Modificado	.	.

FAGOR
Fagofri, s.a.

Escala 1:30

RECAMBIOS AFP-802/2

Código máquina: CODIGO

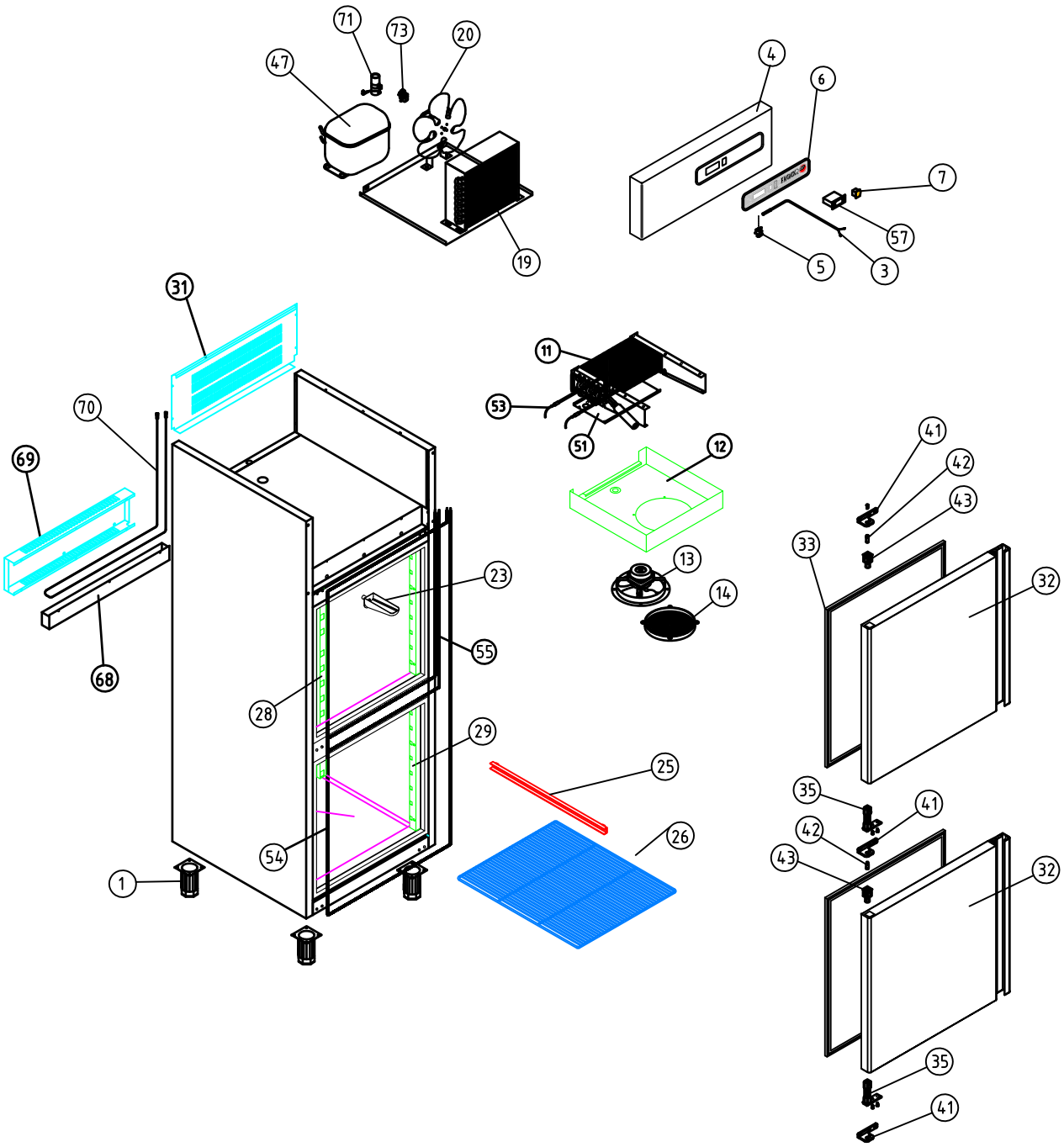

A1 ARMARIOS GASTRONORM MANTENIMIENTO CONGELADOS

COTAS SIN TOLERANCIA **DIN 7168-f**

ANGULAR	GRADO TOLERANCIA	FINO	MEDIO	GRUESO
	HASTA 10 mm	±1°		±1° 30'
	MAS DE 10 A 50 mm	±30'		±50'
	MAS DE 50 A 120 mm	±20'		±25'
	MAS DE 120 A 400 mm	±10'		±15'
	MAS DE 400 mm	±5'		±10'

LINEAL	GRADO TOLERANCIA	FINO	MEDIO	GRUESO
	HASTA 3 mm	±0,05	±0,10	±0,15
	MAS DE 3 A 6 mm	±0,05	±0,10	±0,20
	MAS DE 6 A 30 mm	±0,10	±0,20	±0,50
	MAS DE 30 A 120 mm	±0,15	±0,30	±0,80
	MAS DE 120 A 400 mm	±0,20	±0,50	±1,20
	MAS DE 400 A 1000 mm	±0,30	±0,80	±2,00
	MAS DE 1000 A 2000 mm	±0,50	±1,20	±3,00

Material: **MATERIAL ESPESOR**

Acabado: **ACABADO**

COD. PIEZA: **X**

SUSTITUYE A: .

SUSTITUIDO POR: .

COMÚN A

MODELO	Ud.	MODELO	Ud.	MODELO	Ud.	MODELO	Ud.	MODELO
AFN-802	1							

A4	Nombre	Fecha
Dibujado	MAMD	10-01-08
Modificado	.	.

FAGOR
Fagofri, s.a.

Escala 1:30

RECAMBIOS AFN-802

Código máquina: CODIGO

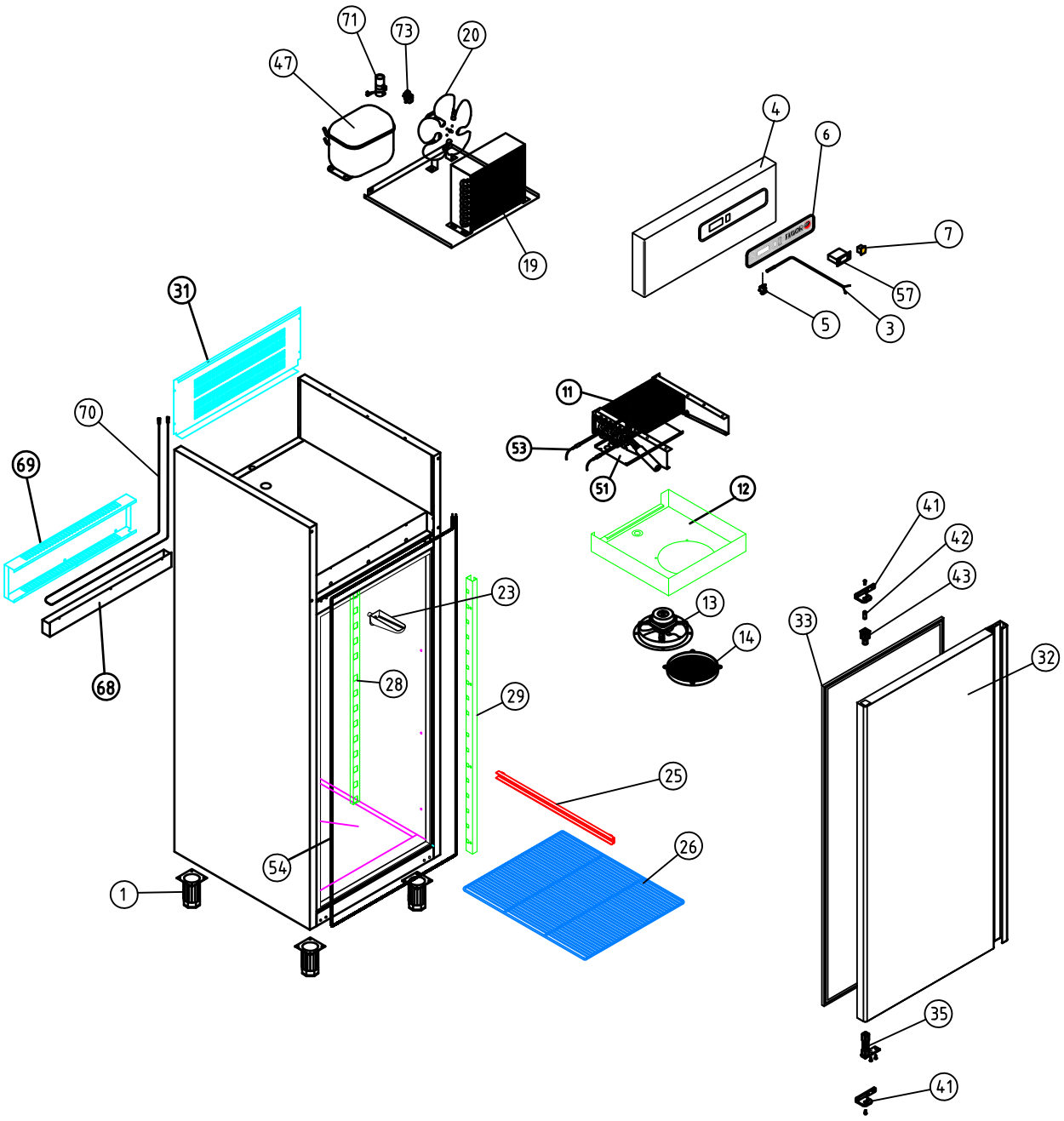

A1 ARMARIOS GASTRONORM MANTENIMIENTO CONGELADOS

COD. PIEZA: X

COTAS SIN TOLERANCIA DIN 7168-f

Material: **MATERIAL ESPESOR**

SUSTITUYE A: .

Acabado: **ACABADO**

SUSTITUIDO POR: .

ANGULAR

GRADO TOLERANCIA	FINO	MEDIO	GRUESO
HASTA 10 mm	±1°		±1° 30'
MAS DE 10 A 50 mm	±30'		±50'
MAS DE 50 A 120 mm	±20'		±25'
MAS DE 120 A 400 mm	±10'		±15'
MAS DE 400 mm	±5'		±10'

LINEAL

GRADO TOLERANCIA	FINO	MEDIO	GRUESO
HASTA 3 mm	±0,05	±0,10	±0,15
MAS DE 3 A 6 mm	±0,05	±0,10	±0,20
MAS DE 6 A 30 mm	±0,10	±0,20	±0,50
MAS DE 30 A 120 mm	±0,15	±0,30	±0,80
MAS DE 120 A 400 mm	±0,20	±0,50	±1,20
MAS DE 400 A 1000 mm	±0,30	±0,80	±2,00
MAS DE 1000 A 2000 mm	±0,50	±1,20	±3,00

COMÚN A

MODELO	Ud.	MODELO	Ud.	MODELO	Ud.	MODELO	Ud.	MODELO
AFN-801	1							

A4	Nombre	Fecha
Dibujado	MAMD	10-01-08
Modificado	.	.

FAGOR
Fagofri, s.a.

Escala 1:30

RECAMBIOS AFN-801

Código máquina: CODIGO

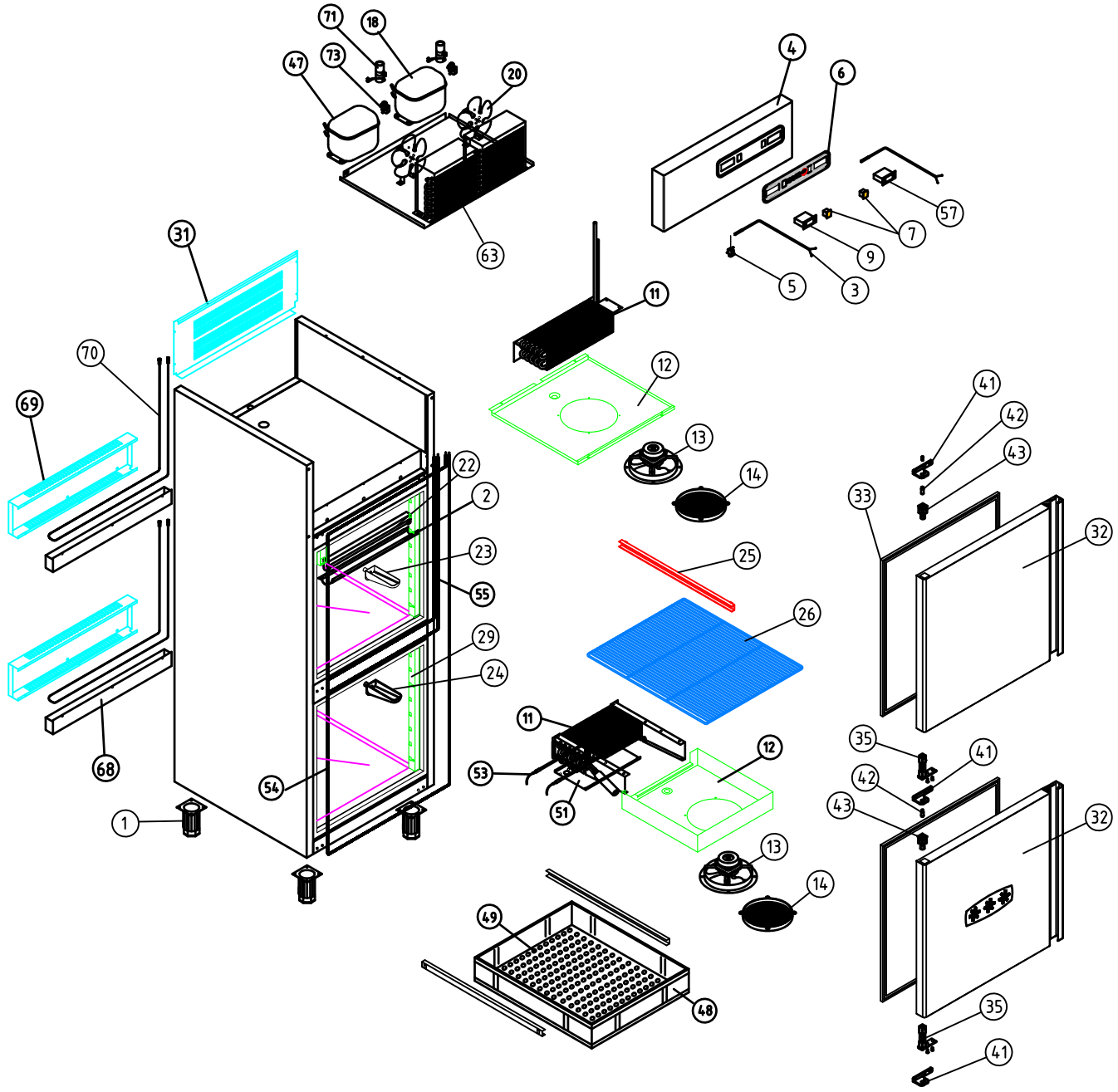

A1 ARMARIOS GASTRONORM DEPARTAMENTO MANTENIMIENTO CONGELADOS

COD. PIEZA: X

SUSTITUYE A: .

SUSTITUIDO POR: .

COTAS SIN TOLERANCIA DIN 7168-f

ANGULAR	GRADO TOLERANCIA	FINO	MEDIO	GRUESO
	HASTA 10 mm	±1°		±1° 30'
	MAS DE 10 A 50 mm	±30'		±50'
	MAS DE 50 A 120 mm	±20'		±25'
	MAS DE 120 A 400 mm	±10'		±15'
	MAS DE 400 mm	±5'		±10'

LINEAL	GRADO TOLERANCIA	FINO	MEDIO	GRUESO
	HASTA 3 mm	±0,05	±0,10	±0,15
	MAS DE 3 A 6 mm	±0,05	±0,10	±0,20
	MAS DE 6 A 30 mm	±0,10	±0,20	±0,50
	MAS DE 30 A 120 mm	±0,15	±0,30	±0,80
	MAS DE 120 A 400 mm	±0,20	±0,50	±1,20
	MAS DE 400 A 1000 mm	±0,30	±0,80	±2,00
	MAS DE 1000 A 2000 mm	±0,50	±1,20	±3,00

Material: **MATERIAL ESPESOR**

Acabado: **ACABADO**

COMÚN A	MODELO	Ud.	MODELO	Ud.	MODELO	Ud.	MODELO	Ud.	MODELO
	AF-802-C	1							

A4	Nombre	Fecha
Dibujado	MAMD	09-01-08
Modificado	.	.

FAGOR
Fagofri, s.a.

Escala 1:30

RECAMBIOS AF-802-C

Código máquina: CODIGO

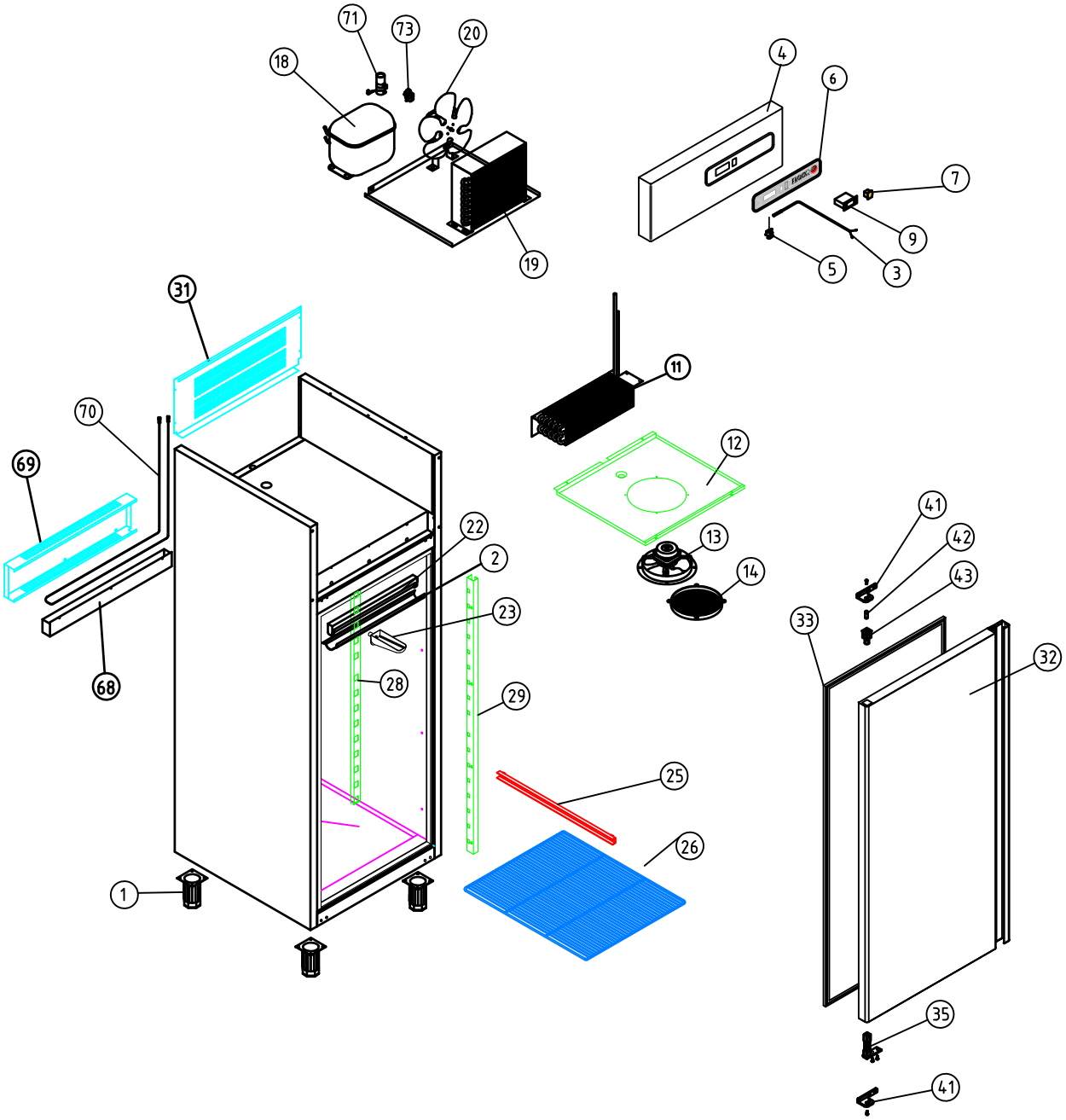

A1 ARMARIOS GASTRONORM

COTAS SIN TOLERANCIA **DIN 7168-f**

ANGULAR	GRADO TOLERANCIA	FINO	MEDIO	GRUESO
	HASTA 10 mm	±1°		±1° 30'
	MAS DE 10 A 50 mm	±30'		±50'
	MAS DE 50 A 120 mm	±20'		±25'
	MAS DE 120 A 400 mm	±10'		±15'
	MAS DE 400 mm	±5'		±10'

LINEAL	GRADO TOLERANCIA	FINO	MEDIO	GRUESO
	HASTA 3 mm	±0,05	±0,10	±0,15
	MAS DE 3 A 6 mm	±0,05	±0,10	±0,20
	MAS DE 6 A 30 mm	±0,10	±0,20	±0,50
	MAS DE 30 A 120 mm	±0,15	±0,30	±0,80
	MAS DE 120 A 400 mm	±0,20	±0,50	±1,20
	MAS DE 400 A 1000 mm	±0,30	±0,80	±2,00
	MAS DE 1000 A 2000 mm	±0,50	±1,20	±3,00

Material: **MATERIAL ESPESOR**

Acabado: **ACABADO**

COD. PIEZA: **X**

SUSTITUYE A: .

SUSTITUIDO POR: .

COMÚN A

MODELO	Ud.	MODELO	Ud.	MODELO	Ud.	MODELO	Ud.	MODELO
AFP-801	1							

A4	Nombre	Fecha
Dibujado	MAMD	09-01-08
Modificado	.	.

FAGOR
Fagofri, s.a.

Escala 1:30

RECAMBIOS AFP-801

Código máquina: CODIGO