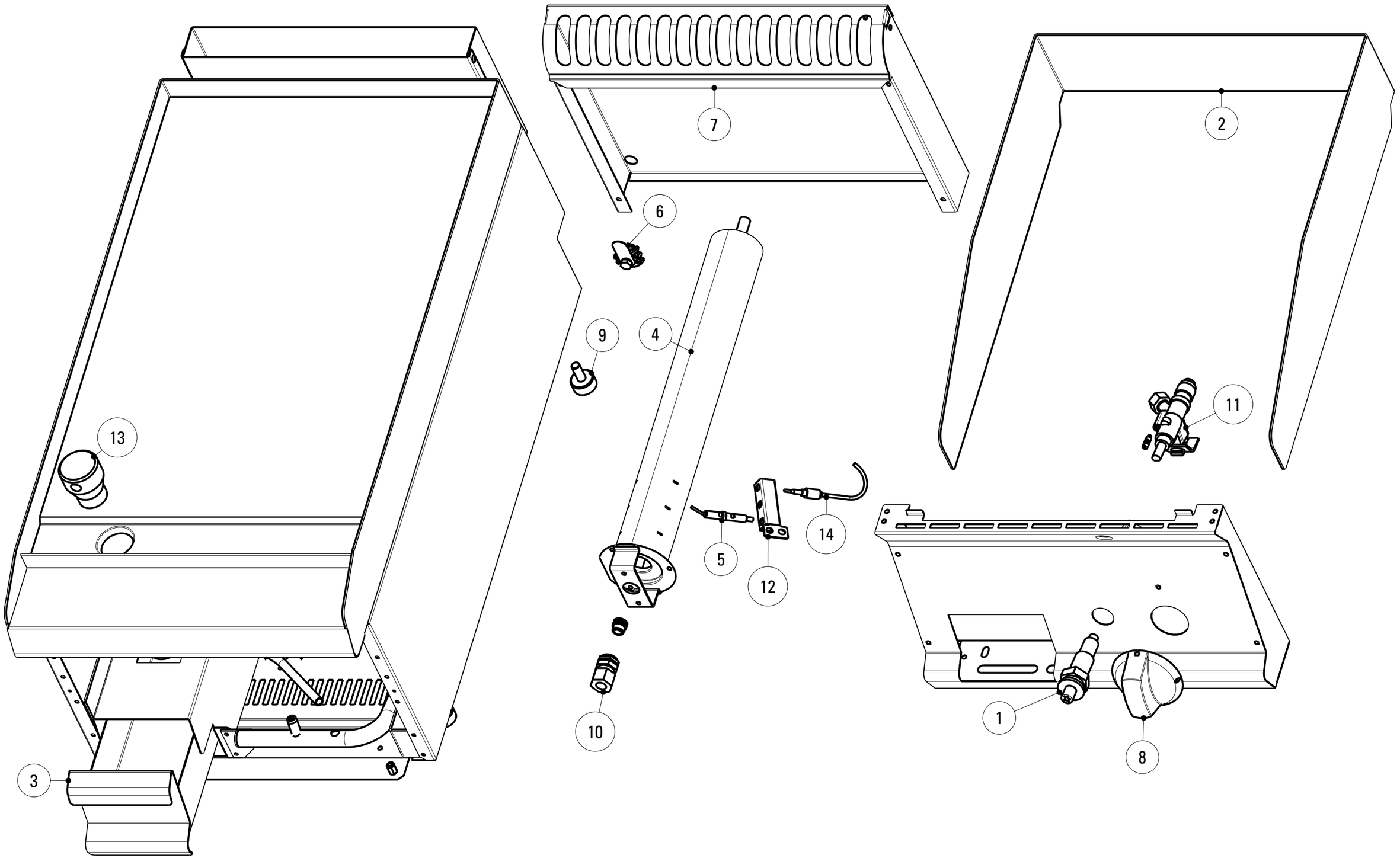

DATA STAMPA / STAMP DATE	CODICE / CODE	FOGLIO / SHEET	MODELLI / MODELS
06.12.12	5415.716.00	1/1	ETL_G7 / ETR_G7

Artic./Item	Descrizione/Description	Modello/Model
613081	**FRY TOP GAS PIASTRA RIGATA** **GAS FRY-TOP WITH RIBBED PLATE**	**ETRR70G7**

Cons./Recom.	Pos./Posit.	Ricambio/Replacement			Prezzo/Price List
*	00123000	RC00123000	CAVO PER CANDELETTA	WIRE FOR SPARK PLUG	9,27
*	01	RC00128000	ACCENDITORE PIEZO CON DADO	PIEZO IGNITER	16,99
	02	RC02023000	ALZATINA AMOVIBILE FRYTOP	SPLASH BACK	63,09
	03	RC01481000	CASSETTO RACCOGLI OLIO	DRAWER ASSEMBLY GR70G7	59,69
	04	RC00366000	BRUCIATORE	BURNER	54,72
*	05	RC00120000	CANDELETTA D'ACCENSIONE	SPARK PLUG	13,47
	06	RC00304000	MORSETTO EQUIPOTENZIALE COMPLETO	EQUIPOTENTIAL CONNECTING BLOCK	6,62
	07	RC02056000	CAMINO FRYTOP	FLUE FT70L7	85,86
	09	RC00311000	PIEDINO H=25 MM	FOOT	4,74
	10	RC00414000	PORTAUGELLO	NOZZLE HOLDER	9,50
	11	RC00369000	RUBINETTO	GAS COCK	38,28
	12	RC00121000	SUPPORTO PILOTA CON VITI	PILOT SUPPORT WITH SCREWS	6,29
	13	RC00573000	TAPPO PER FRYTOP	OIL DRAIN PLUG	16,21
*	14	RC00367000	TERMOCOPPIA L=600MM	THERMOCOUPLE FOR TOP BURNER	15,56
	8a	RC01884000	MANOPOLA GAS SNACK NERA	BLACK KNOB FOR LINE SNACK	9,47
	8b	RC02072000	MANOPOLA GAS SNACK GRIGIA	GREY KNOB	8,79

L'azienda si riserva il diritto di apportare ulteriori aggiornamenti senza preavviso. / The data may be updated without prior warning