DESPIECE TECNICO / SPARE PARTS BOM

Freidoras
Friteuses
Fryers
Friggitrici
Fritadeiras
Fritteusen

GAMA SNACK

Modelos / Models:

FE-4
FE-6
FE-8

Junio 2010 June
Revisado Enero 2015 January Revised

FAGOR

FAGOR INDUSTRIAL

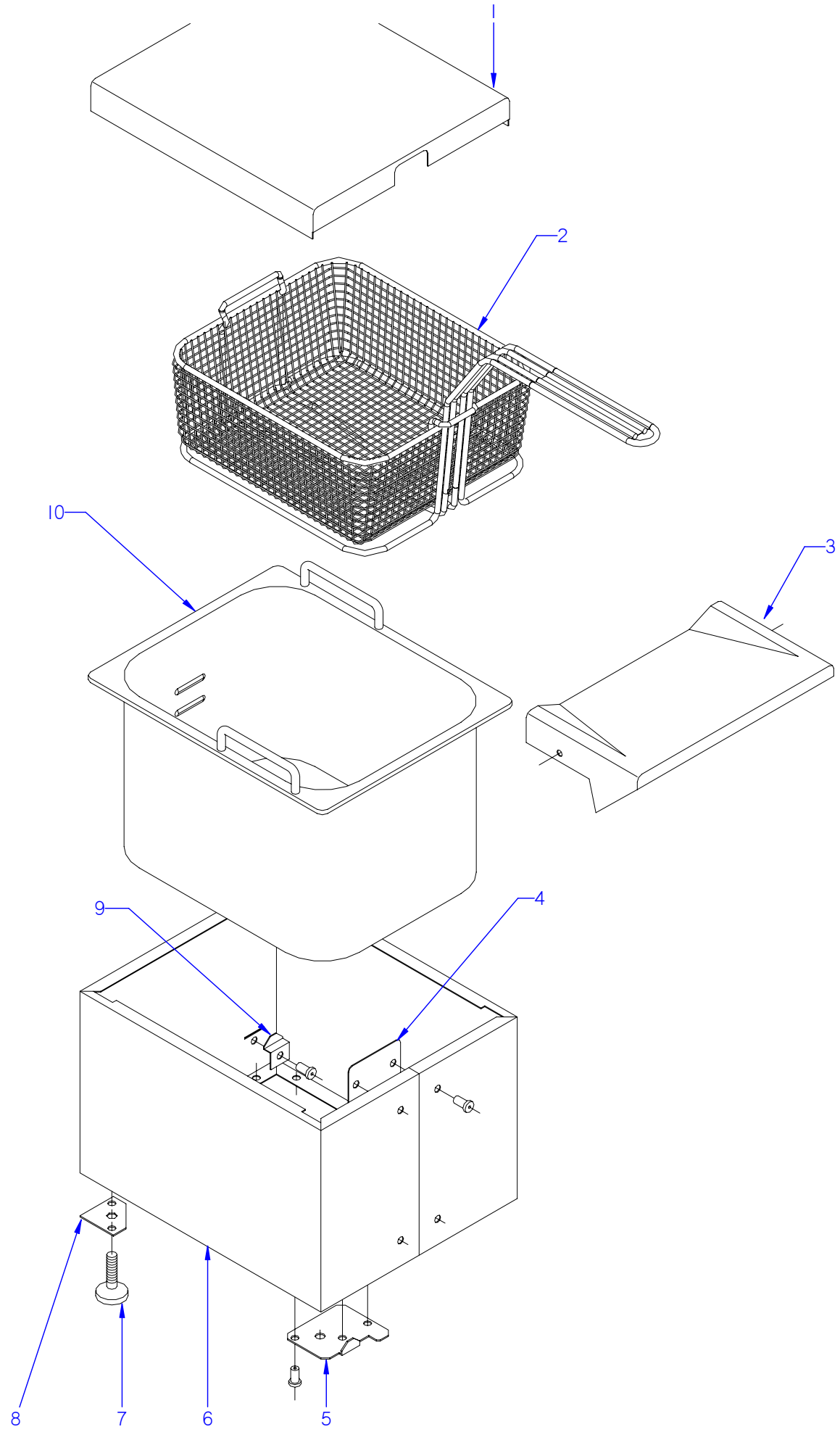

ITEM MARCADO EN COLOR = REPUESTO RECOMENDADO
COLOURED ITEM = RECOMMENDED SPARE PART

N plano	Firma	Fecha	Aparato	CUBA / TANK	Lamina	
C-2671		2010-06	FREIDORAS FE-4 / FE-6 / FE-8		1	Fagor Industrial S.Coop. FAGOR Oñate

MOD.	FREIDORAS / FRYERS	ZONA / ZONE	MUEBLE / FITTING	PLANO DIAGRAM	C-2671

ITEM	CODIGO CODE	DENOMINACION	NAME	FE-4	FE-6	FE-8					NOTAS
1	X352825000	TAPA COMPLETA FE-4	COMPLETE COVER FE-4	1	_	_					
1	X362820000	TAPA COMPLETA FE-6	COMPLETE COVER FE-6	_	1	_					
1	X372820000	TAPA COMPLETA FE-8	COMPLETE COVER FE-8	_	_	1					
2	X356506000	CESTILLO 4 LTS	BASKET 4 LTS	1	_	2					
2	X366506000	CESTILLO 6 LTS	BASKET 6 LTS	_	1	_					
2	X376503000	CESTILLO 8 LTS	BASKET 8 LTS	_	_	1					
3	X352808000	ENCIMERA FRONTAL FE-4	FRONT WORKTOP FE-4	1	_	_					
3	X362808000	ENCIMERA FRONTAL FE-6	FRONT WORKTOP FE-6	_	1	_					
3	X372808000	ENCIMERA FRONTAL FE-8	FRONT WORKTOP FE-8	_	_	1					
4	X352803000	REFUERZO CUERPO	BODY REINFORCEMENT	1	1	1					
5	X352833000	SOPORTE MICRO IZQUIERDO	LEFT MICRO BRACKET	1	1	1					
S/Nº	X352831000	SOPORTE MICRO DERECHO	RIGHT MICRO BRACKET	1	1	1					
	Q221345000	REMACHE EXAGONAL M-10	HEXAGONAL RIVET M-10	4	4	4					
6	X352801000	CUERPO FE-4	BODY FE-4	1	_	_					
6	X362801000	CUERPO FE-6	BODY FE-6	_	1	_					
6	X372801000	CUERPO FE-8	BODY FE-8	_	_	1					
	Q419005000	REMACHE TUBULAR Ø 4X8	TUBULAR RIVET Ø 4X8	16	16	16					
7	Z200107000	PATA REGULABLE	ADJUSTABLE LEG	4	4	4					
8	X352832000	ESCUADRA PATA	LEG BRACKET	2	2	2					
9	X352802000	SOPORTE TAPA	LID SUPPORT	2	2	2					
10	X356101000	CUBETA GASTRONORM 1/3	GASTRONORM 1/3 CONTAINERS	1	_	_					
10	X366101000	CUBETA GASTRONORM 1/2	GASTRONORM 1/2 CONTAINERS	_	1	_					
10	X376101000	CUBETA GASTRONORM 2/3	GASTRONORM 2/3 CONTAINERS	_	_	1					

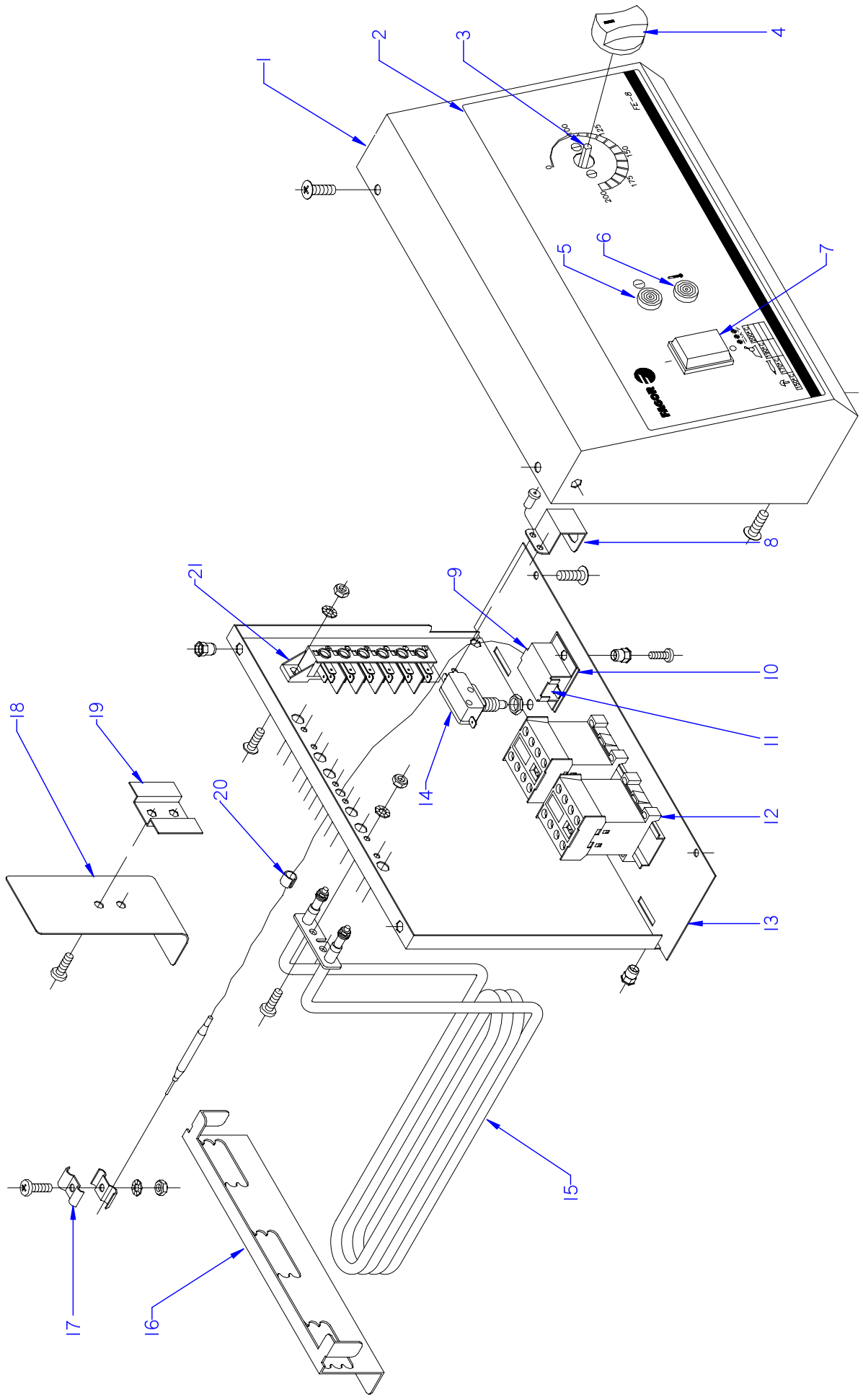

ITEM MARCADO EN COLOR = REPUESTO RECOMENDADO
COLOURED ITEM = RECOMMENDED SPARE PART

N plano	Firma	Fecha	Aparato	Lamina	
C-2672		2010-06	PARTE FUNCIONAL ELECTRICA / ELECTRICS FUNCTIONAL PART FREIDORAS FE-4 / FE-6 / FE-8	2	Fagor Industrial S.Coop. Oñate

MOD.	FREIDORAS / FRYERS	ZONA / ZONE	PARTE FUNCIONAL ELECTRICA ELECTRICS FUNCTIONAL PART	PLANO DIAGRAM	C-2672

ITEM	CODIGO CODE	DENOMINACION	NAME	FE-4	FE-6	FE-8					NOTAS
1	X353403000	PANEL FRONTAL FE-4	FRONT PANEL FE-4	1	_	_					
1	X363401000	PANEL FRONTAL FE-6	FRONT PANEL FE-6	_	1	_					
1	X373401000	PANEL FRONTAL FE-8 /9 /18	FRONT PANEL FE-8 /9 /18	_	_	1					
2	X352820000	EMBELLECEDOR ADHESIVO	ADHESIVE TRIM	1	_	_					
2	X362815000	EMBELLECEDOR ADHESIVO	ADHESIVE TRIM	_	1	_					
2	X372815000	EMBELLECEDOR ADHESIVO	ADHESIVE TRIM	_	_	1					
3	X033000000	TERMOSTATO 60 - 200º C.	THERMOSTAT 60 - 200º C.	1	1	1					
4	R663062000	BOTON DE MANDO Ø6	CONTROL BUTTON Ø6	1	1	1					
	Z203007000	CASQUILLO DISTANCIADOR	SPACER SLEEVE	2	2	2					
	Q041323000	TORNILLO AVELLANADO M-4X20	COUNTERSUNK SCREWS M-4X2	2	2	2					
5	R693055000	PILOTO VERDE	GREEN PILOT LIGHT	1	1	1					ELIMINADO 01.02.13
5	12047390	PILOTO VERDE 230V AC 8KW 16MM	GREEN PILOT 230V AC 8KW 16M	1	1						INTRODUCIDO 01.02.13
6	R693056000	PILOTO AMBAR	AMBAR PILOT	1	1	1					ELIMINADO 01.02.13
6	12024669	PILOTO AMBAR Ø18	AMBER PILOT Ø18	1	1						INTRODUCIDO 01.02.13
7	Z853001000	INTERRUPTOR GENERAL	POWER SWITCH	1	1	1					
8	X363020000	SOPORTE MICRO	MICRO BRACKET	1	1	1					ELIMINADO 02.04.12
8	12043539	SOPORTE MICRO	MICRO BRACKET	1	1	1					INTRODUCIDO 02.04.12
	Q419005000	REMACHE TUBULAR Ø4X8	TUBULAR RIVET Ø4X8	2	2	2					
9	X353007000	SOPORTE TERMOST. SEGURIDAD	THERMOSTAT SUPPORT SAFETY	1	1	1					
	Q221341000	REMACHE EXAGONAL M-4	HEXAGONAL RIVET M-4	2	2	2					
	Q032021000	TORNILLO ALOMADO M-4X10	CURVED SCREW M-4x10	2	2	2					
10	X353015000	PLACA AISLANTE	INSULATION PLATE	1	1	1					
11	X033001000	TERMOSTATO DE SEGURIDAD	SAFETY THERMOSTAT	1	1	1					ELIMINADO 01.04.13
11	12044749	TERMOSTATO DE SEGURIDAD	SAFETY THERMOSTAT	1	1	1					INTRODUCIDO 01.04.13
12	Z203050000	CONTAC. SIRIUS 3R 230V.50-60	CONTACT. SIRIUS 3R 230V.50-60	_	2	2					
	R663055000	GUIA CONTACTOR L=120	CONTACTOR GUIDE L=120	_	1	1					
13	X353004000	CUADRO ELECTRICO FE-4	SWITCHBOARD FE-4	1	_	_					
13	X363004000	CUADRO ELECTRICO FE-6	SWITCHBOARD FE-6	_	1	_					
13	X373004000	CUADRO ELECTRICO FE-8	SWITCHBOARD FE-8	_	_	1					
14	X343015000	MICRORRUPTOR 32280001	MICROSWITCH 32280001	1	1	1					ELIMINADO 02.10.11
14	X022138000	MICRORRUPTOR 250VAC 16A VDE	MICROSWITCH 250V AC16A VDE	1	1	1					INTRODUCIDO 02.10.11

MOD.	FREIDORAS / FRYERS	ZONA / ZONE	PARTE FUNCIONAL ELECTRICA ELECTRICS FUNCTIONAL PART	PLANO DIAGRAM	C-2672

ITEM	CODIGO CODE	DENOMINACION	NAME	FE-4	FE-6	FE-8					NOTAS
15	X353024000	RESISTENCIA 3000 W.,230 V.	RESISTOR 3000 V., 230 V	1	_	_					
15	X363023000	RESISTENCIA 1500W 230V FE-6-7	RESISTOR 500W 230V FE-6-7	_	3	_					
15	X373022000	RESISTENCIA 2000W 230V FE-8-9	RESISTOR 2000W 230V FE-8-9	_	_	3					
16	X353030000	SEPARADOR RESISTENCIAS FE-4	RESISTOR DIVIDER FE-4	1	_	_					
16	X363030000	SEPARADOR RESISTENCIAS FE-6	RESISTOR DIVIDER FE-6	_	1	_					
16	X373030000	SEPARADOR RESISTENCIAS FE-8	RESISTOR DIVIDER FE-8	_	_	1					
17	X033011000	BRIDA SUJECION BULBO	BULB FASTENING FLANGE	2	2	2					
	Q162020000	TUERCA EXAGONAL M-4	HEXAGONAL NUT M-4	2	2	2					
	Q242020000	ARANDELA ABANICO A-4	FAN WASHER A-4	2	2	2					
	Q032021000	TORNILLO ALOMADO M-4X10	CURVED SCREW M-4x10	1	1	1					
18	X353008000	PROTECTOR RESISTENCIAS	RESISTOR PROTECTOR	2	2	2					
	Q032021000	TORNILLO ALOMADO M-4X10	CURVED SCREW M-4x10	1	1	1					
19	X353010000	AMARRE PROTECTOR	PROTECTOR FASTENING	1	1	1					
20	X033014000	ANILLO 10288	RING 10288	1	1	1					ELIMINADO 02.10.11
21	U183046000	REGLETA AUXILIAR	AUXILIARY TERMINAL STRIP	1	_	_					
21	R253044000	REGLETA AUXILIAR	AUXILIARY TERMINAL STRIP	_	1	1					
S/Nº	12040852	BRIDA SUJECCION CAPILAR FE	HAIR FIXING FLANGE FE	2	2	2					INTRODUCIDO 03.10.11

MOD.	FREIDORAS / FRYERS	ZONA / ZONE	VARIOS / MISCELLANEOUS	PLANO DIAGRAM	

ITEM	CODIGO CODE	DENOMINACION	NAME	FE-4	FE-6	FE-8					
	X356503000	FOLLETO DE INSTRUCCIONES	INSTRUCTION LEAFLET	1	1	1					
	X353013000	ESQUEMA FE-4	DIAGRAM FE-4	1	_	_					PLANO HB-13812
	X363015000	ESQUEMA FE-6-8-18-25	DIAGRAM FE-6-8-18-25	_	1	1					PLANO HC-14145
	X353001000	ESQUEMA ELECTRICO MONTAJE	ELECTRICAL ASSEMBLY DIAGRA	1	_	_					PLANO HC-14157
	X363003000	ESQUEMA ELECTRICO MONTAJE	ELECTRICAL ASSEMBLY DIAGRA	_	1	1					PLANO HC-14156
	X353009000	CABLEADO PORTAMANDOS	CONTROL HOLDER WIRING	1	_	_					
	X373007000	CABLEADO PORTAMANDOS	CONTROL HOLDER WIRING	_	1	1					
	X373008000	CABLEADO REGLETA CONTACT.	CONTACT. CONTROL WIRING	_	2	2					
	X373009000	CABLEADO CONTACTOR-RESIST	RESIST.- CONTACTOR WIRING	_	2	2					
	Z603041000	CABLE DE ALIMENTACION	POWER WIRING	1	_	_					
	X363016000	CABLE MANGUERA 5X1,5 FE-6	HOSE CABLE 5X1,5 FE-6	_	1	_					3x220V 3 50/60 Hz
	X363018000	CABLE MANGUERA 3 x2,5 FE-6	HOSE CABLE 3 x2,5 FE-6	_	1	_					1x220 240V 1 50/60 Hz
	X363017000	CABLE MANGUERA 5X2,5 FE-8	HOSE CABLE 5X2,5 FE-8	_	_	1					3x380 415V 3 50/60 Hz
	X363019000	CABLE MANGUERA 3x4 FE-8	HOSE CABLE 3x4 FE-8 FE-8	_	_	1					1x220 240V 1 50/60 Hz

MOD.	FREIDORAS / FRYERS	ZONA / ZONE	REPUESTOS RECOMENDADOS RECOMMENDED SPARE PART	PLANO DIAGRAM	

ITEM	CODIGO CODE	DENOMINACION	NAME	FE-4	FE-6	FE-8					NOTAS
3	X033000000	TERMOSTATO 60 - 200º C.	THERMOSTAT 60 - 200º C.	1	1	1					C-2672
5	12047390	PILOTO VERDE 230V AC 8KW 16MM	GREEN PILOT 230V AC 8KW 16M	1	1						C-2672
6	12024669	PILOTO AMBAR Ø18	AMBER PILOT Ø18	1	1						C-2672
7	Z853001000	INTERRUPTOR GENERAL	POWER SWITCH	1	1	1					C-2672
11	12044749	TERMOSTATO DE SEGURIDAD	SAFETY THERMOSTAT	1	1	1					C-2672
14	X022138000	MICRORRUPTOR 250VAC 16A VDE	MICROSWITCH 250V AC16A VDE	1	1	1					C-2672
15	X353024000	RESISTENCIA 3000 W.,230 V.	RESISTOR 3000 V., 230 V	1	_	_					C-2672
15	X363023000	RESISTENCIA 1500W 230V FE-6-7	RESISTOR 500W 230V FE-6-7	_	3	_					C-2672
15	X373022000	RESISTENCIA 2000W 230V FE-8-9	RESISTOR 2000W 230V FE-8-9	_	_	3					C-2672

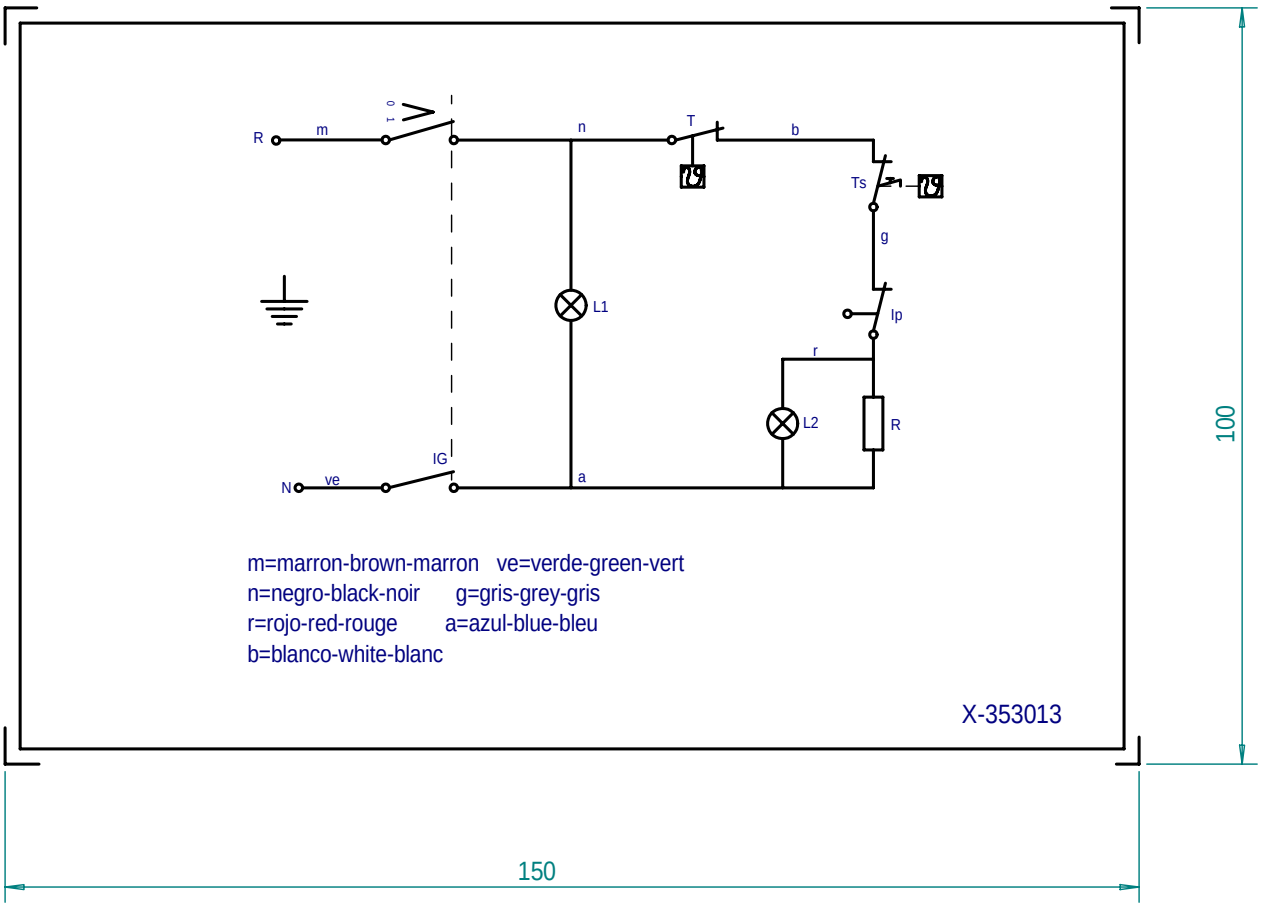

NOTA: - LAS INSCRIPCIONES RESISTIRAN SIN MODIFICACION APRECIABLE, EL FROTAMIENTO DURANTE 15 SEG. DE UN ALGODON EMPAPADO EN GASOLINA.

IG = Interruptor general
L1 = Lampara funcionamiento
T = Termostato regulable (60-220C)
Ts = Limitador (245)
L2 = Lampara calentamiento
Ip = Micro seguridad
R = Resistencia

Plastico blanco alto brillo

	Esquema teorico adhesivo FI-4			X-353013		
Nº	Pieza	Cant.	Material	Nº Clasificacion	Acabado	
Nº	Modificacion		Propuesta de	Fecha	Tolerancias generales	
1	Eliminar indicacion temperatura		Maillo	92-1-24		
2	Modif.general(pasar a fabrica.interior)		Plazaola	22-4-97		

	Firma	Fecha
Dibujado	JON	92-1-24
Proyectado		
Comprobado		

FAGOR
Fagor Industrial,Koop.Elk, Mugatua

Mecanizado superficial

Escala

FREIDORAS

Plano hau ez daiteke erabil ez berrizta gure baimenitz gabe

Plano numero HB-13812 -2

Sustituye al N°

Sustituido por

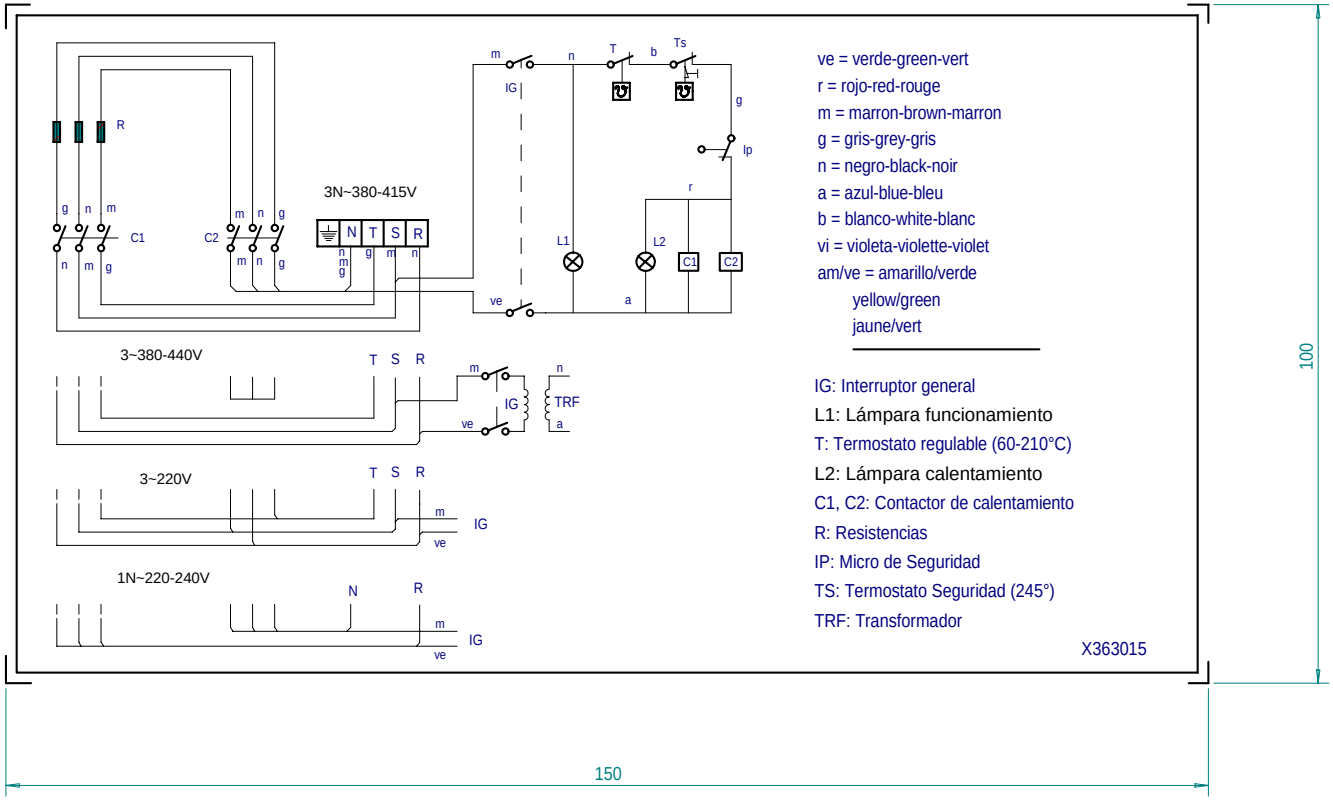

FREIDORAS ELECTRICAS CAFETERIA

Plastico blanco alto brillo

NOTA

- LAS INSCRIPCIONES RESISTIRAN SIN MODIFICACION APRECIABLE, EL FROTAMIENTO DURANTE 15 seg. DE UN ALGODON EMPAPADO EN GASOLINA.

	FE-710, FE-18, FE-25, FE-71/15, FE-91/20				
	Esquema teorico adhesivo FE-6, FE-8		X363015		
Nº	Pieza	Material	Nº Clasificacion	Acabado	
Nº	Modificacion	Propuesta de	Fecha	Tolerancias generales	
1	Eliminar indicacion temperatura y introducir 1N~50Hz 220V	Maillo	92-1-24	<5± / 5–25± : / 25–50± :	50–100± : / >100± / ○±
2	Cambiar indicacion de tensiones	oregi	96-5-21		
3	Modifi.general(pasar a fabric.interior)	Plazaola	97-4-23		

	Firma	Fecha
Dibujado	JON	92-1-24
Proyectado		
Comprobado		
Escala		

FAGOR

Fagor Industrial,Koop.Elk, Mugatua

Mecanizado superficial

FREIDORAS

Plano hau ez daiteke erabil ez berrizta gure baimenitz gabe

Plano numero HC-14145 -3

Sustituye al N° HC-13663-3

Sustituido por

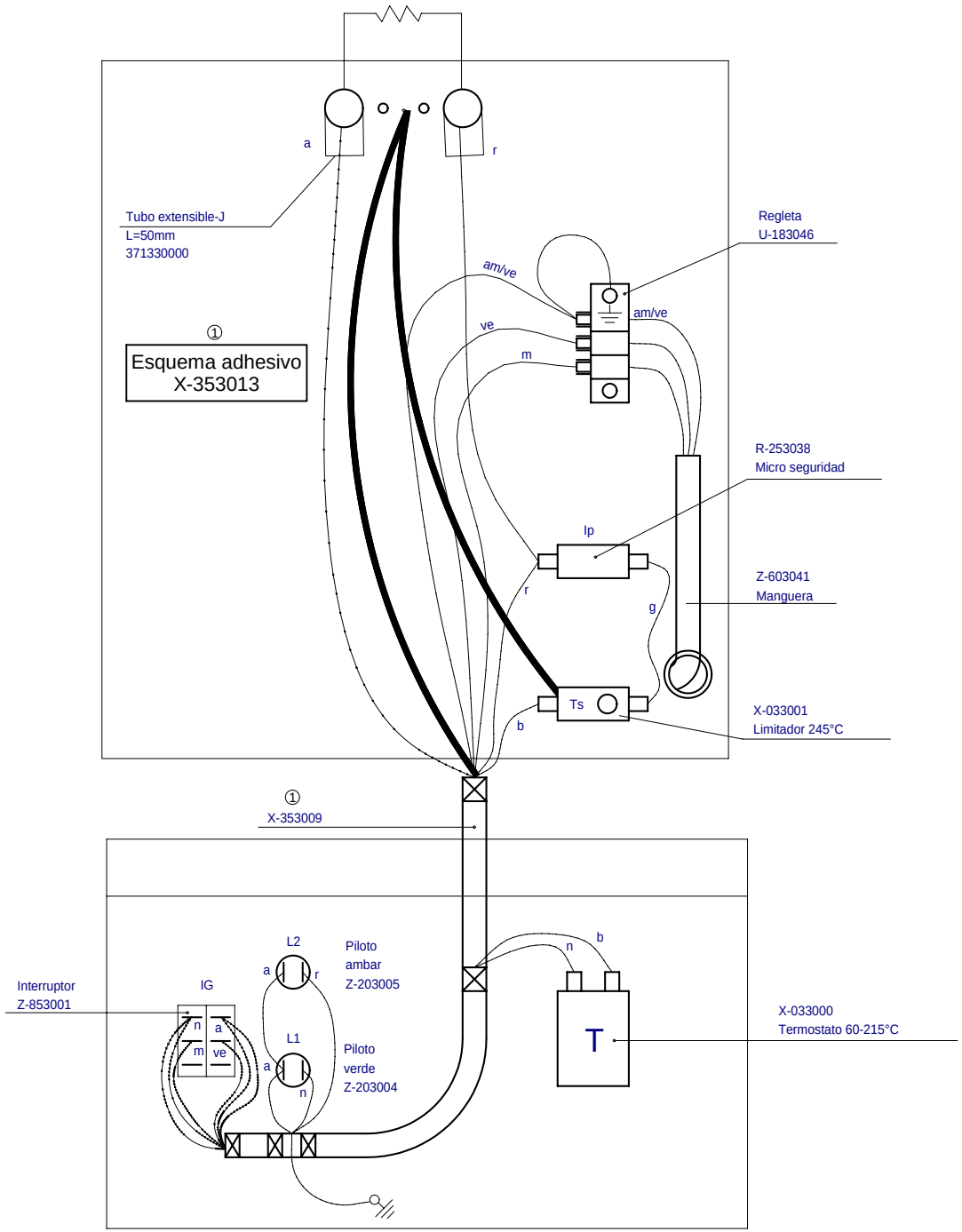

Resistencia FE-4

Potencia 3000W

Plano HC-13914-1

220V X-353005

240V X-353003

	Plano de montaje FI-4			X-353001		
Nº	Pieza	Cant.	Material	Nº Clasificacion	Acabado	
Nº	Modificacion		Propuesta de	Fecha	Tolerancias generales	
①	Varios		Maillo	93-10-7	<5± 50–100± : 5–25± : >100± 25–50± : ○±	

	Firma	Fecha
Dibujado	Kontxi	17/4/91
Proyectado		
Comprobado		

FAGOR

Fagor Industrial,Koop.Elk, Mugatua

Mecanizado superficial

Escala 1/1

FREIDORAS

Plano hau ez daiteke erabil ez berrizta gure baimenitz gabe

Plano numero HC-14157 -1

Sustituye al N°

Sustituido por

RESISTENCIAS	FE-6	FE-8
Potencia	1500W	2000W
Plano	HC-13994	HC-13985
220/380	X-363005	X-373005
240/415	X-363007	X-373010

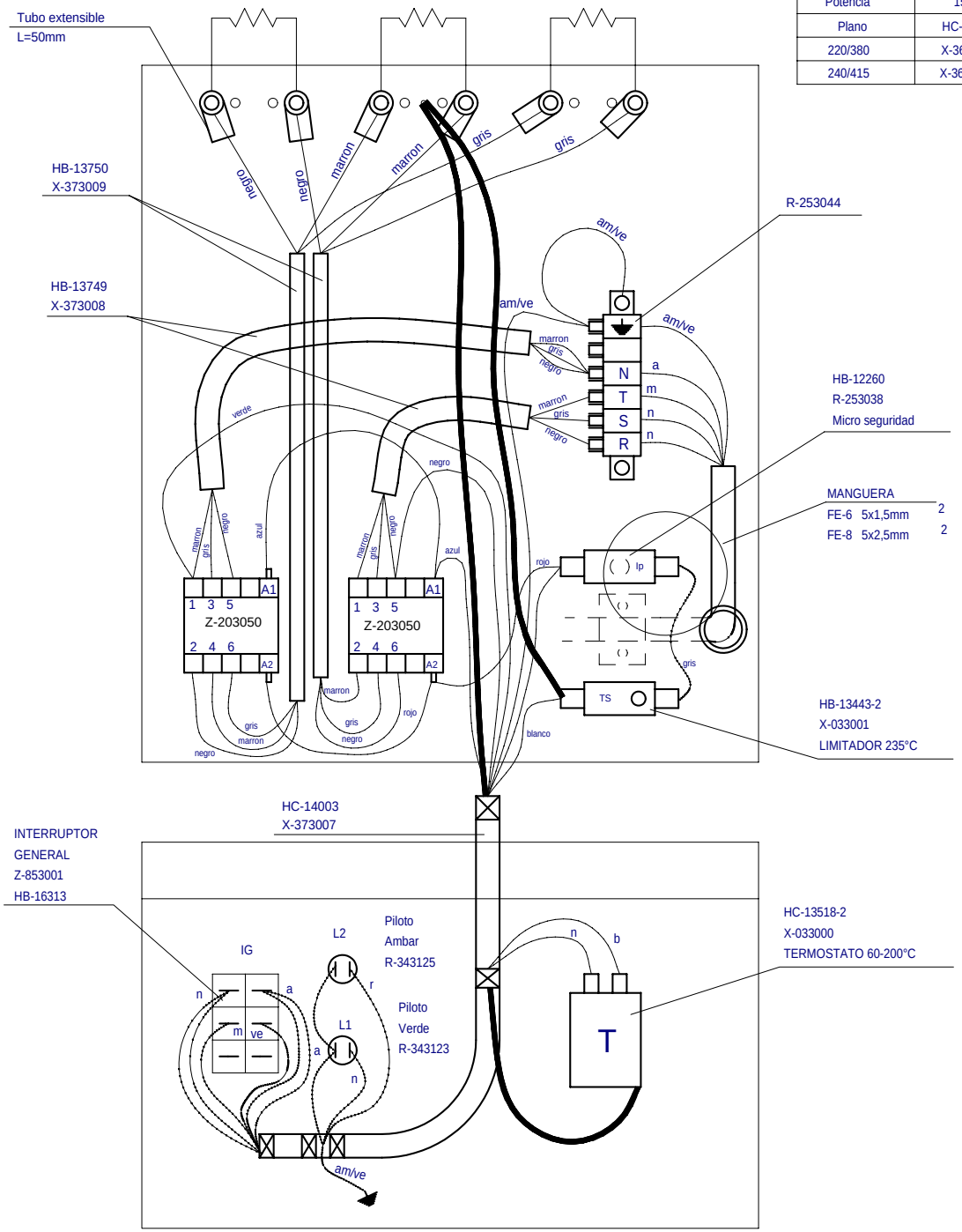

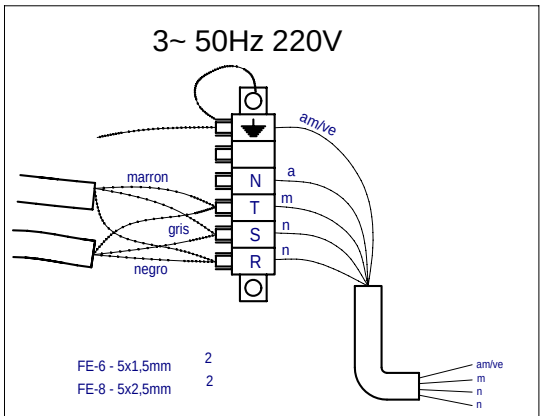

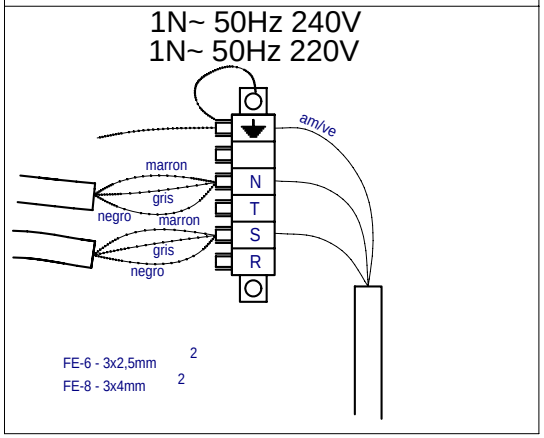

	Esquema montaje FE-6/FE-8		380/415V	X-363003		
Nº	Pieza	Cant.	Material	Nº Clasificacion	Acabado	
Nº	Modificacion		Propuesta de	Fecha	Tolerancias generales	
					<5± 50–100± :	
					5–25± : >100±	
					25–50± : ○±	

	Firma	Fecha
Dibujado	KONTXI	19/9/91
Proyectado		
Comprobado		
Escala		

FAGOR

Fagor Industrial,Koop.Elk, Mugatua

Mecanizado superficial

FREIDORAS

Plano hau ez daiteke erabil ez berrizta gure baimenitz gabe

Plano numero
HC-14156

Sustituye al N°

Sustituido por