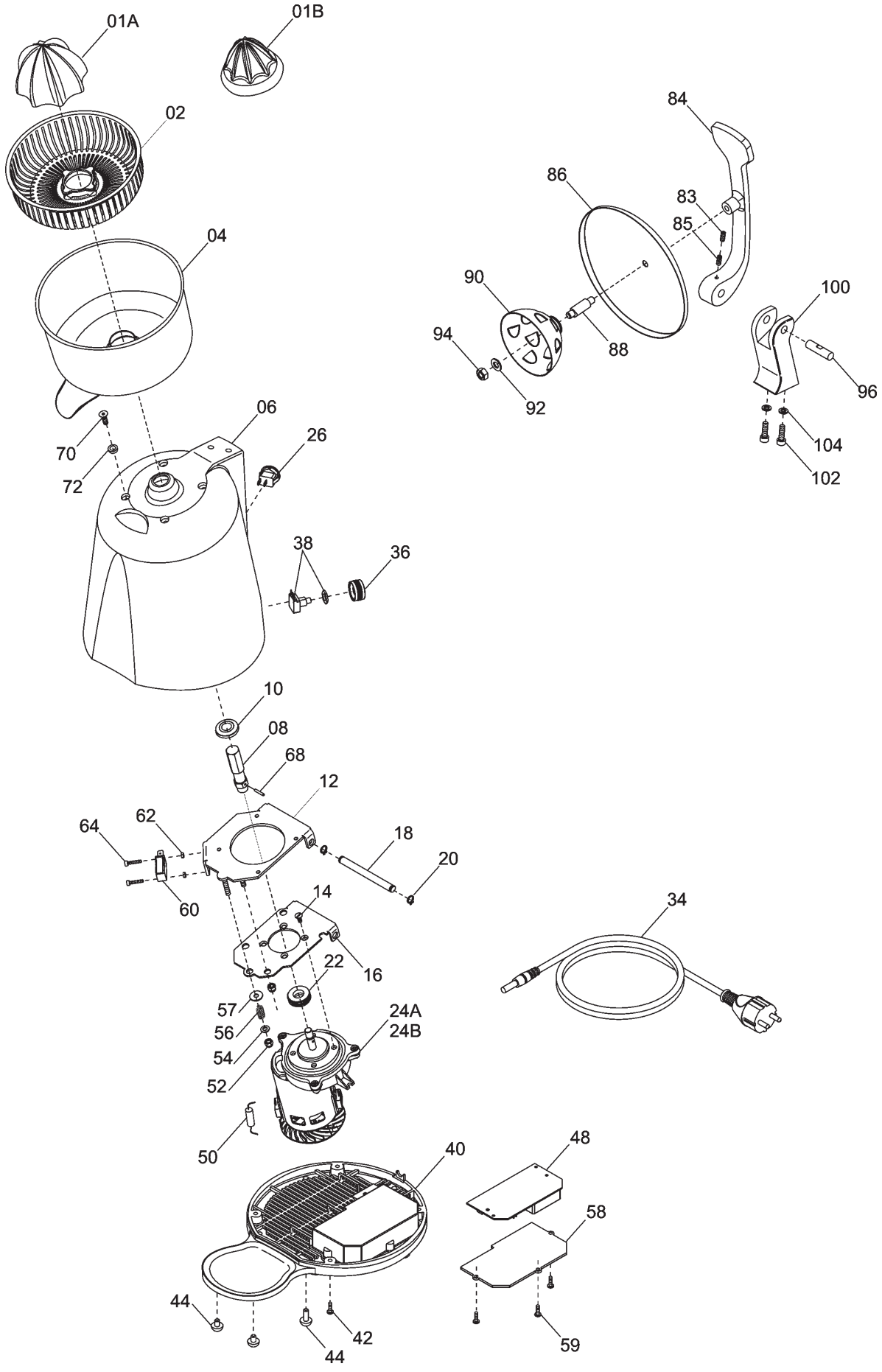
01A
01B
02
04
06
26
70
72
38
36
10
08
68
12
64
62
18
20
60
14
16
22
57
56
54
52
24A
24B
50
40
48
58
44
42
44
59
84
86
83
85
90
94
88
92
100
96
104
102
34

MERCURIO LEVA CE Tav. Unica

Riferir	Nome prodotto	Codice
01A	PIGNA GRANDE MRC	IB4000730
01B	PIGNA LIMONI MRC	IB4000735
2	SETACCIO STATICO MRC	IB4000750
4	VASCHETTA ALTA MRC	IB1000002
6	CAMPANA ANODIZZATA MRC	IB1281800
8	ESAGONO INOX PER PIGNA MRC	IB2080703
10	GUARNIZIONE ALBERO PLL	IB4180700
12	FLANGIA SUPERIORE MICRO PLL	IB2420700
14	VITE SVASATA CROCE IX M4X10	IB77VSC04X10
16	FLANGIA INFERIORE PLL	IB2420710
18	PERNO FLANGIA PLL	IB2080710
20	SEEGER INOX EST.08	IB77SE08
22	CUSCINETTO REGGISPINTA PLL	IB7300700
24B	MOTORE 110V/60 COMPL. PLL	IB9865137
24A	MOTORE 230V/50 MN COMPL. PLL	IB9865132
26	INTERRUTTORE ROTONDO MRC	IB5800102
28	PRESSACAVO PA 228 PLL	IB5900700
34	CAVO ALIMENTAZ.SHUKO+PASSAC.STAMP.	IB5504003
36	MANOPOLA VARIAT.VELOCITA	IB4200701
38	POTENZIOMETRO 100K X VARIATORE	IB5940010
40	FONDO CAMPANA NERO MRC	IB4000760
42	VITE TC CROCE ZINC. M4X14	IB76VCR04X14
44-46	KIT PIEDINO GOMMA (5 PZ)	IB4306402A
48	SCHEDA C/ FILTRO MRC	IB5940703
50	BOBINA CABL. FILTRO PLL	IB5990705
52	DADO ZIN. M5 AUTOBLOCC. PLL	IB76D05A
54	RONDELL.INOX D 05 PLL	IB77R05
56	MOLLA PER FLANGIA PLL	IB76M0700
58	COPERCHIETTO FONDO MRC	IB4000761
59	VITE AUT.TC CROCE ZINC. 3,5X13	IB76VCR03,5X13
60	MICRO PER FLANGIA PLL	IB5820700
62	DADO ZIN. M3 MEDIO PLL	IB76D03M
64	VITE TE INCASS.IX M3X16	IB77VEI03X16
70	VITE SVASATA CROCE IX M5X14	IB77VCSC05X14
72	PIEDINI X VASCHETTA MRC	IB4180712
83	GRANO INOX 5X6 PIANO	IB77G05X06P
84	LEVA ANODIZZATA MRC	IB1280805
85	GRANO INOX 5X6	IB77G05X06C
86	COPERTURA ACCIAIO LEVA PLL	IB2260715
88	DIST. INOX X LEVA PLL	IB2080716
90	LUNETTA ACCIAIO LEVA PLL	IB2260725
94	DADO INOX MEDIO M 8 SX PLL	IB77D08MS
96	PERNO LEVA IX MRC	IB2080720
98	DADO INOX CIECO M 8 PLL	IB77DC08
100	SUPP.LEVA ANODIZZATA MRC	IB1280810
102	VITE TE INCASS.ZINC.M 6 X 25	IB76VEI06X25
104	RONDELLA ZIN. GLOVER D.6	IB76RG06