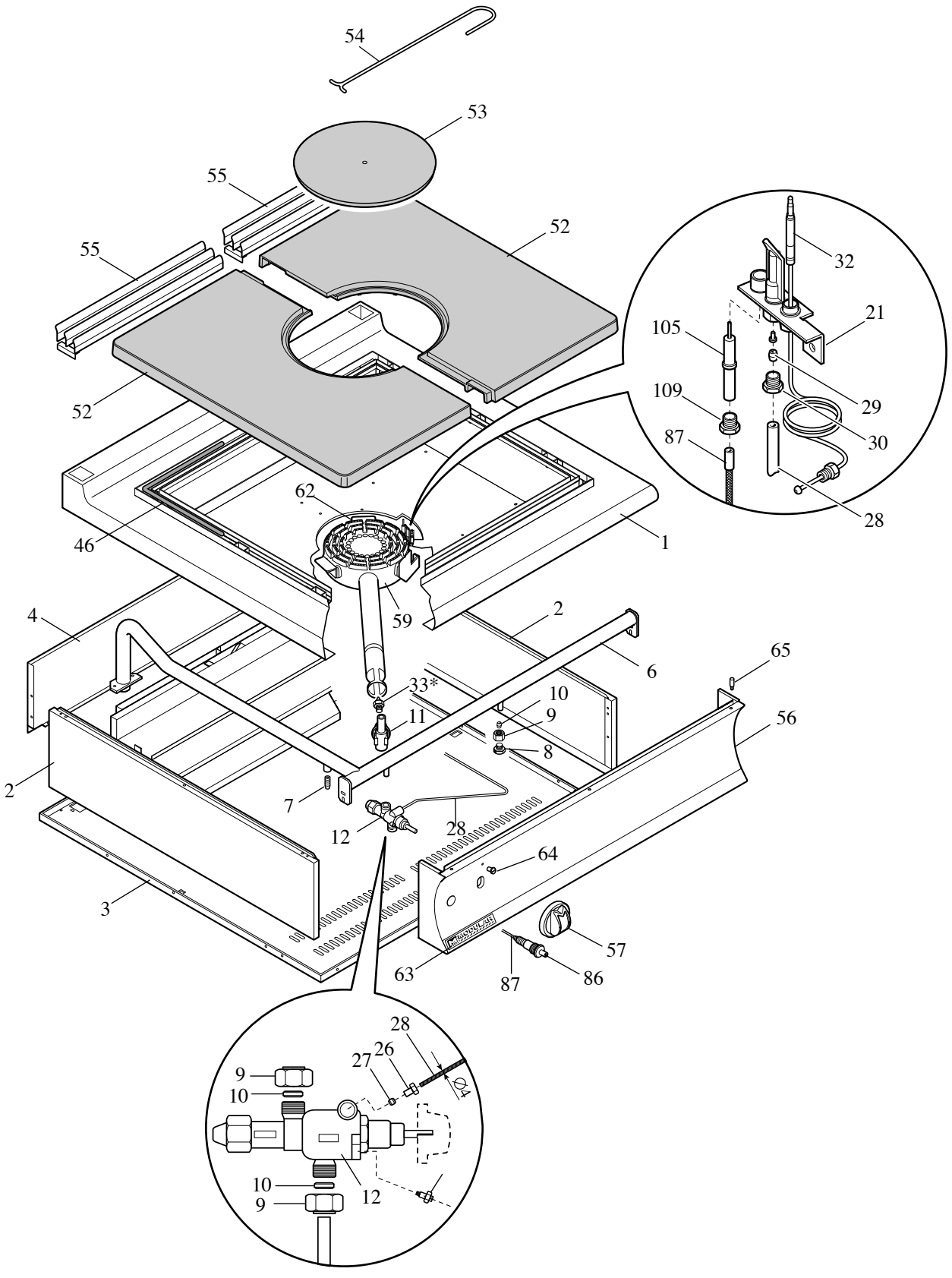
54
53
55
55
52
52
32
21
105
109
87
29
30
28
62
46
1
59
4
2
6
65
33*
10
9
11
8
56
2
7
12
28
64
3
57
63
87
86
28
27
26
Ø4
9
10
10
9
12

MODULAR

LISTA RICAMBI

code 2531061.00

ED. 01-08

CUCINA TUTTAPIASTRA GAS

MOD. 94 TPG

POS.	CODICE	RIF. MODIFICHE	DESCRIZIONE	PREZZO
1	911.806.00		Ass. piano	
2	921.749.00		Fianco top	
3	922.483.00		Fondo top cucina 94	
4	921.775.00		Schienale top 94	
6	975.193.00		Rampa gas 94 TPG	
7	641.012.00		Vite x presa di pressione	
8	973.004.00		Tappo M16x1,5	
9	673.011.00		Dado per bicono D.10	
10	673.001.00		Bicono D. 10	
11	973.001.00		Portaugello piani di cottura	
12	671.001.00		Rubinetto gas in sicurezza SC PEL 21 S	
21	972.036.00		Pilota completo	
26	673.013.00		Raccordo bicono M10x1	
27	673.003.00		Bicono D.4	
28	975.248.00		Conduttura gas pilota	
29	673.007.00		Bicono D.4 (0160)	
30	673.013.00		Raccordo bicono D.4 M10x1	
32	672.099.00		Termocopia M9x1 L=850	
33*	674.095.00		Ugello D:260 "Metano"	
33*	674.007.00		Ugello lungo D.180 "GPL"	
46	953.004.00		Corda fibravetro 12x12	
52	981.058.00		Semipiastra 90 TPG	
53	981.059.00		Piattello ghisa TP	
54	683.028.00		Gancio disco centrale TP	
55	911.742.00		Ass. griglia camino	
56	911.809.00		Ass. cruscotto 94 TPG	
57	912..064.00		Ass. manopola grigia gas pilota	
59	972.027.15		Ass. bruciatore TP	
62	923.271.00		Piatto riduzione foro bruciatore	
63	250.389.00		Marchio	
64	682.003.00		Placchetta per indice	
65	941.076.00		Perno fissaggio cruscotto	
86	672.006.00		Accenditore piezo	
87	666.001.00		Cavo accenditore forno L=500	
105	672.028.00		Candela M4 L=67	
109	673.014.00		Raccordo fissaggio candela 0974037	