SAGI - ARMADIO REFRIGERATO 218 CM CON PIANO REFRIGERATO
QL21RPR - 11-09-2013 »

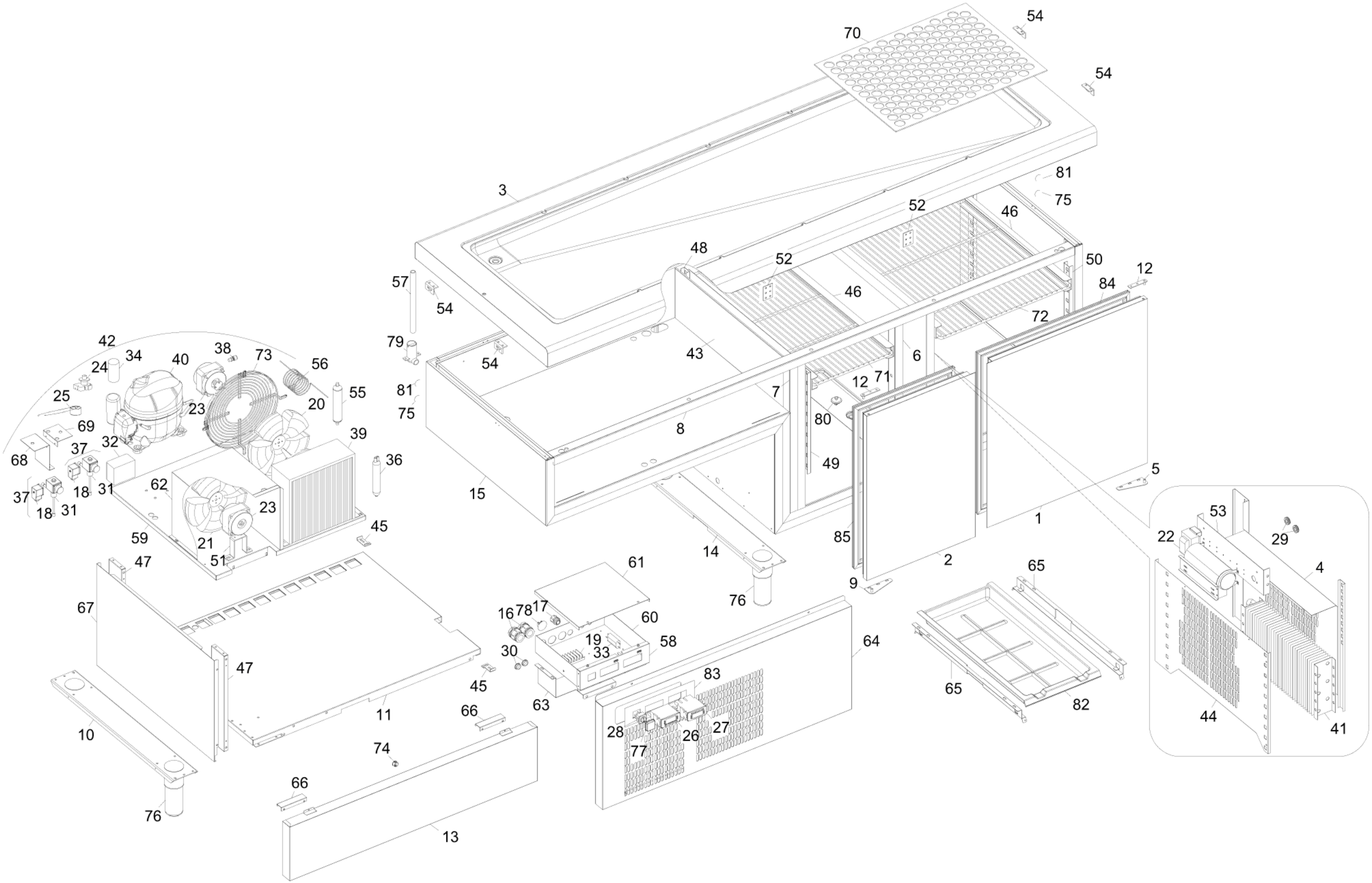

SAGI - ARMADIO REFRIGERATO 218 CM CON PIANO REFRIGERATO
QL21RPR - A000530-GRUPPO ALZATE DI DISTRIBUZIONE - 11-09-2013 »

