MODULAR
MOD. 110/50 CPG
ED. 01-08
TAV. 253.739.01

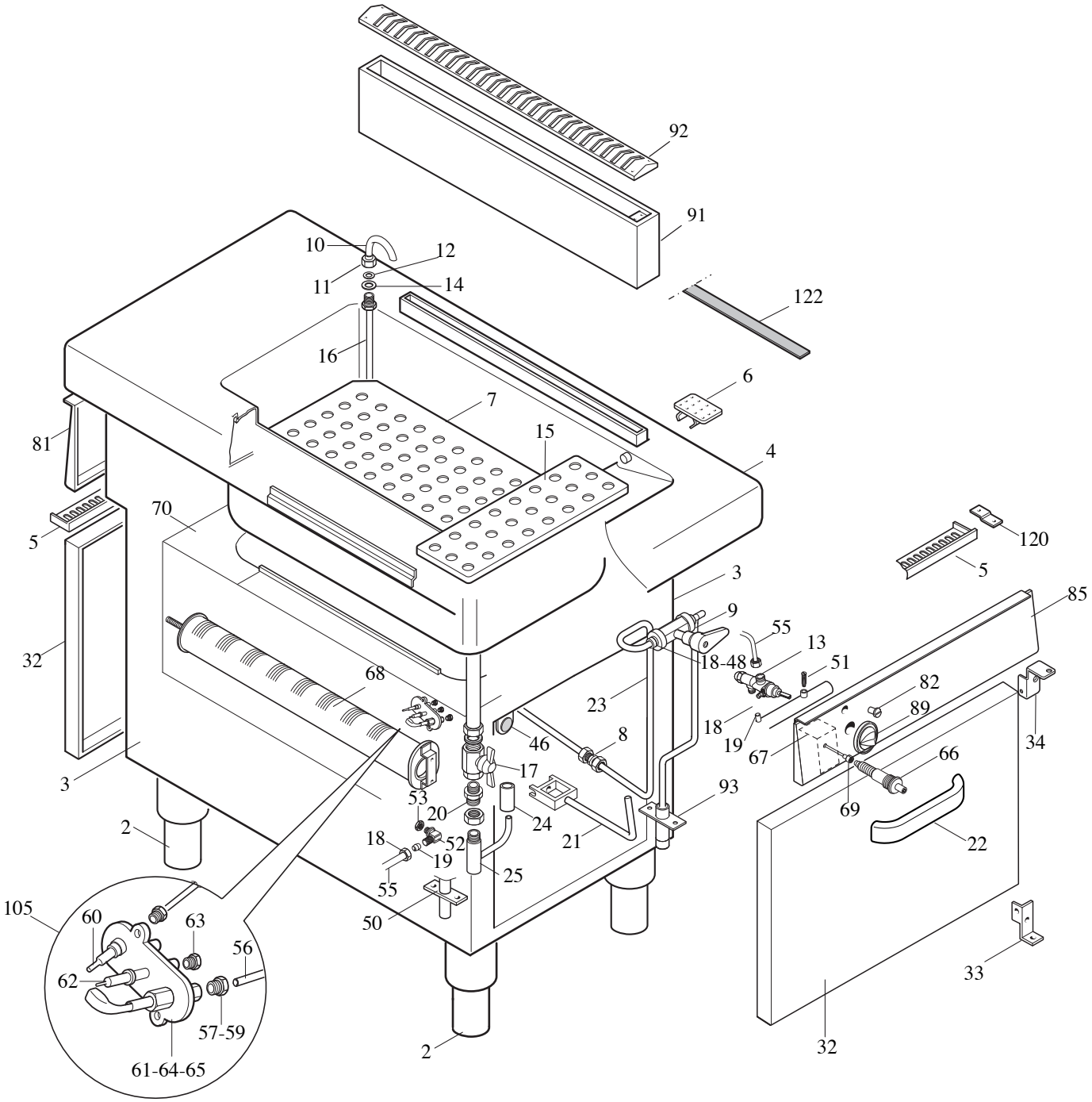

MODULAR

LISTA RICAMBI

cod. 253.740.01

CUOCIPASTA A GAS

ED. 01-08

MOD. 110/50 CPG

POS.	CODICE	RIF. MODIFICHE	DENOMINAZIONE	PREZZO
2	912.033.00		Piede 2" vite M10	
3	921.228.13		Fianco cucina pass.su vano 110	
4	911.289.13		Ass. piano vasca110/50 CPG	
5	922.270.00		Fascia ant. fondo Top 110/50 CPG	
6	611.266.00		Assieme filtro foro scarico 1"	
7	911.758.00	sost.il611.505.00 dal01/01/08	Assieme falsofondo cuocipasta	
8	978.004.00		Raccordo dritto per tubo	
9	678.065.25		Rubinetto carico acqua	
10	631.030.00		Curva entrata acqua vasca	
11	641.040.00		Dado 1/2" gas per curva entrata H_2O	
12	0836.18102.0		Guarnizione D.18x10x2	
13	671.001.00		Rubinetto gas di sicurezza sc. Pel.21S	
14	0840.20213.0		Guarnizione D.30x21x8	
15	921.816.00		Ripiani cesti cuocipasta	
16	911.951.00	sost.il 911.293.00 dal01/01/08	Ass. tubo carico acqua posteriore	
17	678.014.00		Valvola a sfera 1" gas con farfalla	
18	673.001.00		Bicono D.10	
19	673.011.00		Dado per bicono D.10 M16x1,5	
20	0716.10080.0		Bocchettone M-F 1"	
21	911.952.00	sost.il 911.297.00 dal01/01/08	Ass. maniglia scarico	
22	911.056.15		Ass.maniglia porta vano	
23	931.120.00		Tubo alimentazione acqua	
24	652.015.00		Tubo gomma troppo pieno	
25	611.264.00		Ass. collettore scarico	
32	911.445.00	sost.il 921.272.00 dal01/01/08	Ass. portina vano 110/50	
33	611.177.00	sost.il 623.107.00 dal01/01/08	Ass.cerniera Dx porta	
34	611.178.00	sost.il 623.108.00 dal01/01/08	Ass.cerniera Sx porta	
46	684.007.00		Magnete	
48	673.017.00		Dado per bicono D.3/8"	
50	975.029.00		Ass. rampa 90/40 FTG	
51	641.012.00		Vite per presa di pressione M4	
52	673.023.00		Portaugello per tubo	
53	673.224.00		Dado portaugello M14x1	
55	975.114.13	sost.il 975.113.00 dal01/01/08	Collegamento rubinetto bruciatore 110/50	
56	975.133.00		Tubetto collegamento pilota 110/50 CPG	
57	673.013.00		Raccordo per bicono D.4 M10	
59	673.003.00		Bicono D.4 Target 0957009	
60	672.001.00		Termocoppia Target M9x1L.500	
61	672.014.00		Pilota Target 2 fiamme 0140011 Sit	
62	672.015.00		Candela M4 Target-0915024 Sit	
63	673.014.00		Raccordo fiss. candela 0974037 Sit	

MODULAR

LISTA RICAMBI

cod. 253.740.01

CUOCIPASTA A GAS

ED. 01-08

MOD. 110/50 CPG

POS.	CODICE	RIF. MODIFICHE	DENOMINAZIONE	PREZZO
64*	674.000.00		Ugello Target metano D.36	
65*	674.001.00		Ugello Target GPL D.19	
66	672.006.00		Accenditore piezoelettrico	
67	623.064.00		Protezione per piezoelettrico	
68	672.072.15		Bruciatore D51xL.430-13500Kcal/h	
69	666.001.00		Cavo accensione L.500	
70	911.897.00	sost.il 911.296.00 dal01/01/08	Ass. camera comb. 110/50 CPG	
81	921.264.00		Cruscotto neutro 110/50	
82	682.003.00		Placchetta per indice	
85	921.265.13		Ass. cruscotto 110/50 CPG	
89	912.003.00		Ass. manopola gas + pilota De 82	
91	911.024.00		Ass. alzatina posteriore 90/80	
92	9211097.00	sost.il 911.107.00 dal01/01/08	Griglia alzatina 90/80	
93	931.121.00		Ass. tubo carico acqua	
105*	672.013.00		Ass. pilota TARGET SIT metano	
105*	672.017.00		Ass. pilota TARGET SIT GPL	
120	623.002.13		Squadretta fiss. cruscotto	
122	922.296.00		Lama giunzione piani 110	