SAGI - ARMADIO 218 CM CON VASCA BAGNOMARIA 6 x 1/1 GN
QE21VB - 15-12-2004 » 20-04-2009

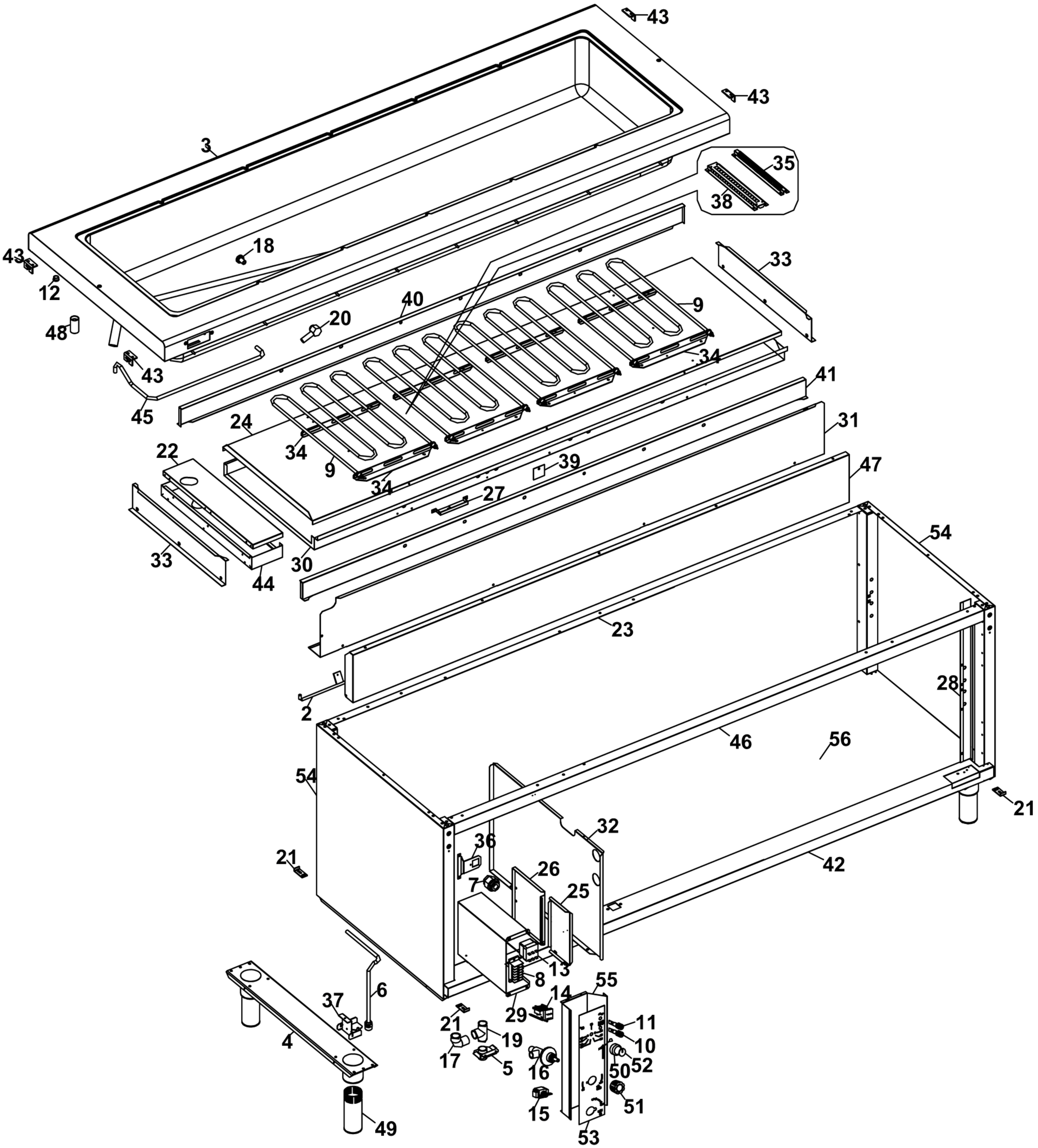

SAGI - ARMADIO 218 CM CON VASCA BAGNOMARIA 6 x 1/1 GN
QE21VB - A000530-GRUPPO ALZATE DI DISTRIBUZIONE - 15-12-2004 » 20-04-2009

