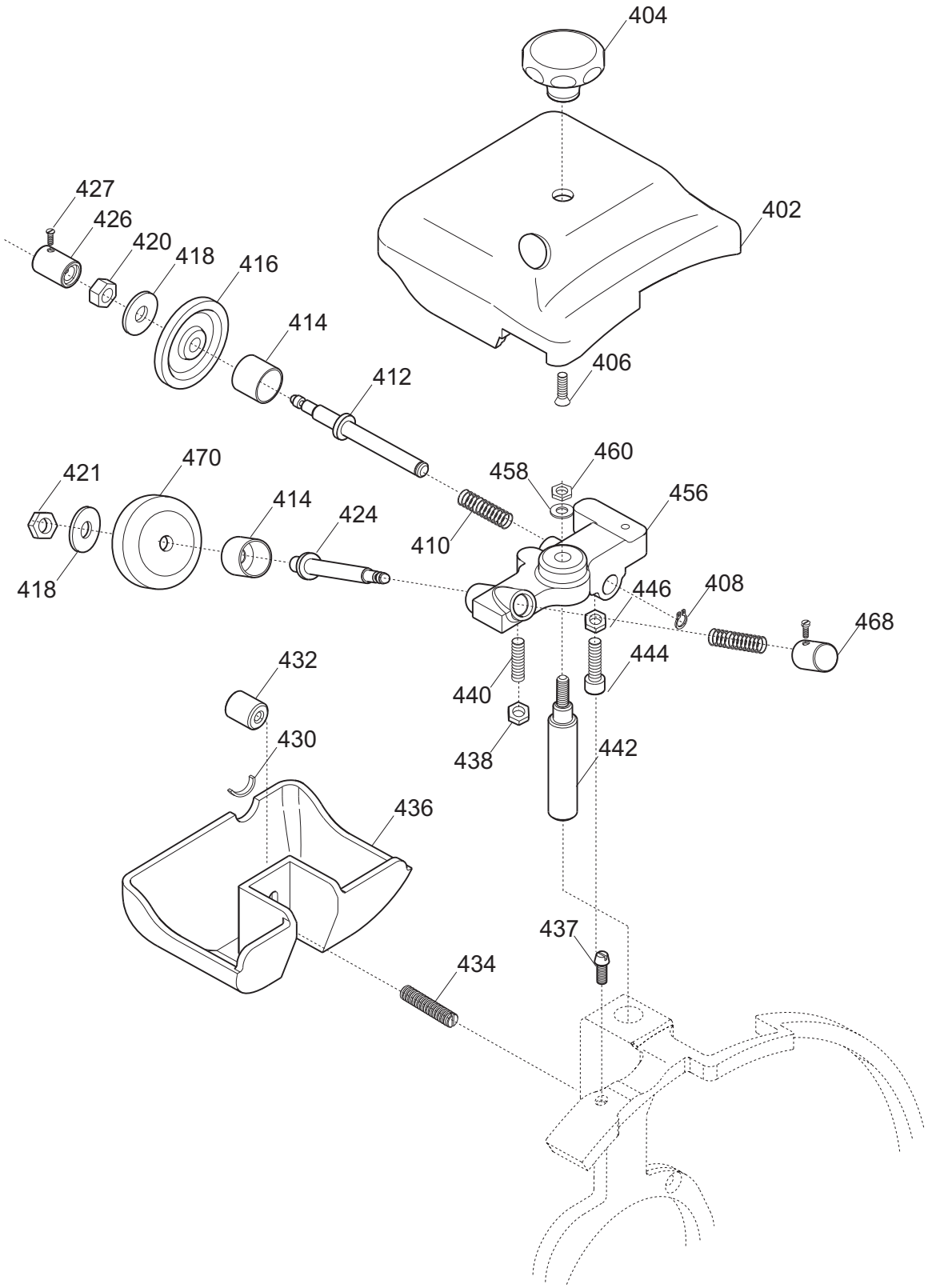
404
402
427
426
420
418
416
414
406
412
460
458
456
421
470
414
424
410
418
446
408
468
432
444
440
438
442
430
436
437
434

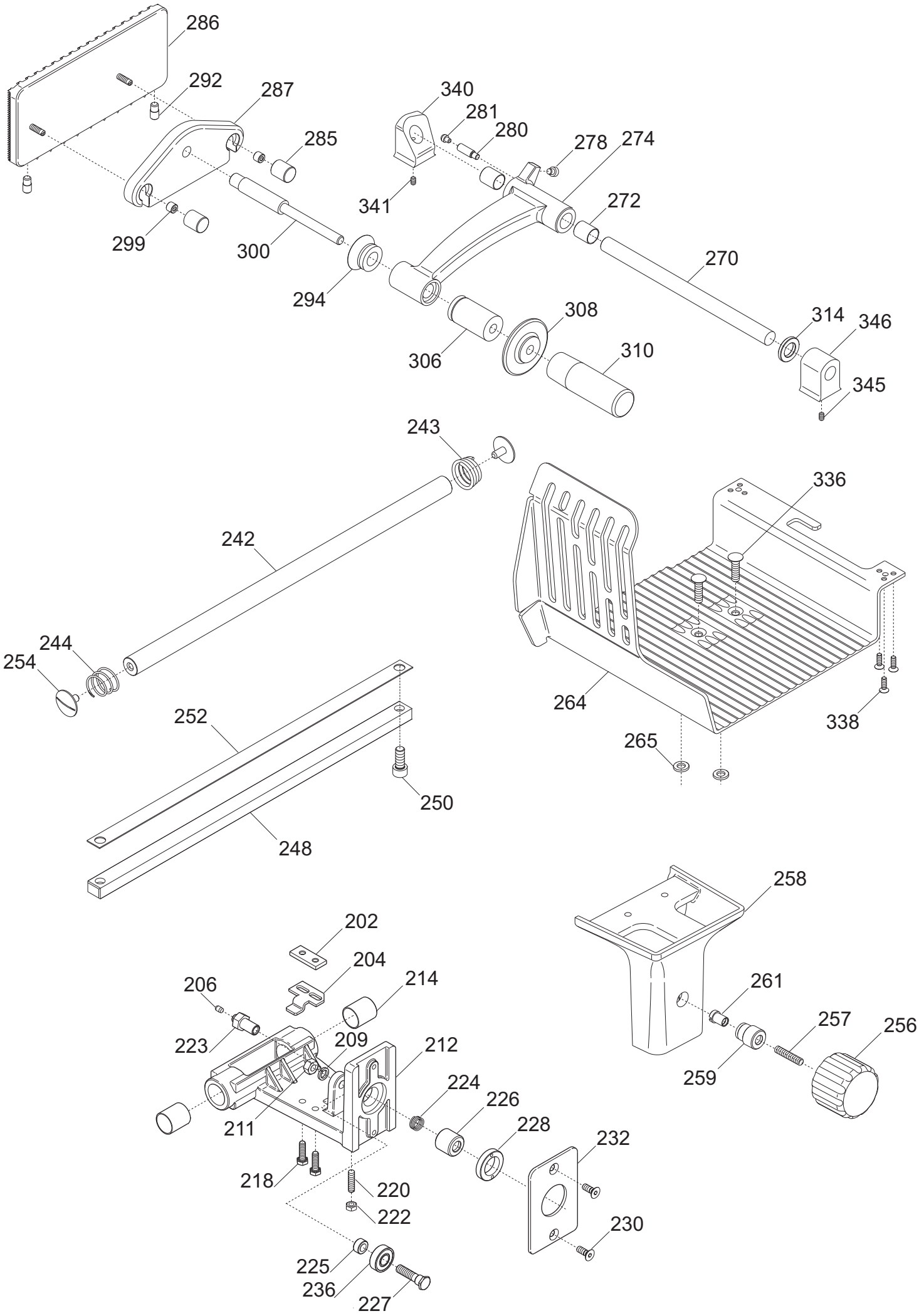
286
292
287
285
299
300
340
281
280
278
274
341
272
270
294
308
306
310
314
346
345
243
242
244
254
336
264
338
265
252
250
248
258
202
204
214
206
223
209
212
261
257
256
259
224
226
228
232
211
218
220
222
230
225
236
227

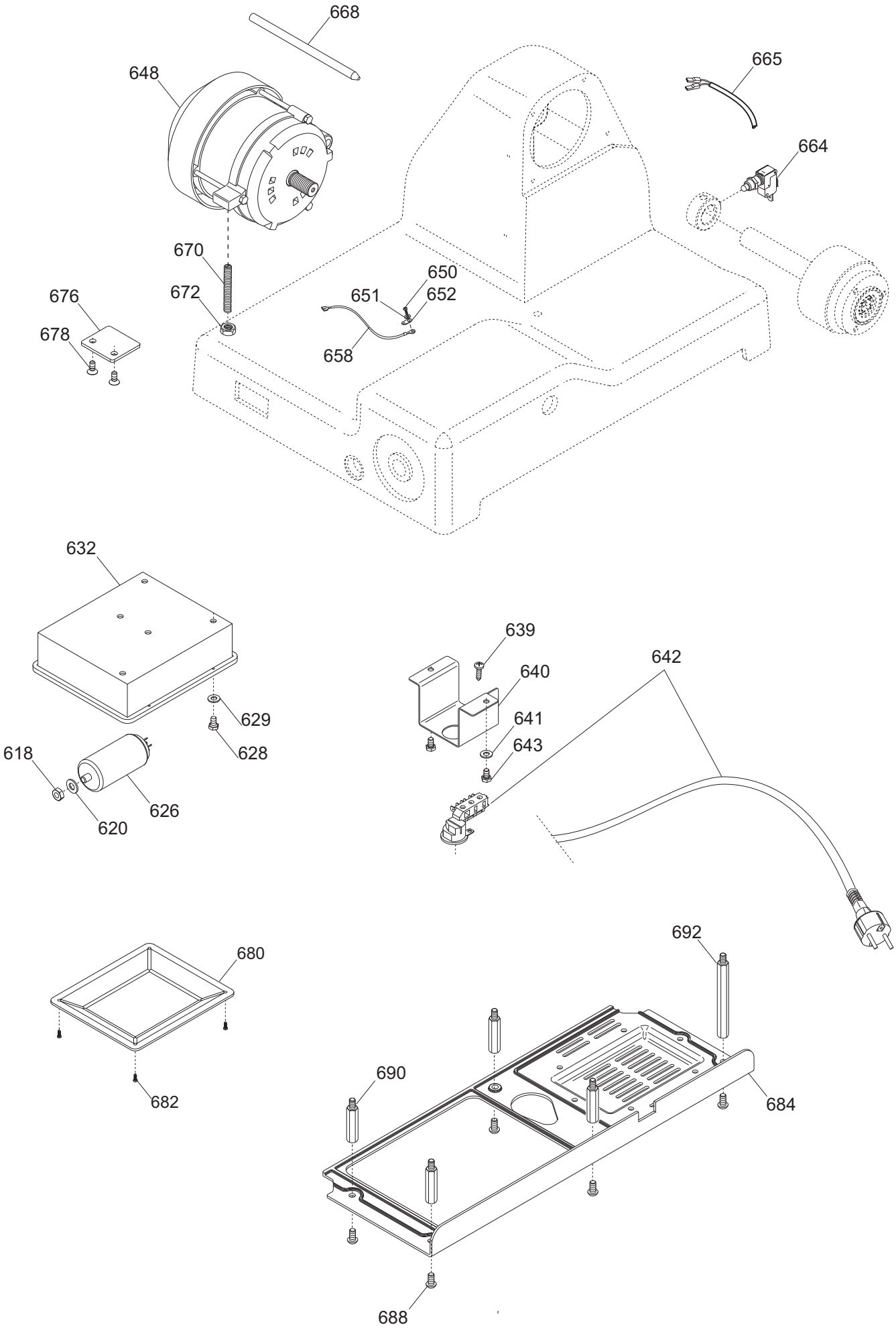
668
648
665
664
670
650
676
672
651
652
678
658
632
639
640
642
629
641
643
628
618
626
620
680
692
690
684
682
688

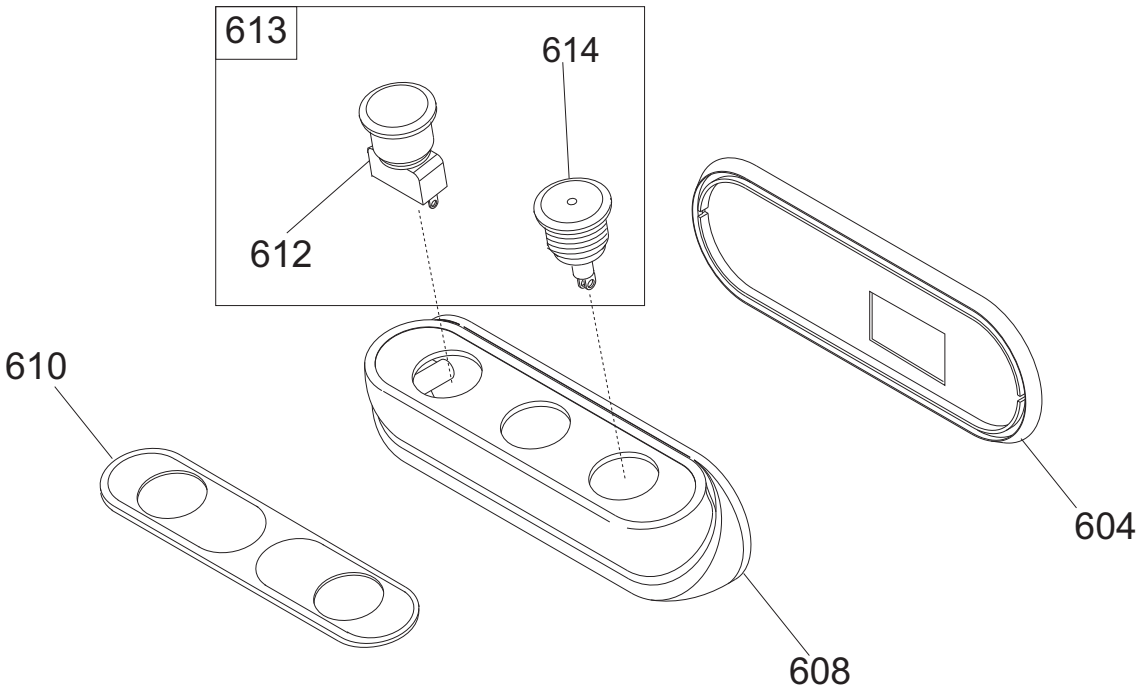
613
614
612
610
608
604

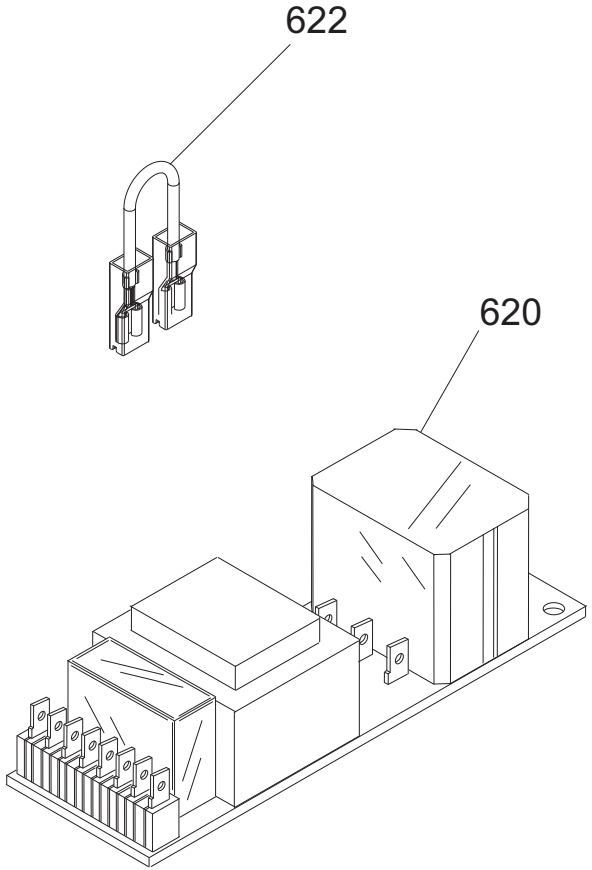
622
620

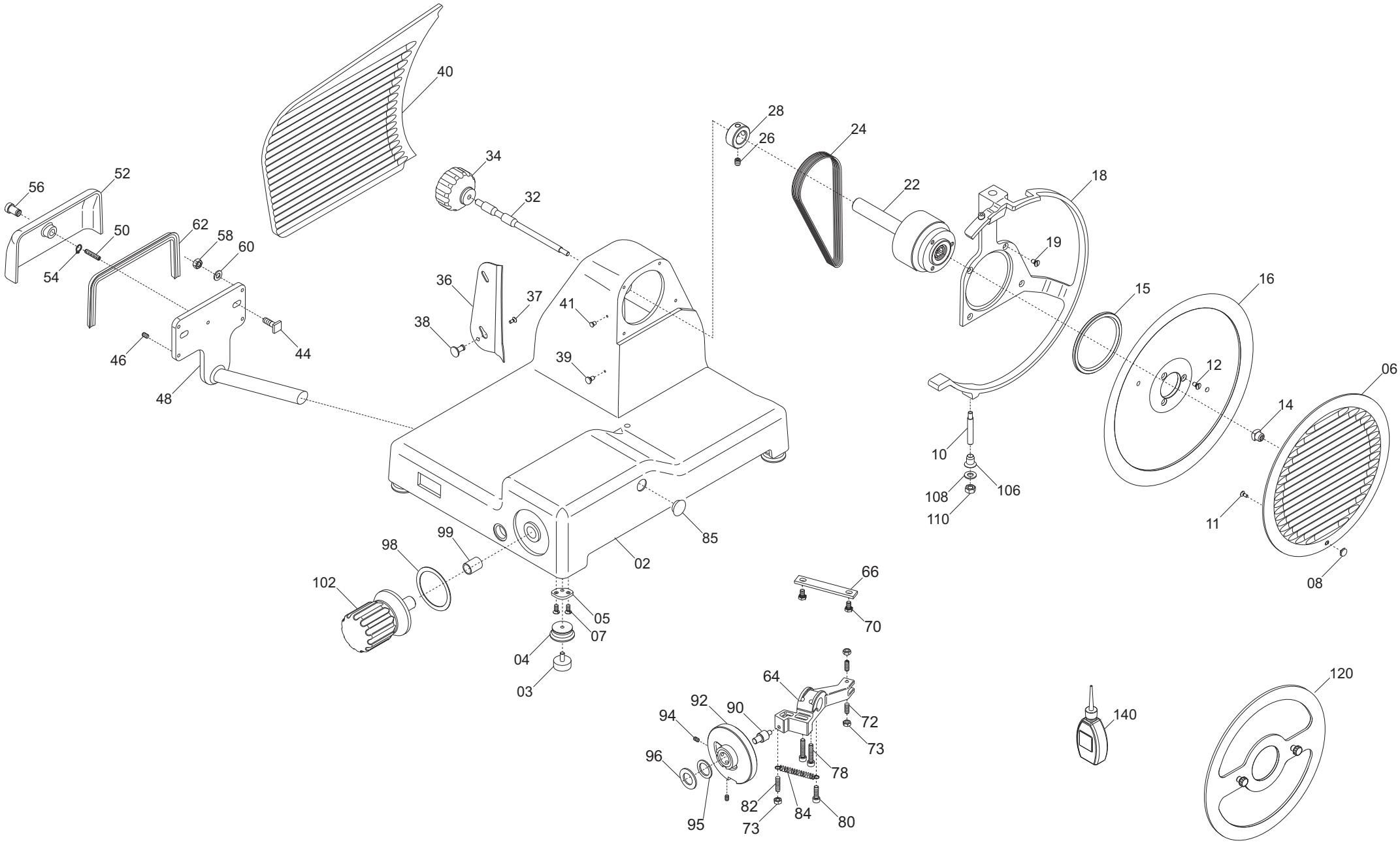
40
28
26
24
34
32
22
18
56
52
50
62
58
60
54
19
36
37
41
15
16
38
44
46
39
12
06
48
14
10
106
108
110
11
85
99
98
02
102
66
05
70
07
04
03
64
120
92
90
94
72
140
73
96
78
82
84
80
95
73

**Pulsantiera GIOTTO 300 VCO Top CE**

| Riferiment | Nome prodotto | Codice |
|---|---|---|
| - | CORPO PUL.SIDNEY MONTATA NO GUAR | 19702030 |
| 604 | GUARNIZIONE PULSANT.NEUTRA TONDA | 19563034 |
| 608 | SCATOLA PULSANTI SIDNEY | 19563124 |
| 610 | MASCHERINA X PULSANTIERA SIDNEY | 19420163 |
| 612 | PULS.ACC. NO | 19410135.08 |
| 613 | PULS.ACC.+PULS.SP.NO-NC STAG.+CABL. | 19410135C.08 |
| 614 | PULS.ACC.CON SPIA | 19410136.08 |
| 620A | SCHEDA POT.LED SID 110-230 OM.UL CB | 19411102 |
| 620B | SCHEDA POT.LED SID 400 OM. CB | 19411103 |
| 622 | CAVETTO X PONTE SCHEDA POT SID.UL | 19410742 |
| 2 | CASSA 250-275-300 GTT OSS | 19510120 |
| 3 | PARAC.PIEDINO D.25X10-M6X15 CNV TOP | 19560160 |
| 4 | PIEDINO CNV 250 OSSIDATO | 19522625 |
| 5 | PIASTRINA PIEDINI CNV | 19540670 |
| 6 | INT.LAMA 300 G MRR DAL 09 OSSID. | 19510235 |
| 7 | VITE TSP- DIN 963 M 5X14 | IX2963005014 |
| 8 | POMELLO PARALAMA _ LAV | 19021110 |
| 10 | PERNO X ANELLO MRR 250 C SG | 19534082 |
| 11 | VITE TSP- DIN 963 M 4X12 | IX2963004012 |
| 12 | VITE TSP- DIN 963 M 5X14 | IX2963005014 |
| 14 | QUADRETTO PARALAMA CNV-(MRR) | 19530901.10 |
| 15 | ANELLO TENUTA 80X95X5 SC NBR | 19562140 |
| 16 | LAMA 300 - 40/3/254 NAZ. F.ESTR. | 18300403254F |
| 18 | AN.PR.LAMA 300 GTT | 19513027 |
| 19 | VITE TSP- DIN 963 M 5X12 | IX2963005012 |
| 22 | PULEG.PRES.MONT.GTT. 250-300 | 19700320 |
| 24 | CINGH.PIAT.GTT TB2 480 X 8 | 19310220 |
| 28 | ANELLO PORTA MICRO 250-330 | 19540905 |
| 32 | TIRANTE PARALAMA GTT 250-300 | 19530525 |
| 34 | MAN. TIR.PARALAM. LNR | 19522610 |
| 36 | PARAFETTA ACCIAIO GTT 300 | 19531038 |
| 37 | VITE TSP- DIN 963 M 4X08 | IX2963004008 |
| 38 | POMELLO PARALAMA _ LAV | 19021110 |
| 39 | PRIGIONIERO PARAF.LNR MNZ 250/385 | 19336052 |
| 40 | VELA 300 GTT CE OSSIDATA | 19510327 |
| 41 | VITE INOX PARAFETTA 300:385 | 19335011 |
| 44 | VITE BLOCC.VELA M8 X 24 MRR.300 SV | 193350032 |
| 46 | VITE SENZA TESTA DIN 913 M 6X08 CE | IX2913006008 |
| 48 | PERNO MOV.+SUPP.VELA IX.GTT | 19530725 |
| 50 | VITE SENZA TESTA DIN 913 M 6X20 CE | IX2913006020 |
| 52 | COP.SUP.VELA 300 PLD OSS | 19512260 |
| 54 | ANELLI ARRESTO DIN 471 D 08E | IX2471008 |
| 56 | MANOP.IX.COPERC.SUPP.VELA LNR | 19335021 |
| 58 | DADO ES. DIN 934 M 8 | IX2934008 |
| 60 | RONDELLA PIANA DIN 125 D 8 | IX2125008 |
| 62 | GUARN. COPER.SUP.VELA PLD 300 | 19563060 |
| 64 | MOVIMENTO VELA PLD 300 LAVORATO | 19500150 |

| | | |
|---|---|---|
| 66 | PIASTRINA MOV. 300-370 ZINCATA | 19540609 |
| 70 | VITE TE DIN 933 M 6X12 T.F. | IX2933006012 |
| 72 | PRIGIONIERO M6 X 17 OTTONE MRR.300V | 19337032 |
| 73 | DADO ES. DIN 934 M 6 | IX2934006 |
| 78 | VITE TCEI DIN 912 M 6X30 | IX2912006030 |
| 80 | VITE TCEI DIN 912 M 6X20 | IX2912006020 |
| 82 | PRIGIONIERO 6 X 25 OTTONE | 19337002 |
| 84 | MOLLA MOVIMENTO PLD 300 | 19390760 |
| 90 | RULLINO MOVIMENTO PLD DAL 08 | 19336073.08 |
| 92 | CAMMA PLD CNV LAV. | 19563560LV |
| 94 | VITE SENZA TESTA DIN 916 M 6X8 NE | NE0916006008 |
| 95 | RONDELL. SPESS. DIN 988 18X25X1 | IX29881802501 |
| 96 | RONDELLA ONDULATA 19 | 19342006 |
| 98 | RONDELLA PLEX MAN.NUM.300-370 | 19562150 |
| 99 | BOCCOLE AUTOLUBR.18.20.20 | 19324108 |
| 102 | MAN. NUM. LNR 300-330 | 19522605 |
| 106 | GHIERA SUPP ANELLO MRR 250 SG | 19534062 |
| 108 | RONDELLA PIANA DIN 125 D 8 | IX2125008 |
| 110 | DADO ES. DIN 934 M 8 | IX2934008 |
| 120 | DISCO ESTRATTORE LAMA PER 300 | 19702508 |
| 140 | AMPOLLA X OLIO PIENA | 19563008 |
| 202 | PIAST. SGANCIO CARR. GTT CE | 19533225 |
| 204 | PIAST. SGANCIO FILET.AFF.CE | 19533200 |
| 206 | PUNTALE SGANCIO 300-385 CE | 19565001 |
| 209 | RONDELLA PIANA DIN 125 D 8 | IX2125008 |
| 211 | DADO ES. DIN 934 M 8 | IX2934008 |
| 212 | CARRELLO CNV 250 BRONZ. LAV.PFUS | 19500540 |
| 218 | VITE TCEI DIN 912 M 6X20 | IX2912006020 |
| 222 | DADO ES. DIN 934 M 6 | IX2934006 |
| 223 | PERNO PER SGANC. 220-250 CE | 19534034 |
| 224 | MOLLA PER SGANCIO 220-250 CE | 19390600 |
| 225 | RONDELLA A SPESSORE CUSCINETTO | 19346015 |
| 226 | BUSSOLA FIL.X SGANC.220-250 CE | 19534024 |
| 227 | PERNO CUSCINETTO 250-330 | 19540805 |
| 228 | GHIERA FILET.ESTER. 220-250 CE | 19534029 |
| 230 | VITE TSP- DIN 963 M 6X16 | IX2963006016 |
| 232 | PIASTRINA CARRELLO CNV CE | 19533040 |
| 236 | CUSCINETTO CARR. 6000 2RS R11 | 19320154 |
| 242 | BARRA TONDA CARR. CNV 250-300 | 19530640 |
| 244 | MOLLA BARRA TONDA 300 MRR SV CE | 19390134 |
| 246 | MOLLA BARRA TONDA 300 MRR SV | 19390132 |
| 248 | BARRA QUADRA CNV | 19540140 |
| 250 | VITE TCEI DIN 912 M 6X16 | IX2912006016 |
| 252 | PIASTRINA TEMPR. CNV | 19530840 |
| 254 | VITE T.26 BARRA TONDA | 19335002 |
| 256 | MAN. TIR.PARALAM. LNR | 19522610 |
| 257 | VITE SENZA TESTA DIN 913 M 8X45 CE | IX2913008045 |
| 258 | GAMBO GTT 250-275-300 OSSIDATO | 19510625 |
| 259 | BUSSOLA INOX GAMBO CNV | 1953401640 |
| 261 | BUSS.FRES FERMA MAN. CNV | 19534012 |

| | | |
|---|---|---|
| 264 | PIATTO VCO GTT OSS | 19510432 |
| 265 | RONDELLA F.LARGA DIN 9021 D 8X24 | IX29021008024 |
| 270 | ASTINA PIATTO VCO GTT | 19530432 |
| 272 | BOCCOLE AUTOLUBR.16.18.20 | 19324107 |
| 274 | LEVA VCO MNT OSSIDATO | 19511829 |
| 278 | PARACOLPO CORT.LEVA CARNI NUOVO LNR | 19563216 |
| 280 | PERNO POR.PARAC.P.MERCE MNT 300 | 19533775 |
| 281 | FUNGHETTO BRACCIO P.MERCE D8XHT6 | 19563200 |
| 285 | MANOPOLA X STAFFA LNR BS2 350-385 | 19335256 |
| 286 | STAFFA VCO GTT OSSIDATA | 19511723 |
| 287 | FLANGIA 350-385 PIASTR.CAR. NEW OSS | 19511846 |
| 292 | PARAC.P.MERCE STAFFA USA M8 X HT10 | 19563214 |
| 294 | DIST.STAFFA CARNI Y06+GIG. LNR OSS. | 19522639 |
| 299 | DIST. MANOPOLA STAFFA BS2 LNR | 19335258 |
| 300 | PERNO STAFFA VCO MNT | 19531308 |
| 306 | DIST.PRESSAMERCE LNR 300-385 | 19522635 |
| 308 | ELSA PRESSAMERCE LNR OSSIDATO | 19522640 |
| 310 | MAN. PRESSAMERCE LNR OSSIDATO | 19522645 |
| 314 | ANELLO PARACOLPO X PIATTO BS2 | 19563254 |
| 336 | VITE BLOCCAG.PIATTO MNT 300 | 19335044 |
| 338 | VITE TSP- DIN 963 M 5X14 | IX2963005014 |
| 340 | BLOCCH.INCLIN.CARNI PIATTO LNR OSS. | 19525055 |
| 346 | BLOCCH.PIATTO CARNI NUOVO LNR OSS. | 19525058 |
| 350 | SPESSORE PIATTO CARNI LEO+BS2 | 19521154 |
| - | AFFILAT.INC. CNV 250 | 19800040 |
| 402 | CAPPOTT. 250 CNV CE OSSIDATA | 19511240C |
| 404 | MAN.CAPP.AFF.CNV 250 OSSIDATO | 19522650 |
| 406 | VITE TSP- DIN 963 M 5X16 | IX2963005016 |
| 410 | MOLLA PERNI AFF.+SBAV. 250-300 | 19390303 |
| 412 | PERNO SBAVATURA 250:300 | 19540703 |
| 416 | MOLA SB.220 D.40 H.8 F.6 | 19300201 |
| 418 | RONDELLA PIANA DIN 125 D 6 | IX2125006 |
| 420 | DADO ES. DIN 934 M 6 | IX2934006 |
| 421 | DADO ES. DIN 439 M 6 BASSO | IX2439006 |
| 424 | PERNO AFFILATURA 250:300 | 19540704 |
| 426 | PULSANTE SBAVATURA 250:300 | 19550203 |
| 427 | VITE BLOC.PULSANTE AFF.250-370 | 19335025 |
| 430 | GOMMINO ANTIVIBRANTE CAPP. LNR | 19560152 |
| 432 | MANOP.IX.VASCHETTA AFF. CNV | 19335022 |
| 436 | VASC.AFF. CNV OSSIDATA | 19511241C |
| 437 | VITE RISCONT.CONICA ANELLO DAL 09 | 19336055.09 |
| 438 | DADO ES. DIN 934 M 4 | IX2934004 |
| 442 | PERNO COL.AFFILATOIO CNV 250-300 | 19540440 |
| 444 | CAPPUCCIO RISCONT.AFFIL. DAL 09 | 19336056.09 |
| 446 | RONDELLA F.LARGA DIN 9021 D 5X15 | IX29021005015 |
| 450 | VITE SENZA TESTA DIN 913 M 4X35 CE | IX2913004035 |
| 454 | ANELLI D ARRESTO DIN 471 D 06E | IX2471006 |
| 456 | CORPO AF.220-300 MRR VERT LAV | 19021332 |
| 458 | RONDELLA PIANA DIN 125 D 8 | IX2125008 |
| 460 | DADO ES. DIN 934 M 8 | IX2934008 |

| | | |
|---|---|---|
| 462 | DADO ES. DIN 934 M 6 | IX2934006 |
| 468 | PULSANTE AFFILATURA 250-300 | 19550202 |
| 470 | MOLA AF.220 D.40 H.11 F.6 | 19300101 |
| 618 | DADO ES. DIN 934 M 8 | IX2934008 |
| 620 | RONDELLA PIANA DIN 125 D 8 | IX2125008 |
| 626 | CONDENSATORE MRR 8UF CODOLO M8 | 19410301 |
| 628 | VITE TE DIN 933 M 6X08 T.F. | IX2933006008 |
| 629 | RONDELLA PIANA DIN 125 D 6 | IX2125006 |
| 632 | SCATOLA RELAIS DAL 09 | 19563127.09 |
| 639 | VITE TCEI DIN 912 M 5X8 | IX2912005008 |
| 640 | PIASTRINA AD U P.CAVO CNV 250-300 | 19541741 |
| 641 | RONDELLA PIANA DIN 125 D 6 | IX2125006 |
| 642 | CAVO ALIM.COMP. SUKO CON PA 205 | 19410530 |
| 643 | VITE TE DIN 933 M 6X08 T.F. | IX2933006008 |
| 648B | MOTORE MRR 300 C.PIATTA SV 380 TF | 19400432 |
| 648A | MOTORE MRR-CNV 300 P.50 230-50 | 19403052 |
| 650 | VITE AUTOF.TCB+ DIN 7981 D 3,9X9,5 | IX279813,9009,5 |
| 651 | RONDELLA DENTEL. DIN 6798-A D 4E | IX26798A004 |
| 652 | TARGHETTA MASSA TERRA | 19420177 |
| 658 | CAVETTO MASSA TERRA 300-385 UL | 19410739 |
| 664 | MICRO INTERRUTT.MN X AFFETTATR | 19410201 |
| 665 | CAVO MICRO 220-250 NO NORM NO CAS | 19410701 |
| 668 | PERNO MOTORE MRR 300 SV | 19540532 |
| 670 | VITE SENZA TESTA DIN 913 M 6X35 CE | IX2913006035 |
| 672 | DADO ES. DIN 934 M 6 | IX2934006 |
| 676 | STAFFA TIR. MOTORE GTT 250 | 19540320 |
| 678 | VITE TE DIN 933 M 6X12 T.F. | IX2933006012 |
| 680 | COPERCHIO SCATOLA DAL 09 | 19563148.09 |
| 682 | VITE AUTOF.TCB+ DIN 7981 D 3,5X13 | IX279813,5013 |
| 684 | COPERTURA INFERIORE CNV | 19563140 |
| 688 | VITE TBEI ISO 7380 M 6X10 | IX27380006010 |
| 690 | PERNO ESAG.SUP.MOTORE GTT | 19540720 |
| 692 | PERNO ESAG.MOT .COPER. LNR 250 | 19540751 |