AFFETTATRICE 330 GRAVITA' CE

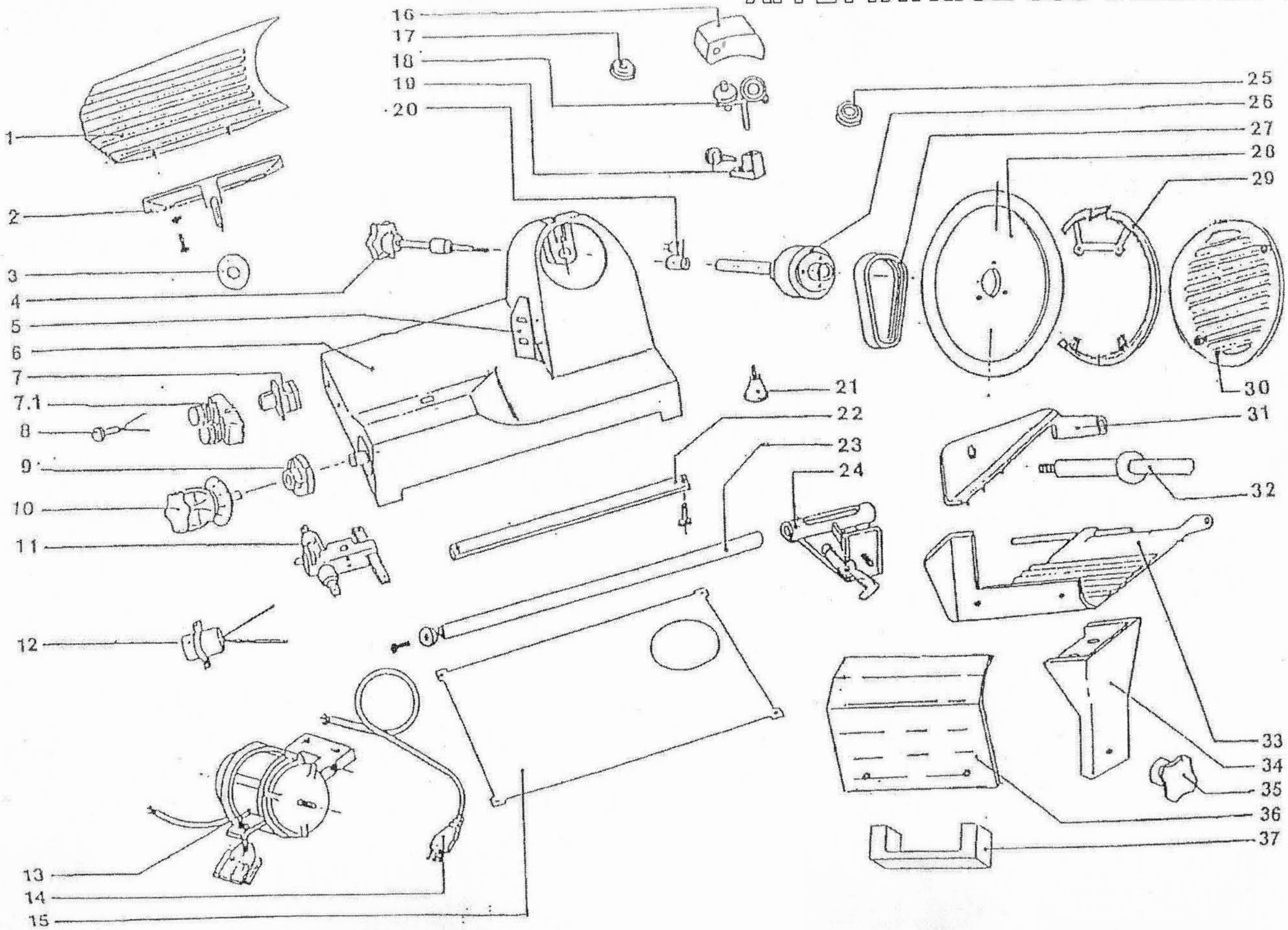

DATA ULTIMA MODIFICA 24/01/11

AFFETTATRICE 330 GRAVITA' CE

N.	DENOMINAZIONE	CODICE
1	Vela	A33001
2	Portavela	A33002
3	Ventosa per portavela	A33003
4	Tirante coprilama	A33004
5	Parafetta	A33005
6	Base	A33006
7	Pulsantiera + scheda MONOFASE	A33007,1
	Pulsantiera + scheda TRIFASE	A33099
8	Spia luminosa	A33008
9	Chiocciola	A33009
10	Manopola graduata	A33010
11	Blocchetto vela	A33011
12	Condensatore 8 uf	A33012
13	Motore monofase	A33013
	Motore trifase	A33100
14	Cavo alim. + spina	A33014
15	Chiusura base	A33015
16	Capotina per affilatoio	A33016
17 e 25	Coppia di mole	A33017
18	Affilatoio senza capotina	A33018
	Affilatoio con capotina	A33038
19	Supporto affilatoio	A33019
20	Microinterruttore per coprilama	A33020
21	Piedino	A33021
22	Barra quadra	A33022
23	Barra canotto	A33023
24	Canotto completo	A33024
26	Puleggia completa	A33026
27	Cinghia multigrip	A33027
28	Lama	A33028
29	Anello coprilama	A33029
30	Coprilama per anello + inserto	A33030
31	Braccio completo	A33031
32	Manopola prolungata braccio	A33032
33	Piatto	A33033
	Piatto completo	A33039
34	Portapiatto	A33034
35	Manopola piatto	A33035
36	Protezione trasparente piatto	A33036
37	Maniglia a U	A33037
	Toglilama	A33101

N.	DENOMINAZIONE	CODICE	