SAGI - ELEMENTI SELF-SERVICE
SKVV - 15-01-1999 » 15-12-1999

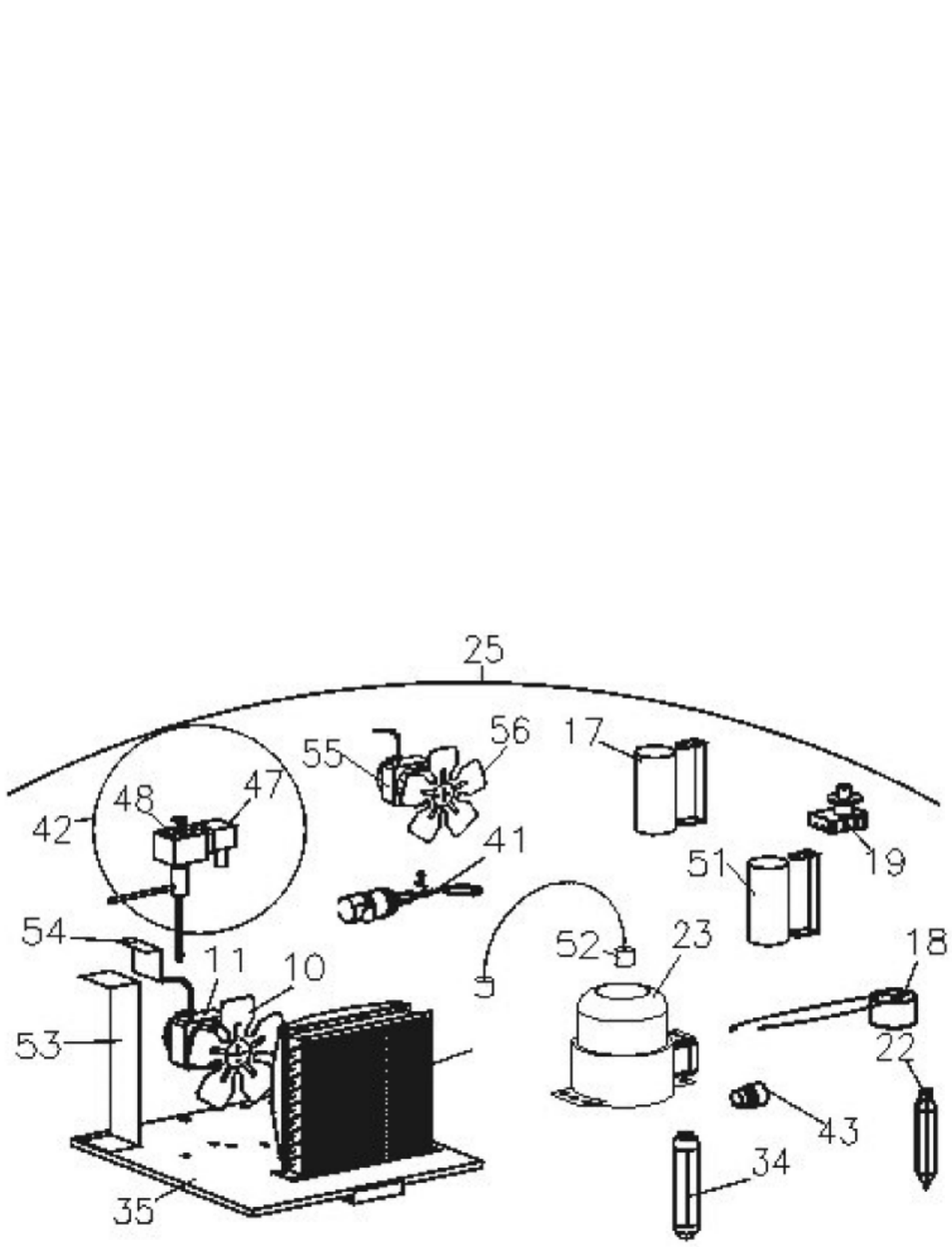

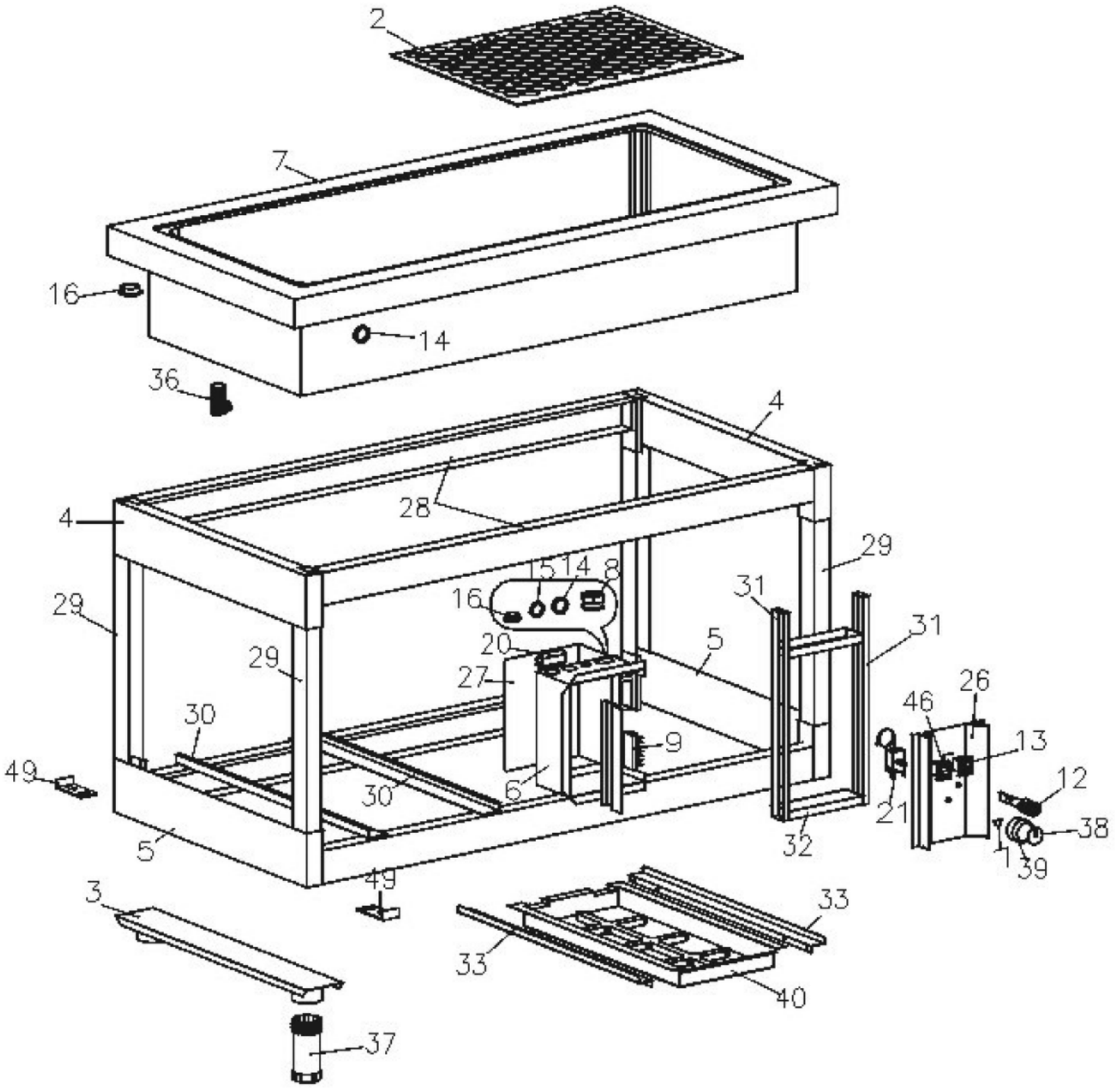

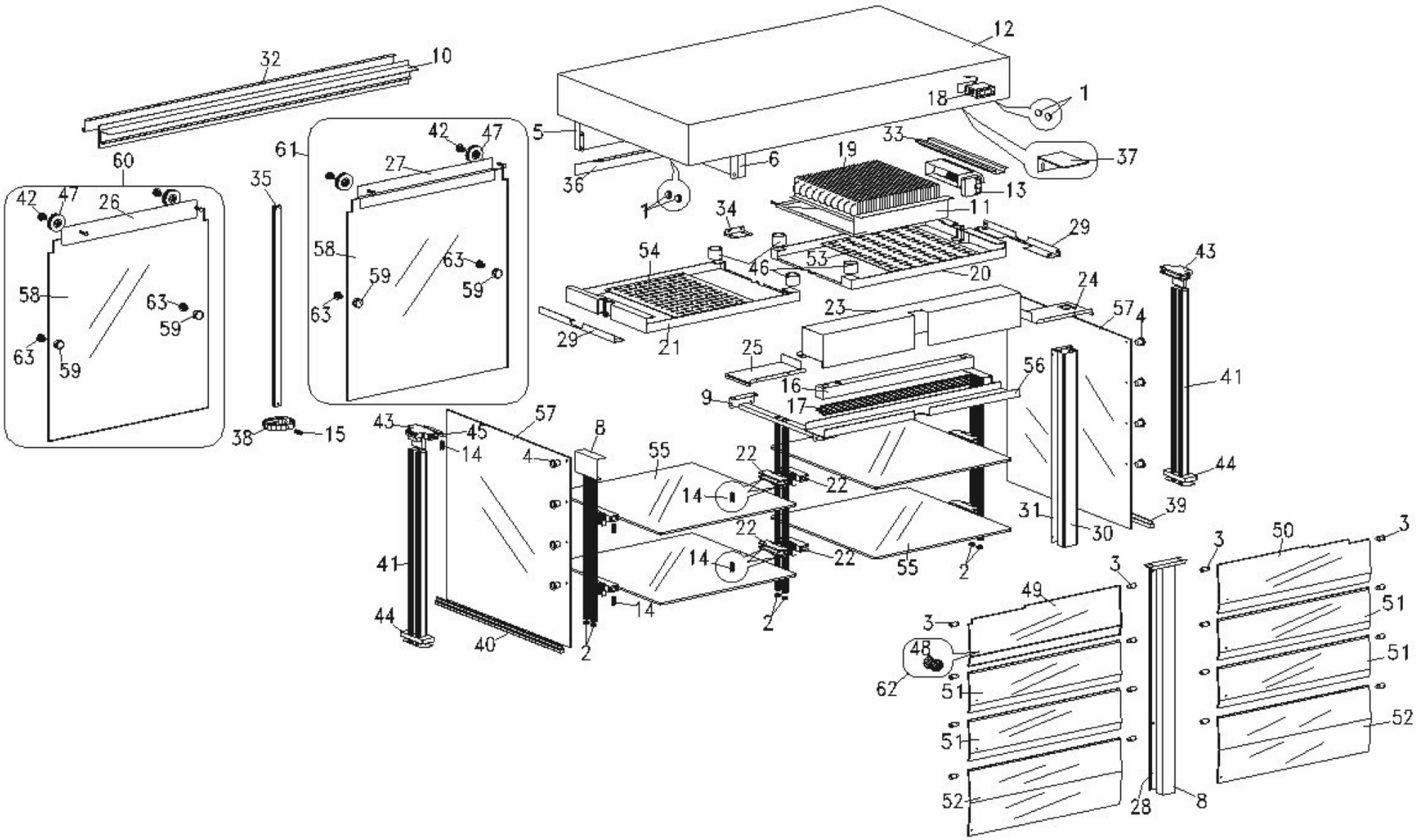
12
32
10
18
1
5
33
37
61
42
47
27
6
19
60
35
36
13
42
47
26
1
34
11
29
58
63
59
54
53
46
20
43
58
63
59
63
59
63
59
24
23
57
4
29
21
25
56
41
16
9
17
38
15
43
45
57
8
14
4
55
22
22
44
14
31
39
30
22
22
41
14
55
2
3
50
3
3
49
51
3
44
40
2
14
2
48
51
62
51
51
52
52
28
8