lamber

Lavastoviglie
Lave-vaisselle
Dishwasher
Geschirrspüler

050F

PARTI DI RICAMBIO
PIECES DETACHEES
SPARE PARTS
ERSATZTEILE

Ed. 9/93

lamber	GRUPPO LAVAGGIO - COMPOSANTS LAVAGE WASH COMPONENTS - WASCHROHR	MOD. 050F	TAV. 1 A agg. 09/93

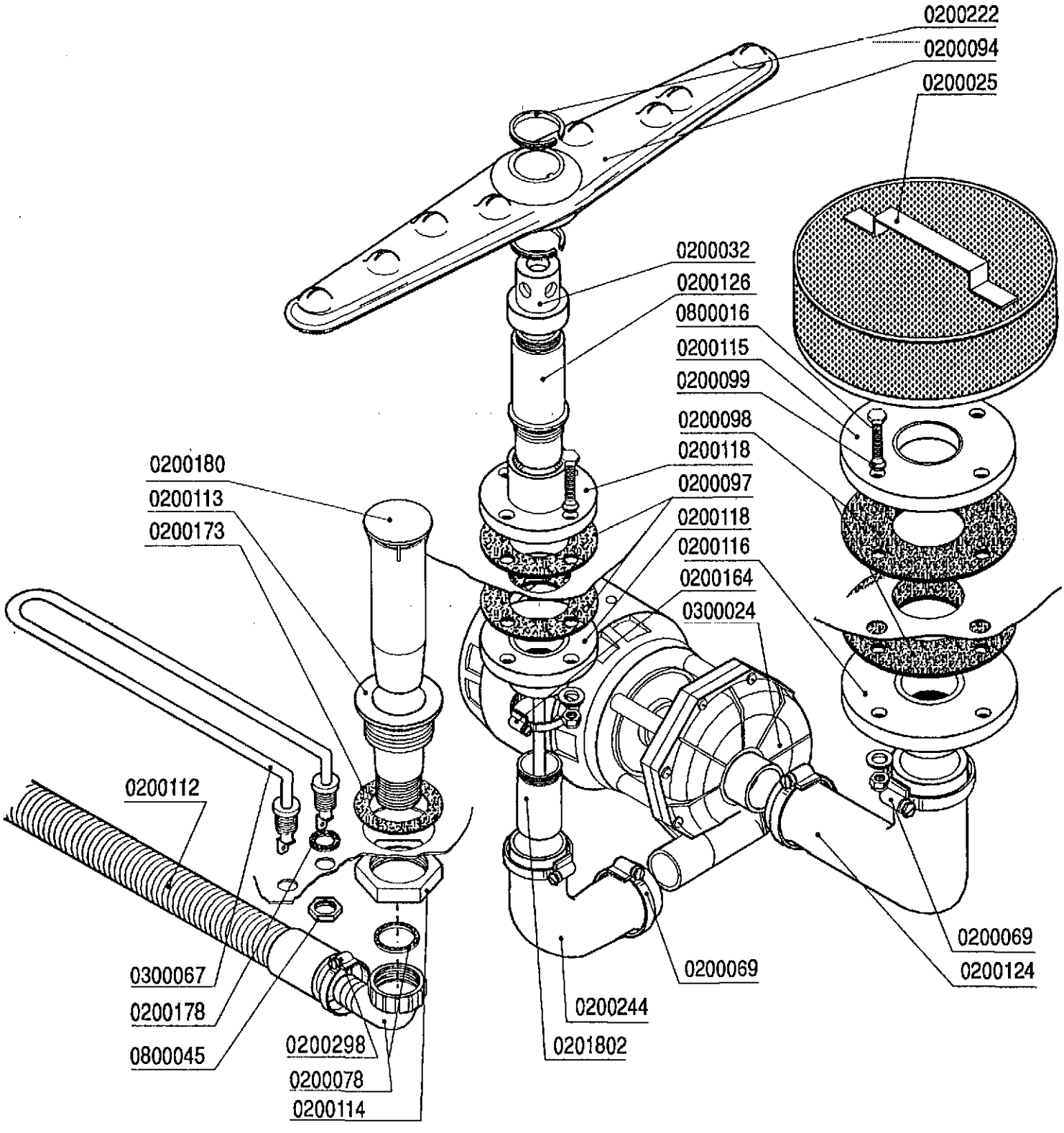

lamber	GRUPPO RISCIACQUO - COMPOSANTS RINCAGE RINSE COMPONENTS - NACHSPÜLROHR	MOD. 050F	TAV. 2 A agg. 09/93

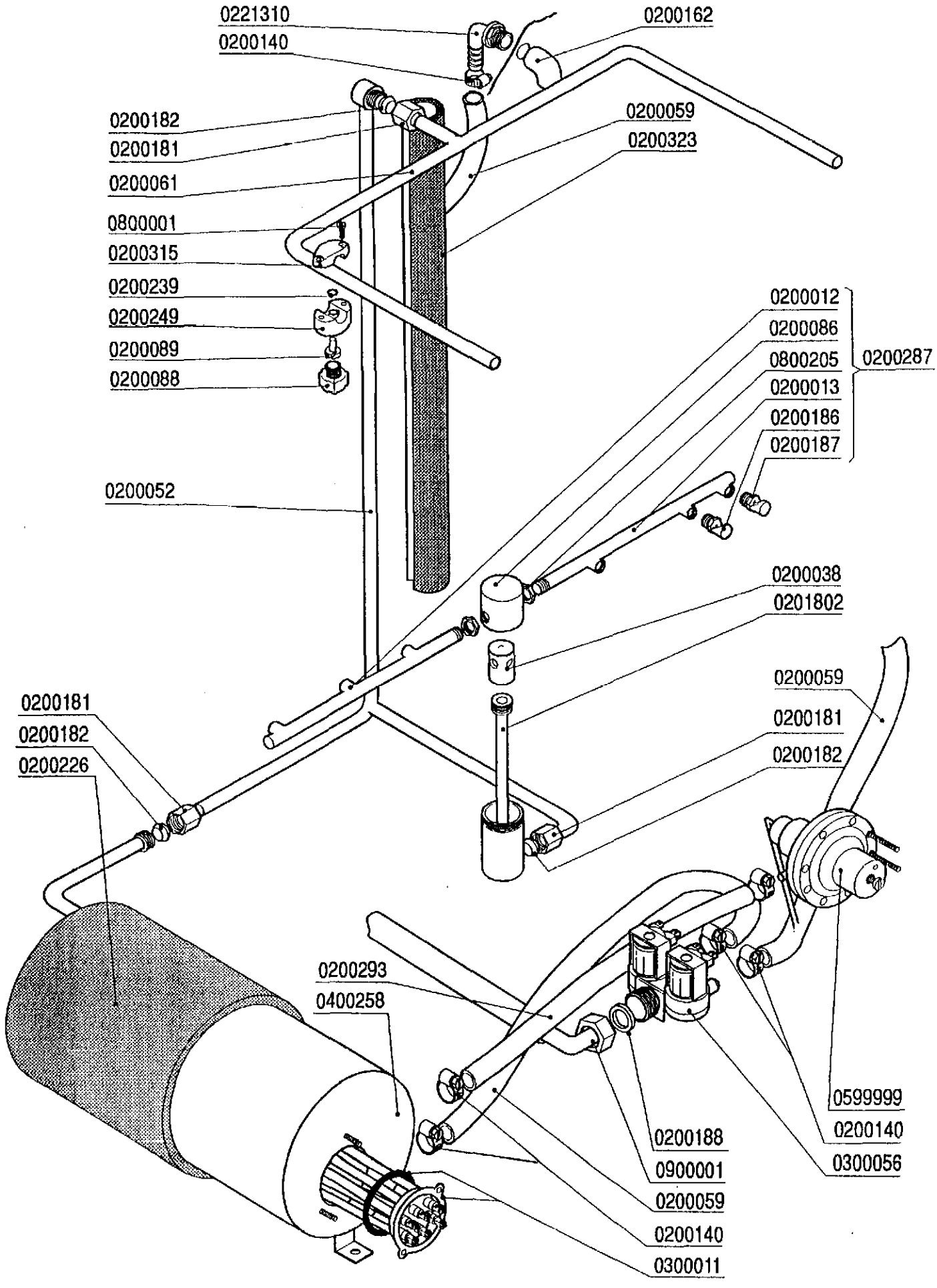

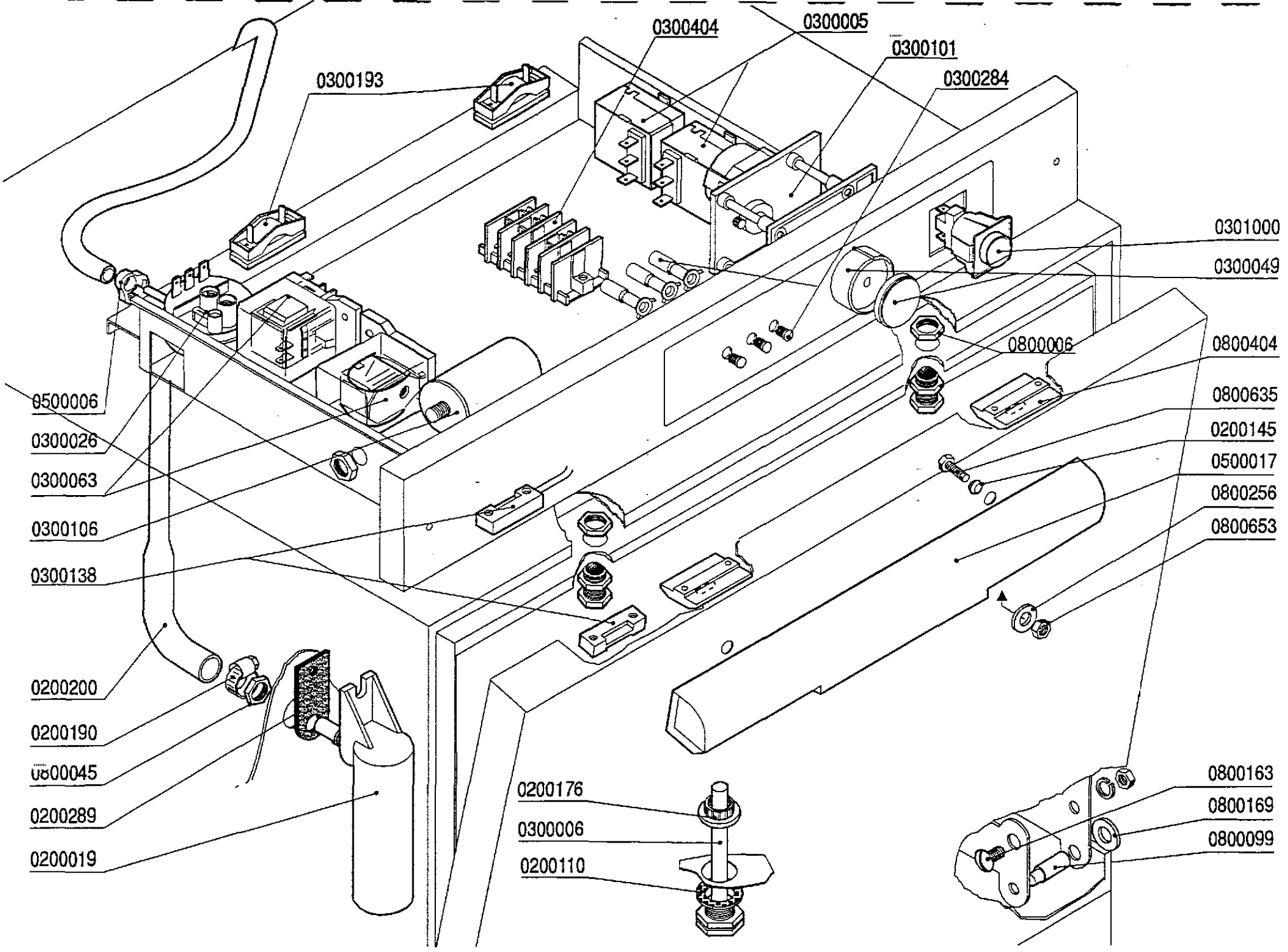

lamber

QUADRO ELETTRICO - TABLEAU ELECTRIQUE
CONTROL BOX - SCHALT-TAFEL

MOD. 050F

TAV. 3 A

agg. 09/93

lamber	GRUPPO POMPA SCARICO - POMPE DE VIDANGE DRAIN PUMP PARTS - ABLAUFTEILE	MOD. 050F	TAV. 4 A agg. 05/93

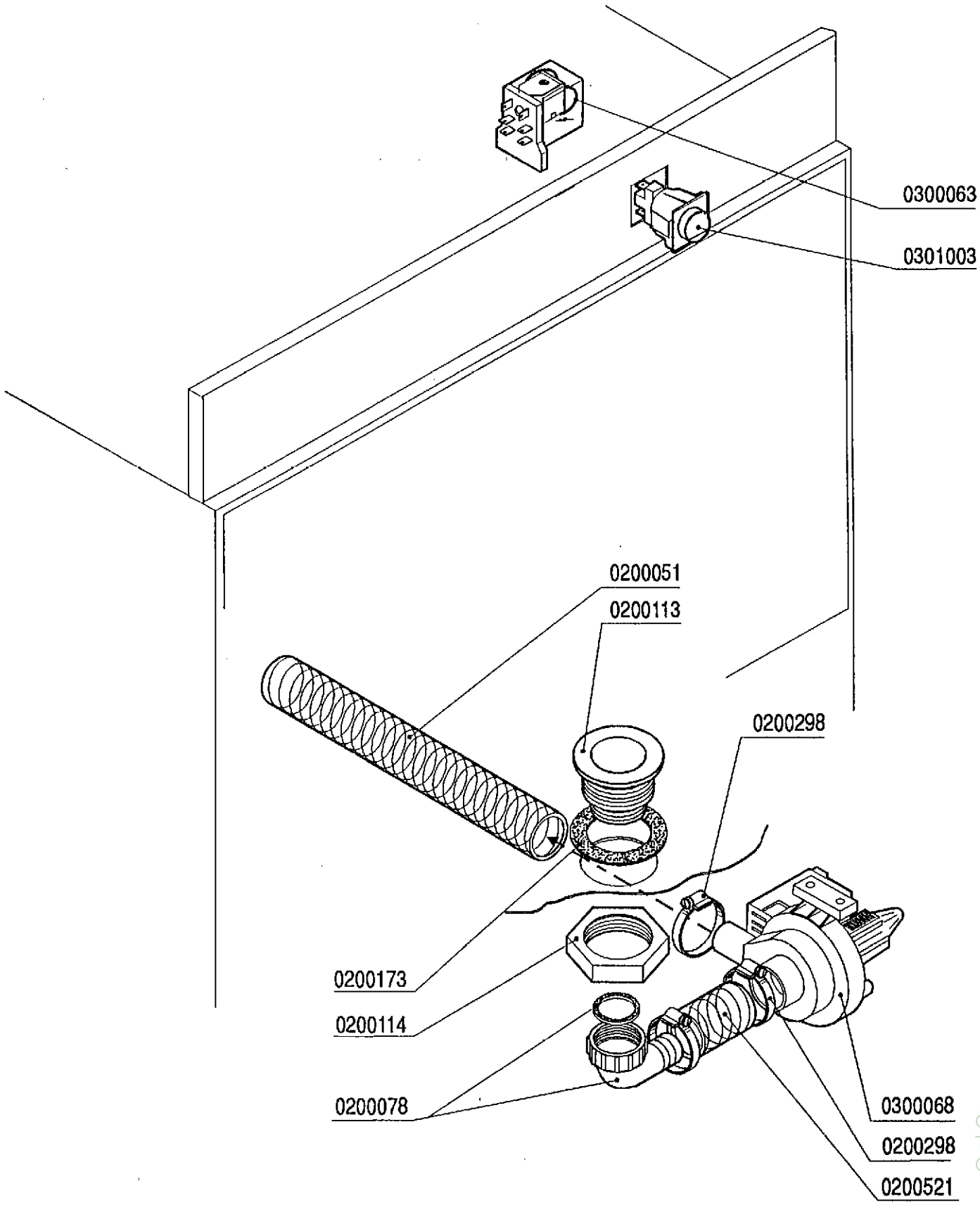

QUESTO
THIS PUM
CE TYPE

lamber	CARROZZERIA - CARROSSERIE HOOD - KARROSSERIE	MOD. 050F	TAV. 5 A agg. 09/93

