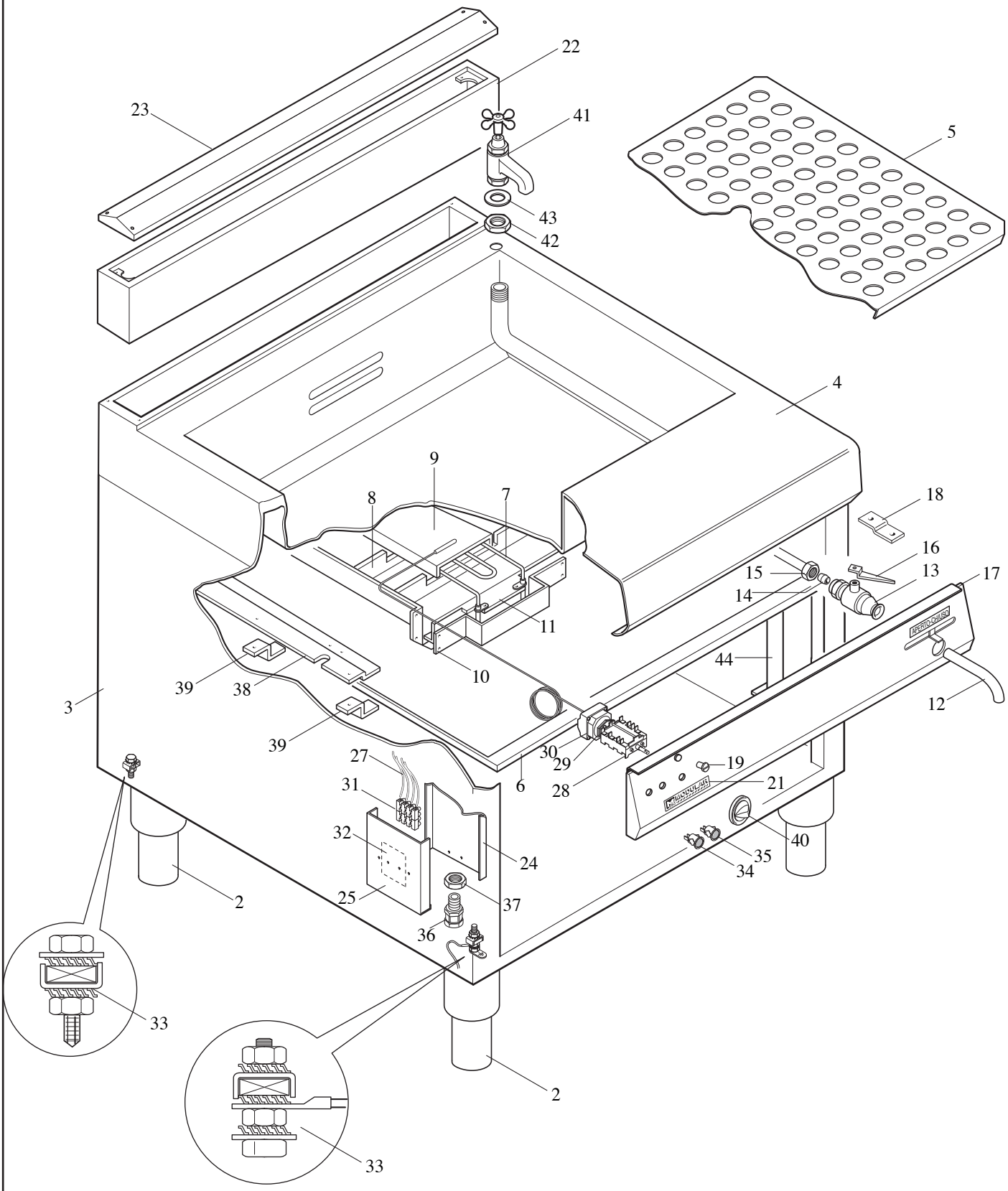
22
23
41
5
43
42
4
9
8
7
18
16
15
13
17
14
11
44
10
39
38
3
12
39
30
29
27
19
31
6
28
21
32
24
40
35
34
25
37
2
36
33
2
33

MODULAR

LISTA RICAMBI

cod. 253.180.01

BAGNOMARIA ELETTRICO ED. 01-07

MOD. 90/80 BME

POS.	CODICE	RIF. MODIFICHE	DENOMINAZIONE	PREZZO
2	912.033.00		Piede 2" vite M.10	
3	921.001.00		Involucro esterno 90/80	
4	9111020.00	sost.il 911.045.00 dal 01/07/07	Ass. piano-vasca 90/80 BME	
5	921.063.00		Falsofondo per bagnomaria 90/80	
6	922.010.00		Fondo top vano 90/80	
7	965.002.00		Resistenza 90/80 BME 1470W/230V	
8	911.049.00		Ass. supporto resistenza 90/80 BME	
9	922.051.00		Piastra per resistenza 90/80 BME	
10	922.052.00		Protezione ant. resistenze 90/80 BME	
11	922.049.00		Supporto ant. resistenze 90/80 BME	
12	631.000.00		Tubo scarico esterno D.22 con feritoia	
13	678.001.00		Rubinetto di scarico 3/4"G con blocco	
14	673.000.00		Bicono D18	
15	673.010.00		Dado per rubinetto 3/4" D.18	
16	623.027.00		Leva Sx per rubinetto	
17	921.735.00	sost.il 911.051.00 dal 01/07/07	Ass. cruscotto 90/80 BME	
18	623.002.15		Squadretta fissaggio cruscotto	
19	682.003.00		Placchetta per indice	
21	250.389.00		Marchio "MODULAR"	
22	911.024.00		Ass. alzatina post. 90/80	
23	921.1094.00	sost.il 911.021.00 dal 01/07/07	Cappottina alzatina 90/80	
24	622.152.00		Protezione frontale morsettiera	
25	623.113.00		Supporto morsettiera	
27	668.022.00		Cablaggio solo fili BME 70	
28	661.000.00		Commutatore angolare 4941015300	
29	661.013.00		Staffa EGO 617078	
30	661.005.00		Termostato trif. 30÷110°C 5534022833	
31	663.018.00		Morsettiera PA44 a 4 poli	
32	250.074.00		Targhetta per morsettiera 4 poli PA 44	
33	611.320.00		Montaggio viti di terra Gen./Equip.	
34	663.043.00		Segnalatore luminoso verde + dente	
35	663.001.00		Segnalatore luminoso arancio + dente	
36	663.027.00		Passacavo PG16-art.V-Tec16	
37	663.017.00		Controdado PG16-CN 14P.	
38	622.430.00	sost.il 922.098.00 dal 01/07/07	Protezione laterale fondo int. 90	
39	623.206.00		Squadretta fiss. protezione laterale	
40	912.050.00	sost.il 912.010.00 dal 01/07/07	Ass. manopola el. 30÷90°C D. 82	
41	678.040.00		Rubinetto BM " Condor FIG 630"	
42	673.026.00		Controdado 1/2 gas	
43	0838.18122.4		Guarnizione 18,5 x 11,5 x 2	
44	911.088.00		Ass. collettore alim. H_2O-90/80 BMG	