TAB-* - DISEGNI/DIAGRAMS - D

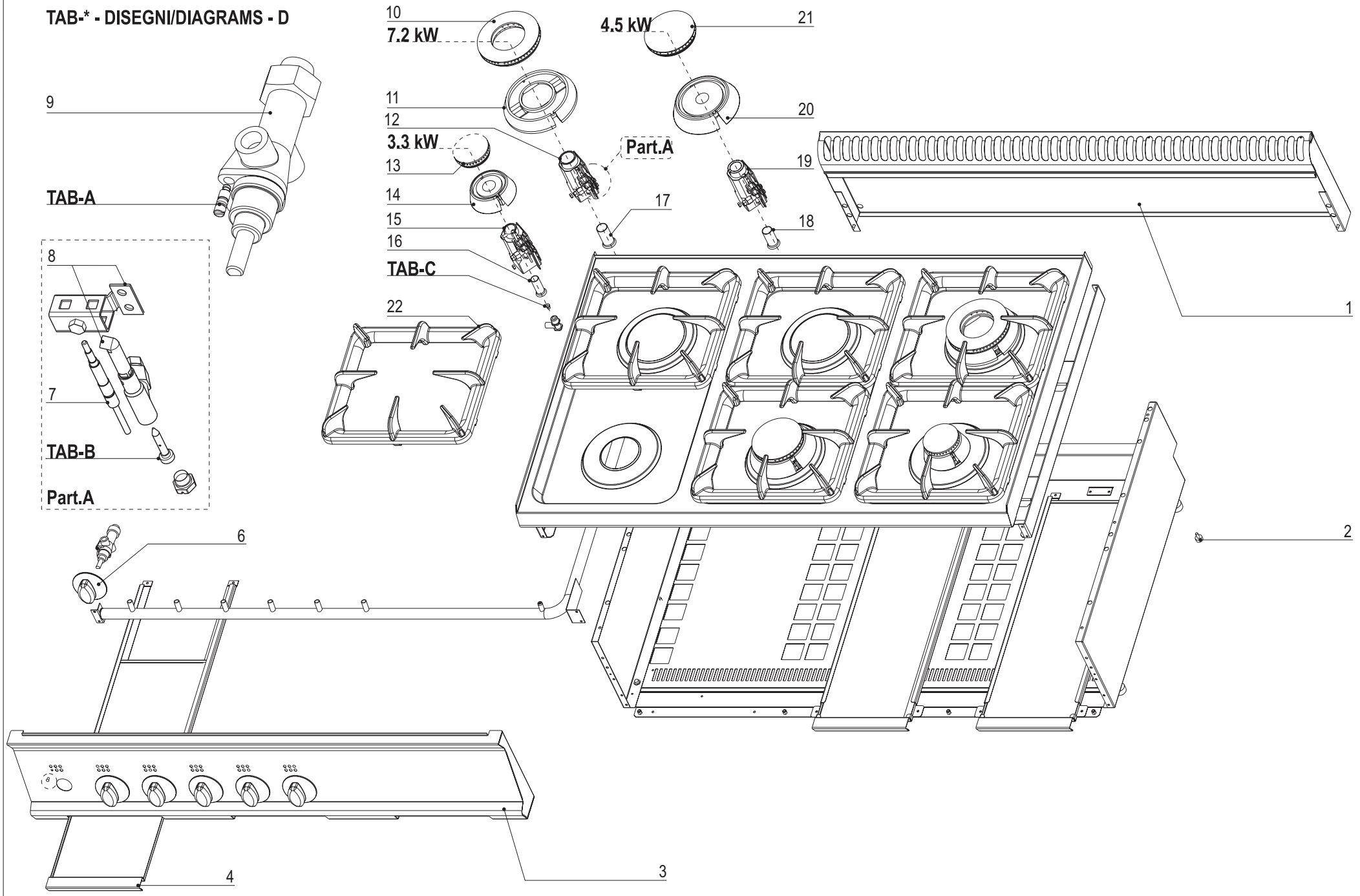

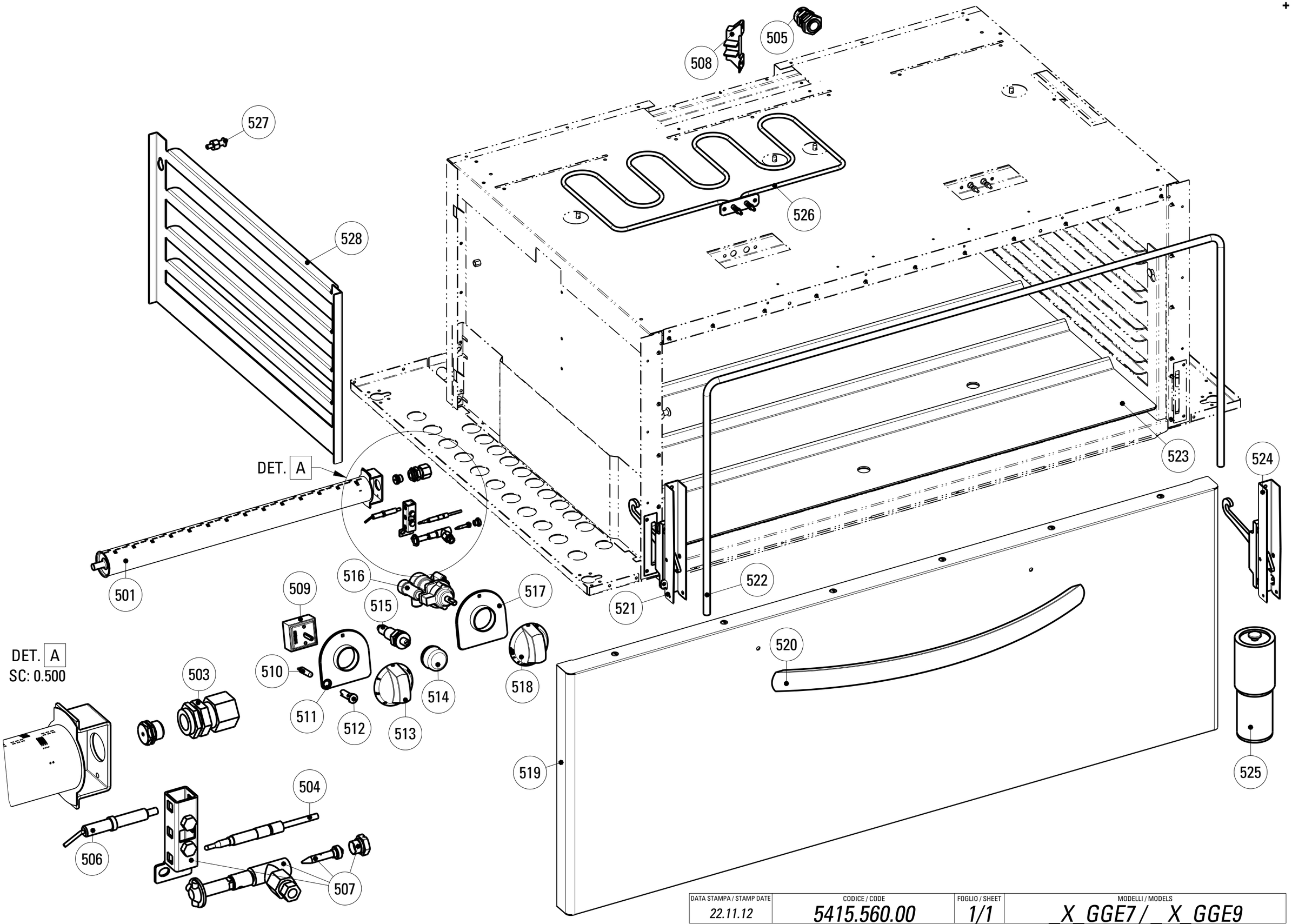

DATA STAMPA / STAMP DATE	CODICE / CODE	FOGLIO / SHEET	MODELLI / MODELS
22.11.12	5415.560.00	1/1	_X_GGE7 / _ X_GGE9

CODICI RICAMBIO PER FINITO / SPARE PARTS FOR THE FINISHED PRODUCT

Aggiornato al/Updated to 27/11/17

Artic./Item	Descrizione/Description	Modello/Model
613009	**CUCINA GAS 6 FUOCHI CON FORNO GAS "FULLSIZE" H.40 E GRILL ELETTRICO** **6 BURNERS GAS RANGE WITH "FULLSIZE" GAS OVEN H.40 AND ELECTRIC GRILL**	**PFX105GGE7**

Cons./Recom.	Pos./Posit.	Ricambio/Replacement			Prezzo/Price List
	00304000	RC00304000	MORSETTO EQUIPOTENZIALE COMPLETO	EQUIPOTENTIAL CONNECTING BLOCK	6,62
	01072000	RC01072000	CAVETTO PER ACCENDITORE FORNO L7	OVEN LIGHTER CABLE L7	22,29
	01900000	RC01900000	ANELLO CAPPUCCIO PIEZO	PIEZO IGNITER NIPPLE RING	8,99
	01	RC01052000	CAMINO 1050 L7	FLUE 1050 L7	139,25
	03	RC01470000	CRUSCOTTO PFX105GGE7	CONTROL PANEL PFX105GGE7	73,62
	04	RC01145000	BACINELLA CASSETTO PCG	REMOVABLE DRIP TRAY PCG	60,68
	06	RC01887000	MANOPOLA GAS NERA	GAS BLACK KNOB	8,15
	06	RC02074000	MANOPOLA GAS GRIGIA	GREY KNOB	8,79
*	07	RC00118000	TERMOCOPPIA M9X1 L600	TERMOCOUPLE	15,56
	08	RC01140000	GRUPPO PILOTA	TOP BURNER PILOT GROUP	21,40
*	09	RC05001400	RUBINETTO GAS	GAS COCK	79,66
*	10	RC01149000	SPARTIFIAMMA BRUCIATORE 9KW	BURNER COVER	65,09
	11	RC01146000	CORPO BRUCIATORE 7,2KW	BURNER 7.2 KW	72,16
	12	RC01137000	VENTURI BRUCIATORE 7.2KW	VENTURI BURNER 7.2KW	46,45
*	13	RC01151000	SPARTIFIAMMA BRUCIATORE 3,3KW	BURNER COVER	38,51
	14	RC01148000	CORPO BRUCIATORE 3,3KW	BURNER 3.3KW	63,77
	15	RC01138000	VENTURI BRUCIATORE 3.3KW	VENTURI BURNER 3.3KW	51,75
	16	RC01141000	BOCCOLA REGOLAZIONE ARIA D16	AIR REGULATION BUSHING D16	6,62
	17	RC01143000	BOCCOLA REGOLAZIONE ARIA D22	AIR REGULATION BUSHING D22	7,18
	18	RC01142000	BOCCOLA REGOLAZIONE ARIA D20	AIR REGULATION BUSHING D20	6,84
	19	RC01139000	VENTURI BRUCIATORE 4.5KW	VENTURI BURNER 4.5KW	46,78
	20	RC01147000	CORPO BRUCIATORE 4,5KW	BURNER KW4.5	64,88
*	21	RC01150000	SPARTIFIAMMA BRUCIATORE 5,5KW	BURNER COVER	42,48

L'azienda si riserva il diritto di apportare ulteriori aggiornamenti senza preavviso. / The data may be updated without prior warning

Artic./Item	Descrizione/Description	Modello/Model
613009	CUCINA GAS 6 FUOCHI CON FORNO GAS "FULLSIZE" H.40 E GRILL ELETTRICO 6 BURNERS GAS RANGE WITH "FULLSIZE" GAS OVEN H.40 AND ELECTRIC GRILL	PFX105GGE7

Cons./Recom.	Pos./Posit.	Ricambio/Replacement			Prezzo/Price List
	22	RC01144000	SUPPORTO PENTOLE L7	PAN GRID	65,66
	501	RC01134000	BRUCIATORE FORNO	OVEN BURNER	41,70
	503	RC00414000	PORTAUGELLO	NOZZLE HOLDER	9,50
*	504	RC01483000	TERMOCOPPIA L=1500 M8X1L11 A1	THERMOCOUPLE L=1500 M8X1L11 A1	17,99
	505	RC00241000	PRESSACAVO PG16 CON DADO	CABLE GLAND AND NUT	7,18
*	506	RC00120000	CANDELETTA D'ACCENSIONE	SPARK PLUG	13,47
*	507	RC00119000	PILOTA ACCENDITORE 3 VIE	PILOT IGNITER	23,17
	508	RC00296000	MORSETTIERA MONOFASE	CONNECTING BLOCK	6,62
*	509	RC00937000	REGOLATORE DI ENERGIA	ENERGY REGULATOR	23,94
*	510	RC01782000	LAMPADA SEGN.NEON FASTON VERDE 230V	GREEN NEON LAMP 230V	6,09
*	512	RC01783000	PORTALAMPADA TRASPARENTE D10	TRANSPARENT LAMP HOLDER D10	5,30
	513a	RC01877000	MANOPOLA ELETTRICA 0-6+INF NERA	BLACK KNOB	8,44
	513b	RC02075000	MANOPOLA ELETTRICA 0-6+INF GRIGIA	GREY KNOB	9,05
*	514	RC01685000	CAPPUCCIO IN GOMMA PER PIEZO	GUMMY CAP FOR PIEZO IGNITER	9,71
*	515	RC00128000	ACCENDITORE PIEZO CON DADO	PIEZO IGNITER	16,99
	516	RC01133000	RUBINETTO FORNO GAS	OVEN THERMOSTATIC GAS COCK	167,04
	518a	RC02058000	MANOPOLA FORNO GAS NERA	BLACK KNOB	8,15
	518b	RC02070000	MANOPOLA FORNO GAS GRIGIA	GREY KNOB	8,79
	520	RC02082000	MANIGLIA FORNO	OVEN HANDLE	55,54
	521	RC01385000	CERNIERA SX PORTA FORNO "FULLSIZE" C/P	OVEN LEFT HINGE L9	42,48
	522	RC01828000	GUARNIZIONE TESSILE FORNO FULLSIZE H400	TEXTILE GASKET FOR FULLSIZE H40 OVEN	71,43
	523	RC01547000	BASE FORNO PFX_GGE7	OVEN BASE PFX_GGE7	92,90
	524	RC01384000	CERNIERA DX PORTA FORNO "FULLSIZE" C/P	OVEN RIGHT HINGE L9	42,48

L'azienda si riserva il diritto di apportare ulteriori aggiornamenti senza preavviso. / The data may be updated without prior warning

Artic./Item	Descrizione/Description	Modello/Model
613009	**CUCINA GAS 6 FUOCHI CON FORNO GAS "FULLSIZE" H.40 E GRILL ELETTRICO** **6 BURNERS GAS RANGE WITH "FULLSIZE" GAS OVEN H.40 AND ELECTRIC GRILL**	**PFX105GGE7**

Cons./Recom.	Pos./Posit.	Ricambio/Replacement			Prezzo/Price List
	525	RC01602000	PIEDE 1"3/4 H250	FOOT	18,98
*	526	RC00000613	RESISTENZA ELETT. 1.5KW 230V	HEATING ELEMENT	49,65
	527	RC01056000	PIOLINO SUPP.GRIGLIA FORNO EL.STATICO	HOOK	6,51

L'azienda si riserva il diritto di apportare ulteriori aggiornamenti senza preavviso. / The data may be updated without prior warning