SAGI - ARMADIO REFRIGERATO 218 CM CON VASCA REFRIGERATA
QL21RVR - 25-09-2006 » 20-04-2009

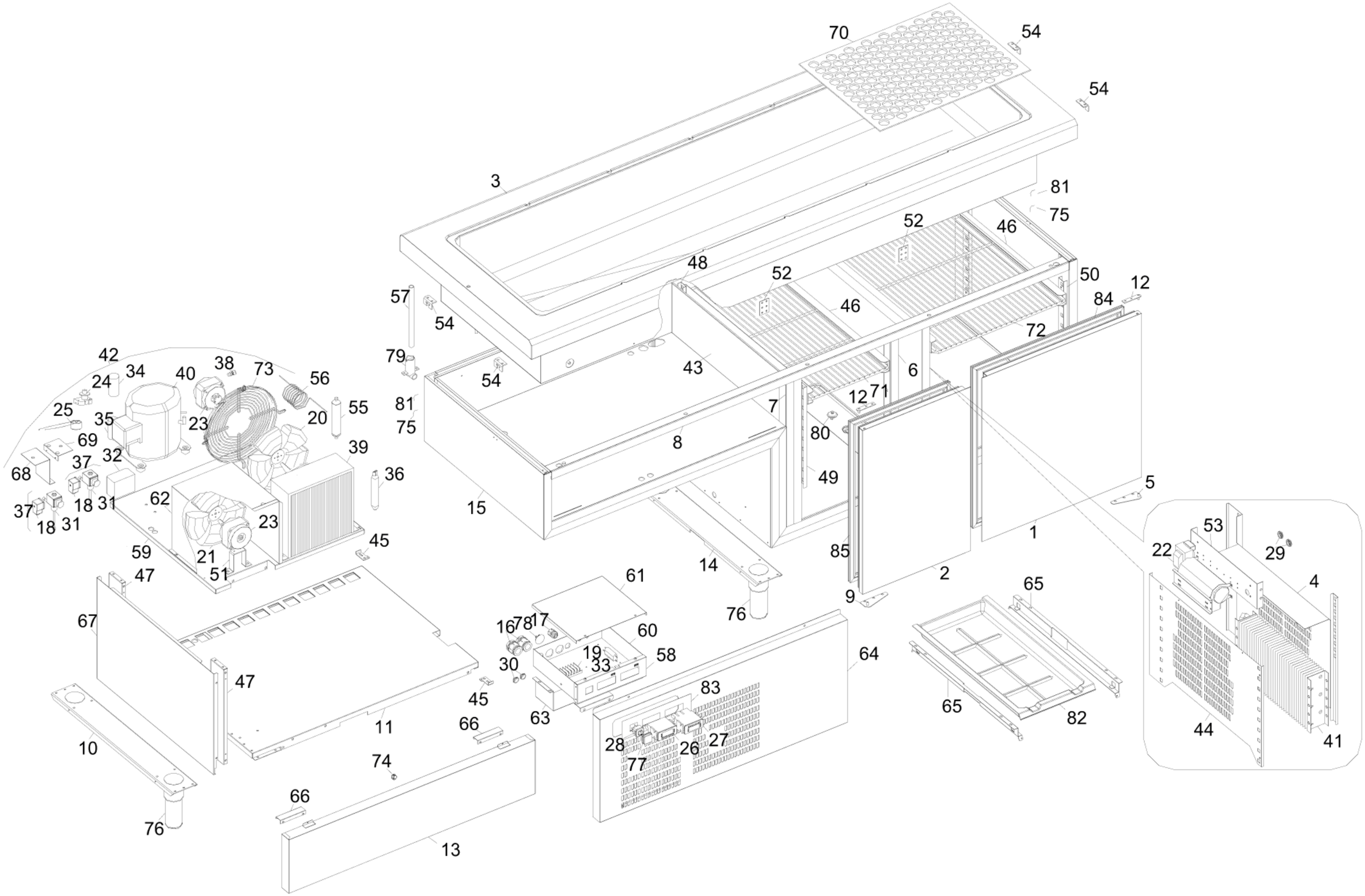

SAGI - ARMADIO REFRIGERATO 218 CM CON VASCA REFRIGERATA
QL21RVR - A000530-GRUPPO ALZATE DI DISTRIBUZIONE - 25-09-2006 » 20-04-2009

