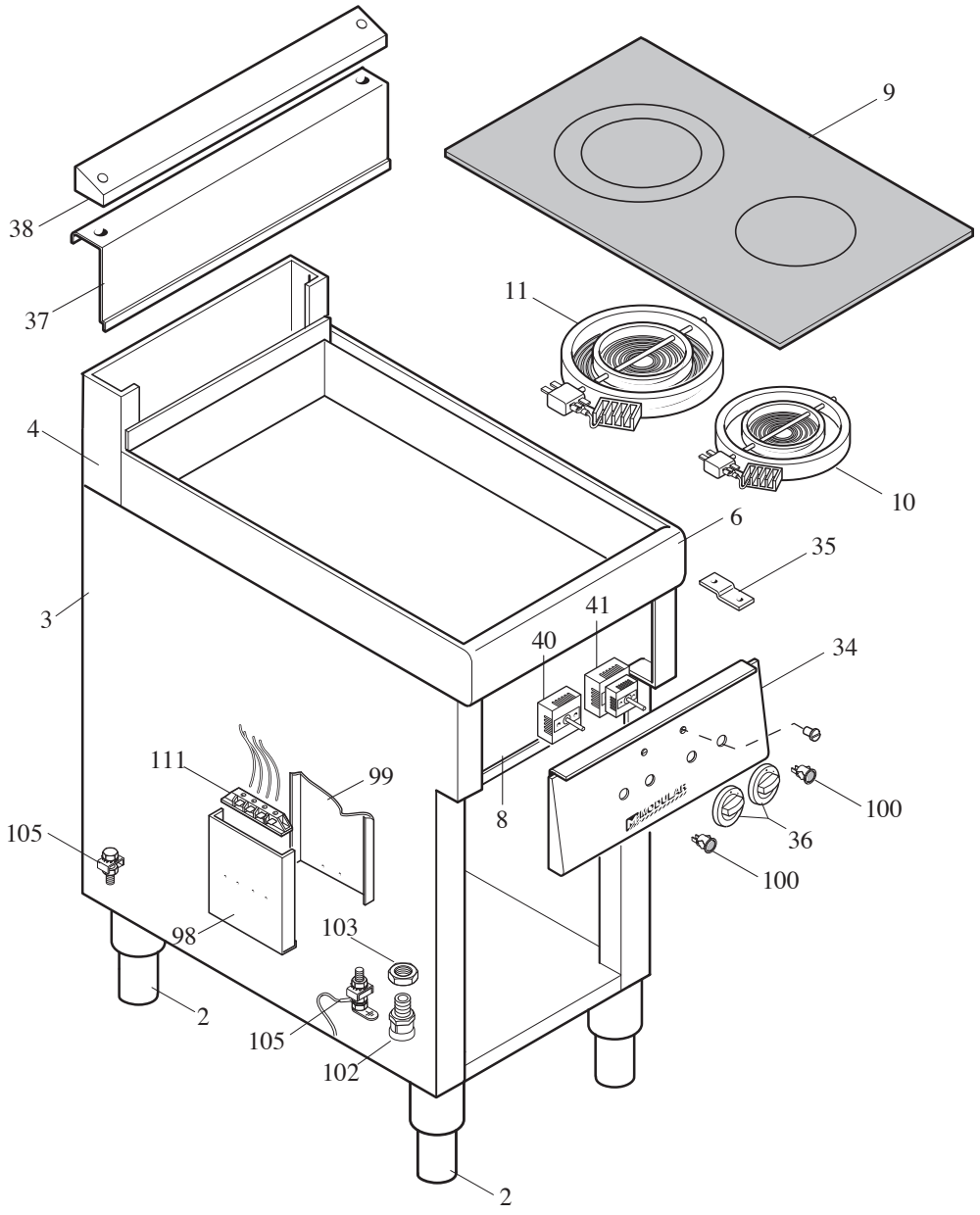
9
38
37
11
4
10
6
35
3
41
40
34
111
99
8
100
105
36
100
98
103
2
105
102
2

MODULAR
LISTA RICAMBI
cod. 253.554.02

PIANO VETRO CERAMICA 2 FUOCHI MOD. 70/40 PVE

ED. 02-09

POS.	CODICE	RIF. MODIFICHE	DENOMINAZIONE	PREZZO
2	912.033.00	sost.il 612.014.00 dal01/01/09	Piede D. 2" vite M10	
3	621.843.00	sost.il 621.577.00 dal01/01/09	Involucro mobile 70/40	
4	62110068.00	sost.il 621.597.00 dal01/01/09	Schienale sup. 70/40	
6	611.573.00	sost.il 611.564.00 dal01/01/09	Piano 70/40 PVE	
8	622.409.00		Fondo top 70/40	
9	655.000.00		Vetroceramico 350x560x6	
10	665.054.00		Resistenza singolo circuito 2100W-230V	
11	665.052.00		Resistenza doppio circuito 2500W-230V	
34	921.080.00		Cruscotto 90/40 PCE	
35	623.002.15		Squadretta fissaggio cruscotto	
36	612.059.00	sost.il 612.026.00 dal01/01/09	Ass. manopola reg. di energia De 72	
37	611.814.00	sost.il 611.583.00 dal01/01/09	Ass. alzatina neutra 70/40	
38	621.913.13	sost.il 625.092.00 dal01/01/09	Cappottina per alzatina 70/40	
40	661.058.00	sost.il 661.069.00 dal01/01/09	Reg. di energia 50.57021010	
41	661.102.00	sost.il 661.068.00 dal01/01/09	Reg. di energia doppio circu.50.55021.100	
93	682.003.00		Placchetta per indice	
98	623.113.00		Supporto morsettiera "A"	
99	622.152.00		Protezione frontale morsettiera	
100	663.043.00	sost.il 663.000.00 dal01/01/09	Segnalatore verde 41 F2+dente P	
102	663.027.00		Pressacavo V-TEC 16	
103	663.017.00		Controdado Pg 16	
105	611.320.00		Montaggio viti di terra gen/equip.	
111	663.036.00		Morsettiera FV173-V/V-4 poli	