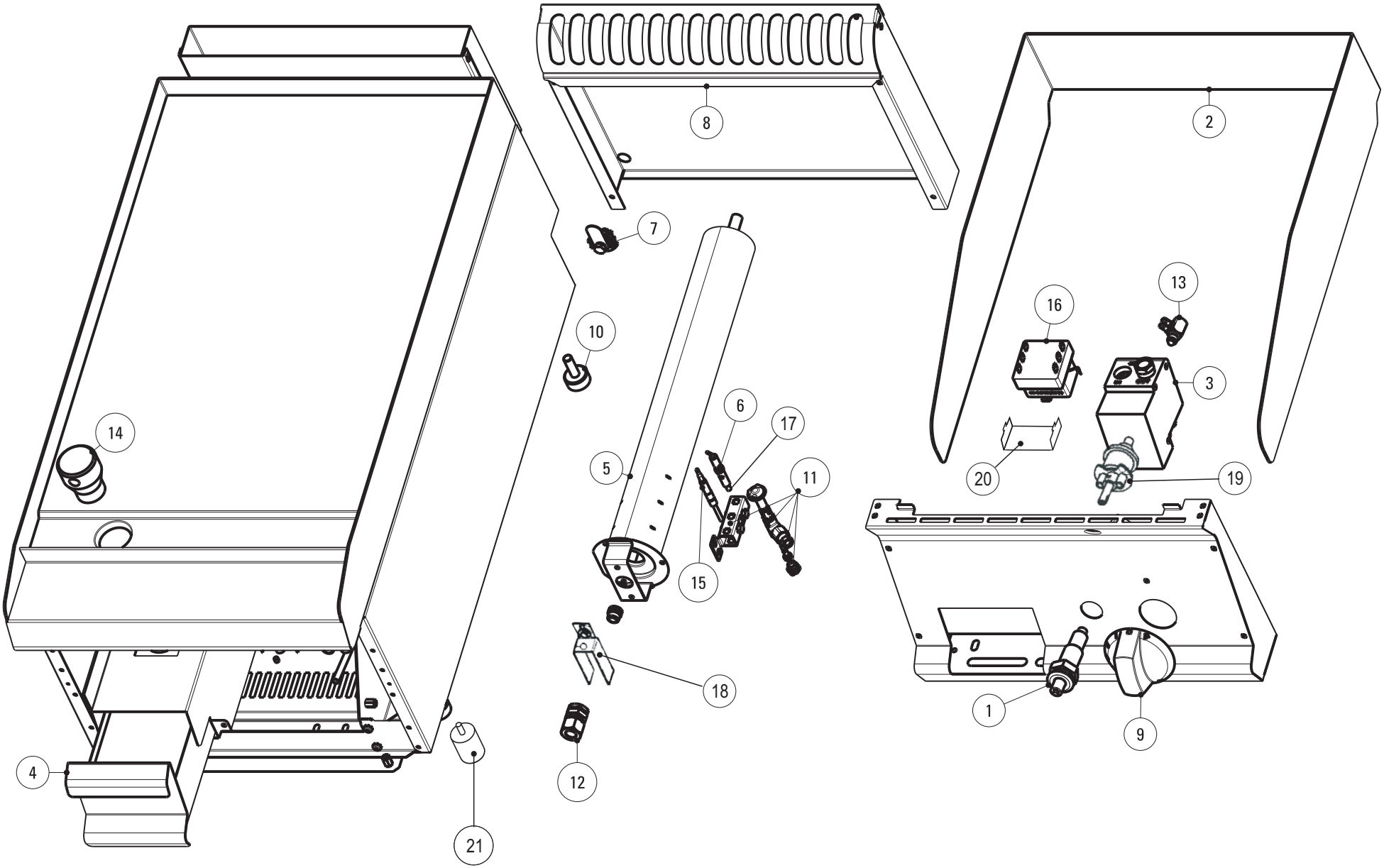

DATA STAMPA / STAMP DATE	CODICE / CODE	FOGLIO / SHEET	MODELLI / MODELS
06.12.12	5415.717.00	1/1	FTC_G6 / ETC_G7

CODICI RICAMBIO PER FINITO / SPARE PARTS FOR THE FINISHED PRODUCT

Aggiornato al/Updated to 27/11/17

Artic./Item	Descrizione/Description	Modello/Model
123026	**FRY TOP GAS PIASTRA LISCIA CROMATA** **GAS FRY-TOP WITH SMOOTH CHROMIUM-PLATED PLATE**	**FTC70G/0**

Cons./Recom.	Pos./Posit.	Ricambio/Replacement			Prezzo/Price List
*	01	RC00128000	ACCENDITORE PIEZO CON DADO	PIEZO IGNITER	16,99
	03	RC01171000	VALVOLA FTG	GAS VALVE	148,28
	04	RC00312000	CASSETTO	DRAWER	67,53
	05	RC00366000	BRUCIATORE	BURNER	54,72
*	06	RC00120000	CANDELETTA D'ACCENSIONE	SPARK PLUG	13,47
	07	RC00304000	MORSETTO EQUIPOTENZIALE COMPLETO	EQUIPOTENTIAL CONNECTING BLOCK	6,62
	08	RC00417000	CAMINO FRYTOP 700	FLUE ASSEMBLY FRYTOP 70	87,27
	09	RC01899000	MANOPOLA GAS FR-FTC NERA	BLACK KNOB	9,45
	09	RC02031000	MANOPOLA GAS FR-FTC GRIGIA	GREY KNOB	8,79
	10	RC00311000	PIEDINO H=25 MM	FOOT	4,74
	11	RC00119000	PILOTA ACCENDITORE 3 VIE	PILOT IGNITER	23,17
	12	RC00414000	PORTAUGELLO	NOZZLE HOLDER	9,50
	13	RC00460000	RACCORDO INTERROTTO M9X1	INTERRUPTED CONNECTION M9X1	9,38
	14	RC00573000	TAPPO PER FRYTOP	OIL DRAIN PLUG	16,21
*	15	RC00118000	TERMOCOPPIA M9X1 L600	TERMOCOUPLE	15,56
	16	RC00305000	TERMOSTATO DI SICUREZZA	SAFETY THERMOSTAT	85,19
*	17	RC00123000	CAVO PER CANDELETTA	WIRE FOR SPARK PLUG	9,27
	18	RC00413000	FASCETTA REGOLAZIONE ARIA METANO	AIR REGULATION CLAMP	8,60
	18	RC01049000	FASCETTA REGOLAZIONE ARIA GPL	AIR REGULATION CLAMP	9,44
	19	RC00447000	ADATTATORE	ADAPTER	21,63
	20	RC00310000	PROTEZIONE LIMITATORE	LIMIT SWITCH PROTECTION	7,83

L'azienda si riserva il diritto di apportare ulteriori aggiornamenti senza preavviso. / The data may be updated without prior warning