MODULAR

MOD. 90/80 CPE

ED.03-13
TAV. 2531242.02

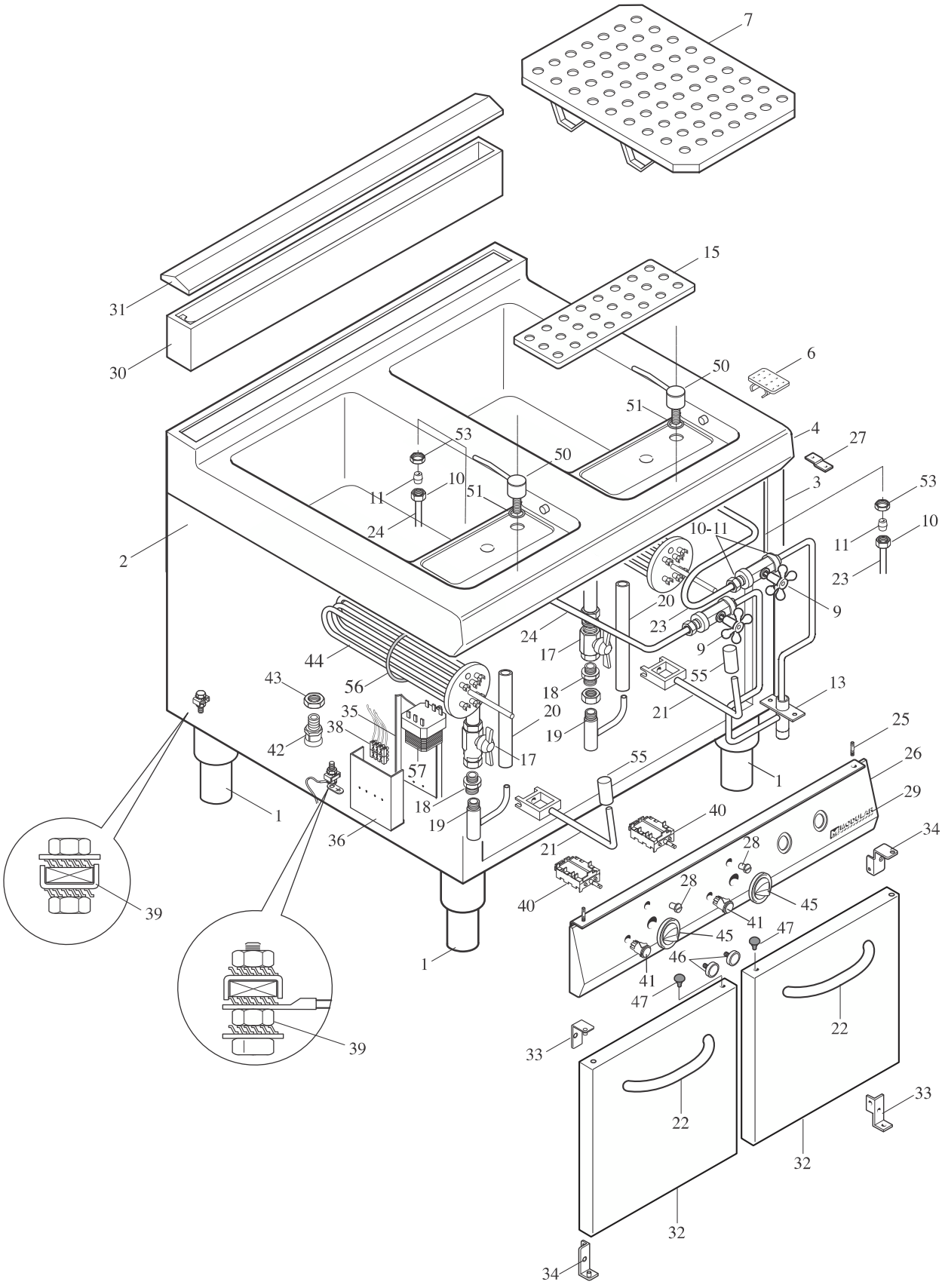

MODULAR

LISTA RICAMBI

cod. 25311243.02

CUOCI PASTA ELETTRICO

MOD. 90/80 CPE

ED. 03-13

POS.	CODICE	RIF. MODIFICHE	DENOMINAZIONE	PREZZO
1	912.033.00		Piede 2" vite M10	
2	9211144.00		Fianco sx mobile	
3	9211143.00		Fianco dx mobile	
4	9111004.23	sost. il 9111004.15 dal 01/01/11	Ass. piano vasca 90/80-CPE	
6	611.266.00		Assieme filtro foro scarico 1"	
7	911.758.15	sost. il 911.758.00 dal 01/01/11	Assieme falso fondo	
9	678.065.25		Rubinetto dritto 3/8"	
10	673.017.00		Dado x bicono D.10	
11	673.001.00		Bicono D. 10	
13	931.124.00		Ass. collettore alim. H_2O 90/80 CPG	
15	9211286.00		Ripiano cesti CP con erogatore	
17	678.014.00		Valvola a sfera 1" gas con farfalla	
18	0716.10080.0		Bocchettone M-F AFL331-1"	
19	611.264.00		Assieme collettore scarico CP	
20	652.016.00		Tubo gomma troppo pieno	
21	911.952.00		Ass.maniglia scarico	
22	9111065.00		Maniglia porta	
23	931.181.15		Tubo carico acqua	
24	931.183.15		Tubo sx carico acqua	
25	941.076.00		Perno fiss. cruscotto	
26	921.739.13		Cruscotto 90/80 CPE	
27	623.002.15		Squadretta fiss. cruscotto	
28	682.003.00		Placchetta per indice	
29	250.389.00		Marchio "MODULAR"	
30	911.024.00		Ass. alzatina posteriore 90/80	
31	9211094.00		Cappottina per alzatina 90/80	
32	911.443.13		Ass. portina	
33	911.847.15		Ass.Cerniera sx	
34	911.846.15		Ass.Cerniera dx	
35	922.928.00		Protezione frontale morsettiera	
36	911.227.13		Ass. supporto morsettiera 90/80 CPE	
38	663.036.00		Morsettiera FV 173 -V/V-4 poli	
39	611.320.00		Montaggio viti di terra gen./ equip.	
40	661.037.00		Commutatore Ego 49.44015.702	
41	663.043.00		Segnalatore luminoso verde	
42	663.028.00		Pressacavo PG 21	
43	663.021.00		Controdado PG 21	
44	665.103.00	sost.665.074.15 dal 01/10/2013	Resistenza cuocipasta 4.5 kW 230 V	
45	912.048.00		Ass. manopola el. 4 posiz. CPE De 82	
46	684.007.00		Magnete	
47	751.104.00		Tappo nero per fori ø8,5	

MODULAR

LISTA RICAMBI

cod. 2531243.02

CUOCI PASTA ELETTRICO

MOD. 90/80 CPE

ED. 03-13

POS.	CODICE	RIF. MODIFICHE	DENOMINAZIONE	PREZZO
50	9111179.00		Ass. erogatore CP	
51	0835.17203.0		Anello tenuta OR 2-019	
53	641.117.00		Controdado 3/8 G	
55	651.012.00		Manopola cilindrica	
56	0835.53565.1		Anello o-ring 6225 NBR	
57	661.051.00		Termostato sicurezza	