MODULAR

MOD. 90/160 CFGES

ED. 01-07
TAV. 253.641.02

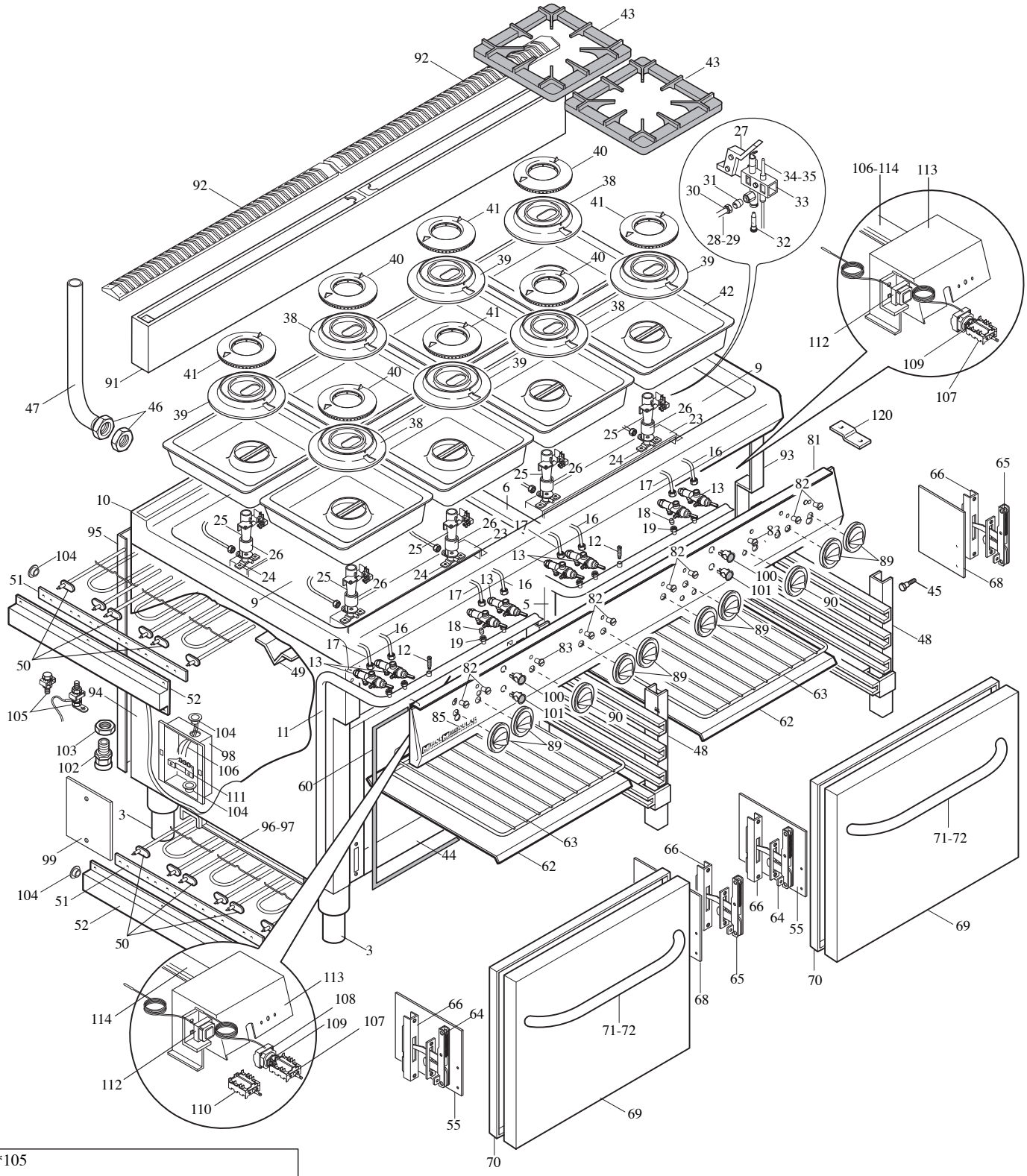

*105

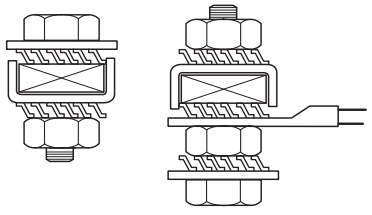

MODULAR

LISTA RICAMBI

cod. 253.642.02

CUCINA A GAS CON FORNO ELETTRICO STATICO MOD. 90/160 CFGES

ED. 01-07

POS.	CODICE	RIF. MODIFICHE	DENOMINAZIONE	PREZZO
3	912.033.00		Piede 2" vite M10	
5	911.124.00		Ass. parete divisoria 90/160 CFG	
6	922.141.00		Coprigiunto fondi top 909/160 CFG	
9	922.007.00		Fondo top cucina 90/80 CFG	
10	911.959.00	sost.il911.013.00 dal 01/07/07	Assieme piano 90/160 CFG	
11	975.003.00		Assieme rampa 90/80 PCG	
12	641.012.00		Vite M4 per presa pressione	
13	671.001.00		Rubinetto gas in sicurezza SC PEL21S	
16	975.021.00		Collegam. rub. bruciatore "D" "E" ant.	
17	975.023.00		Collegam. rub. bruciatore "D" "E" post.	
18	673.001.00		Bicono D.10	
19	673.011.00		Dado per bicono D.10 - M16x15	
23	922.015.00		Supporto bruciatori da 80	
24	673.020.00		Portaugello per bruciatore top	
25	672.010.00		Venturi per bruciatore top	
26	672.016.00		Boccola regolazione aria bruc. top	
27	623.241.00		Supporto pilota bruc. "D"	
28	975.048.00		Collegamento pilota bruc. "D" post. 90	
29	975.026.00		Collegamento pilota bruc. "D" ant. 90	
30	673.013.00		Raccordo bicono D.4-M10x1 - 095813	
31	673.004.00		Bicono pilota D.4	
32	672.094.00		Portaugello con ugello D. 0,20	
33	672.080.00		Pilota regol. deflettore 1 fiamma	
34	672.025.00		Termocoppia M9x1xL.500 G. unificato	
35	672.099.00		Termocoppia M9x1xL.850 G. unificato	
38	672.077.00		Corpo bruciatore "D" D. 150-5,5 kW	
39	672.101.00		Corpo bruciatore "E" D. 150-7,5 kW	
40	672.079.00		Spartifiamma bruc. "D" D. 109-5,5 kW	
41	672.093.00		Spartifiamma bruc. "E" D. 109-7,5 kW	
42	911.011.00		Ass. bacinella smaltata bruc. "D" - "E"	
43	681.019.00		Griglia 1 fuoco 400x400	
44	911.189.13	sost.il911.189.00 dal 15/01/03	Assieme forno elettrico statico GN 2/1	
45	641.013.00		Perno Fissaggio reggigriglie	
46	673.026.00		Controdado 1/2 gas per tubo vapori	
47	931.023.00		Tubo scarico vapori per forno GN 2/1	
48	911.065.00		Ass.reggigriglia forno GN 2/1	
49	922.195.00		Protezione frontale f.e; GN 2/1	
50	965.012.00		Resistenza per forno GN 2/1 -1000W-230V	
51	911.194.00		Ass. supporto resistenze f.e. GN 2/1	
52	911.195.00		Ass. protezione terminali f.e. GN 2/1	
55	923.048.00		Protezione cerniera sx porta	

MODULAR

LISTA RICAMBI

cod. 253.642.02

CUCINA A GAS CON FORNO ELETTRICO STATICO MOD. 90/160 CFGES

ED. 01-07

POS.	CODICE	RIF. MODIFICHE	DENOMINAZIONE	PREZZO
60	652.013.00	sost. il652.001.00 dal 15/01/03	Guarnizione porta forno	
62	835.000.00		Suola forno GN 2/1	
63	683.045.00		Griglia GN 2/1 650x530	
64	684.010.00		Cerniera Sx porta forno	
65	684.009.00		Cerniera Dx porta forno	
66	684.011.00	sost. il911.147.00 dal 01/07/07	Portarullino	
68	623.032.00	sost. il921.017.00 dal 01/07/07	Protezione cerniera forno	
69	921.017.13		Porta forno GN 2/1	
70	925.002.00		Controporta forno GN 2/1	
71	922.055.13		Rinforzo maniglia porta GN 2/1	
72	9111066.00	sost. il911.057.00 dal 01/07/07	Ass. maniglia porta forno GN 2/1	
81	9211080.00	sost. il921.208.00 dal 01/07/07	Cruscotto 90/160 CFGES	
82	682.003.00		Placchetta per indice	
83	682.004.00		Placchetta per indice forno	
85	250.389.00		Marchio "Modular"	
88	912.046.00	sost. il912.006.00 dal 01/07/07	Ass. manopola el. 4 posizioni forno 2/1	
89	912.042.00	sost. il912.003.00 dal 01/07/07	Ass. manopola gas pilota De 82	
90	912.045.00	sost. il912.005.00 dal 01/07/07	Ass. manopola el.50÷300°C De 82	
91	911.015.00		Ass. alzatina post. 90/160	
92	9211091.00	sost. il911.018.00 dal 01/07/07	Griglia alzatina 90/80	
93	921.068.13		Fianco Dx cucina 90/80 CFE	
94	921.067.13		Fianco Sx cucina 90/80 CFE	
95	921.024.00		Schienale cucina 90/160 CFG	
96	922.198.00		Fondo camera forno el. GN 2/1	
97	922.205.00		Protezione inf. forno el. GN 2/1	
98	623.210.00		Supporto morsettiera CFE	
99	623.211.00		Coperchio morsettiera CFE	
100	663.043.00		Segnalatore verde 41 F_2 + dente P.	
101	663.044.00		Segnalatore arancio 41 F_2 + dente P.	
102	663.027.00		Pressacavo V-TEC16	
103	663.017.00		Controdado PG 16	
104	663.015.00		Passacavo D 25,5 SB 1000-12 HEYCO	
105	611.320.00		Montaggio viti di terra Gen/Equip.	
106	968.016.00		Cablaggio solo fili forno elettrico f.e. GN 2/1	
107	661.000.00		Commutatore ang. 15A-4941015.30	
108	661.027.00		Termostato forno 50÷30°C 55.34052815	
109	661.013.00		Staffa di aggancio 617078	
110	961.004.00		Commutatore 6 contatti EGO 4964215716	
111	663.036.00		Morsettiera FV173-V/V-4 poli	
112	661.045.00		Termostato di sic. 350°C-EGO 55.32562.802	
113	922.207.00		Scatola protez. comandi 90/80 CFGES	

MODULAR

LISTA RICAMBI

cod. 253.642.02

CUCINA A GAS CON FORNO ELETTRICO STATICO MOD. 90/160 CFGES

ED. 01-07

POS.	CODICE	RIF. MODIFICHE	DENOMINAZIONE	PREZZO
114	922.121.00		Cavallotto protezione cavi CFGE 90	
120	623.002.15		Squadretta fissaggio cruscotto	