DESPIECE TECNICO

Planchadoras
Repasseuses
Roller ironers
Mangein
Stiratrici

LAVANDERIA

Modelos:

PE-25/100 MP
PE-25/120 MP
PE-25/140 MP

Marzo 2004 March

Fagor Industrial

PLANCHADORA / ROLLER IRONER/ REPASSEUSE A CYLINDRE/ WALZENBÜGELMASCHINE / STIRATRICE A RULLO

PE 25/100 MP – PE-25/120 MP – PE 25/140 MP



PE 25/100-120-140 MP

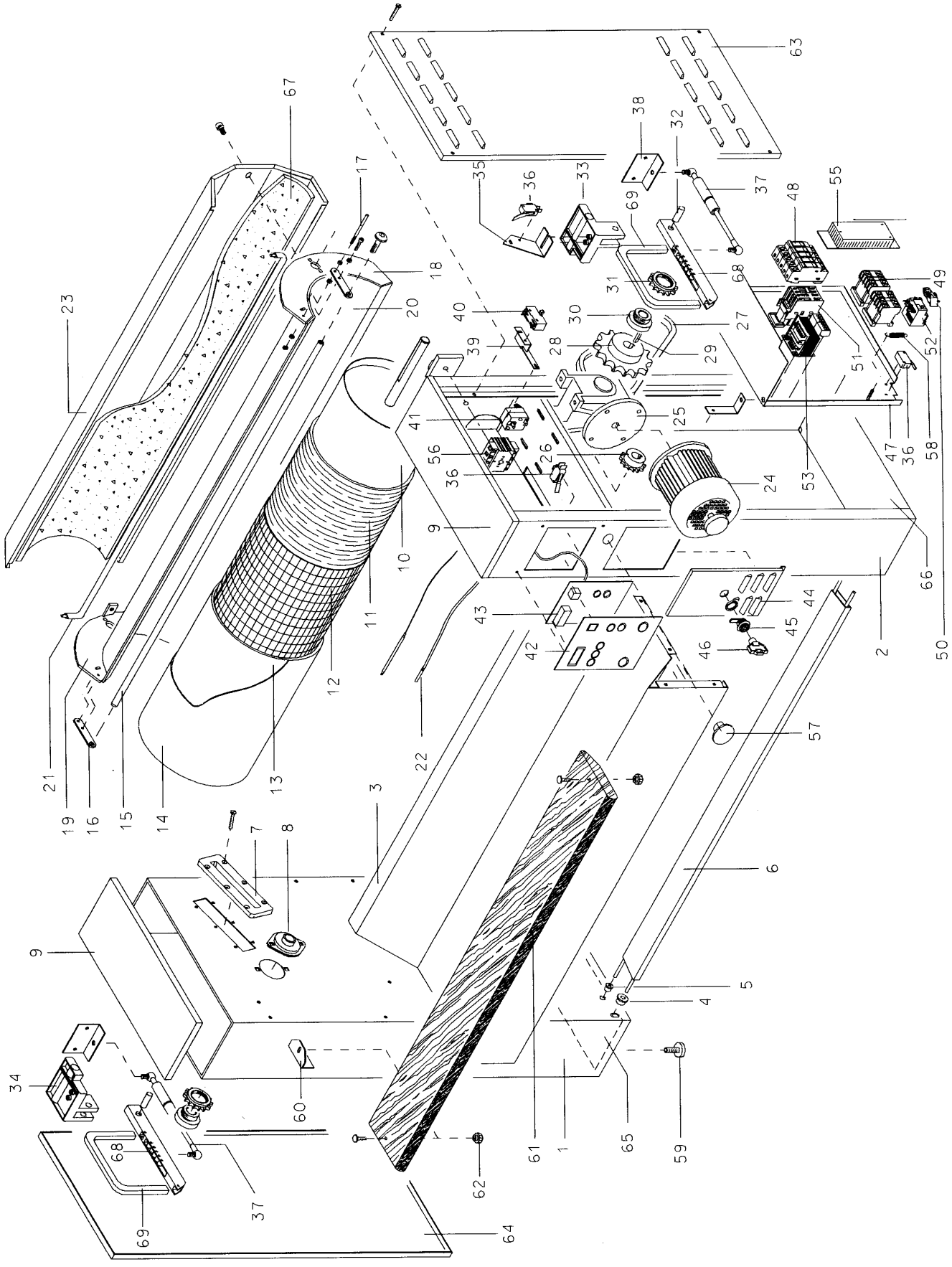

Pos.	Cod.	Descrizione	Description	Déscription	Beschreibung	Descripción
1	GR14002700	Fianco-SX	Left-hand panel	Panneau lat. gauche	Linker Seitentel	Panel izquierdo
2	GR14001301	Fianco DX	Right-hand panel el. card	Panneau lat. droite carte él.	Rechter Seitenteil El. Karte	Panel derecho panel el.
3	GR10003000	Portabianch. L-100	Laundy basket L-100	Bac à linge L-100	Wäscheträger L-100	Recipiente ropa L-100
	GR12003000	Portabianch. L-120	Laundy basket L-120	Bac à linge L-120	Wäscheträger L-120	Recipiente ropa L-120
	GR14003000	Portabianch. L-140	Laundy basket L-140	Bac à linge L-140	Wäscheträger L-140	Recipiente ropa L-140
4	GR01000003	Passacavo diam. 14/20	Cable duct diam.14/20	Passe câble diam.14/20	Kabelklemme. 14/20	Pasa cable diám. 14/20
5	GR14006300	Boccola per pedaliera	Pedal bush	Boucle pédalier	Buchse für Fusspedal	Casquillo del pedal
6	GR10004300	Pedaliera L-100	Pedal L-100	Pédalier L-100	Fusspedal L-100	Pedal L-100
	GR12004300	Pedaliera L-120	Pedal L-120	Pédalier L-120	Fusspedal L-120	Pedal L-120
	GR14004300	Pedaliera L-140	Pedal L-140	Pédalier L-140	Fusspedal L-140	Pedal L-140
7	GR14002400	Guida conca	Basin guide	Guide presse	Muldenführung	Guía cuenco
8	GR01000069	Cuscinetto SB04	Bearing SB04	Roulement à billes SB04	Lager SB04	Cojinete SB04
9	GR14001400	Chiusura superiore	Upper lock	Fermeture supérieure	Obere Arretierung	Cierre superior
10	GR10004700	Rullo+albero L-100	Roller+shaft L-100	Cylindre+arbre L-100	Walze+Weller L-100	Cilindro+eje L-100
	GR12004700	Rullo+albero L-120	Roller+shaft L-120	Cylindre+arbre L-120	Walze+Weller L-120	Cilindro+eje L-120
	GR14004700	Rullo+albero L-140	Roller+shaft L-140	Cylindre+arbre L-140	Walze+Weller L-140	Cilindro+eje L-140
11	GR10001100	Lana acciaio	Steel wool	Laine d'accier	Eisenwolle	Lana de acero
12	GR60101500	Telo Juta L-100	Jute sheet L-100	Jute sheet L-100	Jutabezug L-100	Lona de yute L-100
	GR60101800	Telo Juta L-120	Jute sheet L-120	Jute sheet L-120	Jutabezug L-120	Lona de yute L-120
	GR60102600	Telo Juta L-140	Jute sheet L-140	Jute sheet L-140	Jutabezug L-140	Lona de yute L-140
13	GR60101600	Mollettone L-100	Flannel layer L-100	Moleton L-100	Flannelbespannung L-100	Paño grueso L-100
	GR60101900	Mollettone L-120	Flannel layer L-120	Moleton L-120	Flannelbespannung L-120	Paño grueso L-120
	GR60102700	Mollettone L-140	Flannel layer L-140	Moleton L-140	Flannelbespannung L-140	Paño grueso L-140
14	GR60103500	Telo Nomex L-100	Nomex sheet L-100	Toîle Nomex L-100	Nomex-Bezug L-100	Tela de nómex L-100
	GR60103800	Telo Nomex L-120	Nomex sheet L-120	Toîle Nomex L-120	Nomex-Bezug L-120	Tela de nómex L-120
	GR60104000	Telo Nomex L-140	Nomex sheet L-140	Toîle Nomex L-140	Nomex-Bezug L-140	Tela de nómex L-140
15	GR10004000	Asta salvadita L-100	Finger safety rod L-100	Barre sécurité doigts L-100	Fingerschutzstab L-100	Barra salvadedos L-100
	GR12004000	Asta salvadita L-120	Finger safety rod L-120	Barre sécurité doigts L-120	Fingerschutzstab L-120	Barra salvadedos L-120
	GR14004000	Asta salvadita L-140	Finger safety rod L-140	Barre sécurité doigts L-140	Fingerschutzstab L-140	Barra salvadedos L-140
16	GR14004100	Piastrina salvadita	Finger safety plate	Plaque sécurité doigts	Fingerschutzplättchen	Placa salvadedos
17	GR14004200	Perno per salvadita	Finger safety pin	Pivot sécurité doigts	Zapfen für Fingerschutz	Perno para salvadedos
18	GR14002200	Fianco conca DX	Basin right-side panel	Côté droite press	Retcher Muldenseitenteil	Panel derecho cuenco
19	GR14003600	Fianco conca SX	Basin left-side pane	Côté gauche press	Linker Muldenseitenteil	Panel izquierdo cuenco
20	GR10003300	Conca alluminio L-100	Aluminium basin L-100	Presse en aluminium L-100	Aluminium Mulde L-100	Cuenco de aluminio L-100
	GR12003300	Conca alluminio L-120	Aluminium basin L-120	Presse en aluminium L-120	Aluminium Mulde L-120	Cuenco de aluminio L-120
	GR14003300	Conca alluminio L-140	Aluminium basin L-140	Presse en aluminium L-140	Aluminium Mulde L-140	Cuenco de aluminio L-140
21	GR51000118	Resisten. L-100 1800W	Heating element L-100 1800W	Résistance L-100 1800W	Heizwiederst. L-100 1800W	Resistencia L-100 1800W
	GR51000122	Resisten. L-120 2000W	Heating element L-120 2000W	Résistance L-120 2000W	Heizwiederst. L-120 2000W	Resistencia L-120 2000W
	GR51000126	Resisten. L-140 2400W	Heating element L-140 2400W	Résistance L-140 2400W	Heizwiederst. L-140 2400W	Resistencia L-140 2400W

Pos.	Cod.	Descrizione	Description	Déscription	Beschreibung	Descripción
22	GR51000021	Sonda di temp. PT100	Temperature probe PT100	Sonde température PT100	Temperaturfühler PT100	Sonda temperatura PT100
23	GR10003705	Copriconca L-100	Basin cover L-100	Couvre presse L-100	Muldenabdeckung L-100	Cubierta cuenca L-100
	GR12003705	Copriconca L-120	Basin cover L-120	Couvre presse L-120	Muldenabdeckung L-120	Cubierta cuenca L-120
	GR14003705	Copriconca L-140	Basin cover L-140	Couvre presse L-140	Muldenabdeckung L-140	Cubierta cuenca L-140
24	GR51000050	Motore con volantino	Motor with hand wheel	Moteur avec poignée	Motor mit Drehkreuz	Motor con volante de mano
25	GR51000052	Riduttore RM1 405 1/100	Reduction gear RM1 405 1/100	Réducteur RM1 405 1/100	Untersetzungsgetriebe	Reductor RM1 405 1/100
26	GR14000500	Pignone 3/8” 50 Hz Z16	Pinion 3/8” 50 Hz Z16	Pignon 3/8” 50 Hz Z16	Ritzel 3/8” 50 Hz Z16	Piñón 3/8” 50 Hz Z16
	GR14000200	Pignone 3/8” 60 Hz Z13	Pinion 3/8” 60 Hz Z13	Pignon 3/8” 60 Hz Z13	Ritzel 3/8” 60 Hz Z13	Piñón 3/8” 60-Hz Z13
27	GR14000300	Catena 3/8” L=730mm	Chain 3/8” L=730mm	Chaîne 3/8” L=730mm	Kette 3/8” L=730mm	Cadena 3/8” L=730mm
28	GR14000400	Pignone 3/8” Z40	Pinion 3/8” Z40	Pignon 3/8” Z40	Ritzel 3/8” Z40	Piñón 3/8” Z40
29	GR05006640	Chiavetta 6x6x40	Pin 6x6x40	Languette 6x6x40	Schlüssel 6x6x40	Llave 6x6x40
30	GR14000600	Supporto ruota libera	Freewheel support	Support roue libre	Freilaufhalter	Soporte rueda libre
31	GR01000346	Ruota libera 1/2”x1/8” Z18	Freewheel 1/2”x1/8” Z18	Roue libre 1/2”x1/8” Z18	Freilauf 1/2”x1/8” Z18	Rueda libre 1/2”x1/8” Z18
32	GR05001240	Spina acciaio	Steel pin	Pivot en acier	Eisenstift	Clavija de acero
33	GR14005501	Supp. conca DX	Right-hand basin support	Support droit presse	Rechte Halterung für Mulde	Soporte derecho cuenca
34	GR14005502	Supp. conca SX	Left-hand basin support	Support gauche presse	Linke Halterung für Mulde	Soporte izquierdo cuenca
35	GR14002601	Supporto micro astasalv.	Support of safety rod micro	Support microinterr.	Halterung für Finge	Sop. microinterr. barra salvadedos
36	GR65113000	Micro interruttore	Microswitch	Microinterrupteur	Microschalter	Microinterruptor
37	GR14005901	Molla a gas	Gas spring	Ressort gaz	Gasfeder	Resorte a gas
38	GR14003800	Supporto molla a gas	Gas spring support	Support ressort gaz	Halterung für Gasfeder	Soporte del resorte a gas
39	GR14006800	Supporto micro finecorsa	Support of limit microswitch	Support interrupteur limite	Halterung für Endschalter	Soporte del interruptor de tope
40	GR95102100	Micro finecorsa	Limit microswitch	Interrupteur limite	Endschalter	Interruptor de tope
41	GR51000028	Termostato di sicurezza	Safety thermostat	Thermostat de sécurité	Sicherheitsthermostat	Termostato de seguridad
42	GR01000018	Cruscotto /25-30 standard	Control board /25-30 standard	Panneau contrôle 25-30	Bedienungstafel 25-30	Caratula de control 25-30 standard
	GR0EPROM25	Eprom	Eprom	Eprom	Eprom	Eprom
43	GR01000022	Scheda comando /25-30	Control card /25-30 standard	Carte de contrôle /25-30	Kontrolkarte /25-30 standard	Tarjeta de control /25-30 standard
	GR000RELAY	Relay reiscaldamento.	Heating relay of control card	Chauffage realy carte controle	Heizung relay kontrolkarte	Relé de calentamiento del control
44	GR14002100	Porta emergenza	Emergency door	Portillon d’émergence	Notfaltür	Puerta de emergencia
45	GR01000079	Serratura	Door lock	Serrure	Schloss	Cerradura
46	GR01000007	Chiave per serratura	Lock key	Clef	Schlüssel	Llave
47	GR01000005	Piastra cablaggio	Standard cable plate	Plaque câbles standard	Kabelhalterung standard	Placa de cables estándar
48	GR85112100	Portafusibile	Fuse holder	Portefusible (fusible 1.6A)	Sicherungsfassung	Portafusibles
49	GR10002620	Minicontat. 230V 4KW	Microcontactor 230V 4KW	Minicontact. 230V 4KW 1N.C.	Mikrokontactgeber 230V	Minicontact. 230V 4KW 1N.C.
50	GR10002680	Ausiliario Termica	Overload aux. MATV10AT	Aux.-Therm.-MATV10AT	Therm.-Hilfstromk.	Aux.-Térmico -MATV10AT
51	GR10002500	Contattore 230V 4-KW	Contactor 230V 4-KW	Contacteur 230V 4-KW	Kontactgeber 230V 4-KW	Contactor 230V 4-KW
52	GR10002650	Relè termico MT03F	Thermal relay MT03F	Relais thermique MT03F	Thermisches relay	Relé térmico
53	GR10002830	Trasf. 50VA (sec.230-16V)	Transf. 50VA (c.b.230-16V)	Transform. 50VA (sec.230-16V)	Stromw. 50VA (sec. 230-16V)	Transformador 50VA (230-16V)
55	GR51000041	Filtro FS 1320 D	Filter FS 1320 D	Filtre FS 1320 D	Filter FS 1320 D	Filtro FS 1320 D
56	GR85116500	Interr.-Sez.-3 Fasi	3-phase circuit breaker	Disjoncteur triphasé	3-Phasen Trennschalter	Cortacircuitos trifásico

Pos.	Cod.	Descrizione	Description	Déscription	Beschreibung	Descripción
57	GR51000025	Pulsante a fungo	Emergency push-button	Interrupteur d’émergence	Pilzförmiger Druckknopf	Botón de emergencia
58	GR01000050	Molla pedale	Pedal spring	Ressort pédalier	Pedalfeder	Resorte pedal
59	GR01000305	Piedino di regolazione	Adjustment foot	Pied de réglage	Stellfuss	Pie de ajuste
60	GR14005200	Supporto asse in legno	Wooden board support	Support plan en bois	Halterung für Holzbrett	Soporte tabla de madera
61	GR10005100	Asse in legno L-100	Wooden board L-100	Plan en bois L-100	Holzbrett L-100	Tabla de madera L-100
	GR12005100	Asse in legno L-120	Wooden board L-120	Plan en bois L-120	Holzbrett L-120	Tabla de madera L-120
	GR14005100	Asse in legno L-140	Wooden board L-140	Plan en bois L-140	Holzbrett L-140	Tabla de madera L-140
62	GR01000102	Pomello fiss. asse legno	Fastening knob wooden board	Poignée fixation planche bois	Stellknopf für Holzbrett	Perilla de ajuste tabla de madera
63	GR14001800	Porta DX	Right door	Portillon droite	Rechte Tür	Puerta derecha
64	GR14001900	Porta SX	Left door	Portillon gauche	Linke Tür	Puerta izquierda
65	GR14001500	Chiusura inferiore SX	Left bottom lock	Serrure portillon gauche	Linker Verschluss	Cerradura izquierda
66	GR14001600	Chiusura inferiore DX	Right bottom lock	Serrure portillon droite	Rechter Verschluss	Cerradura derecha
67	GR00370850	Feltro”Martfelt"L-100	Flannel ”Martfelt”L-100	Feutre ”Martfelt”L-100	Flannel ”Martfelt”L-100	Fieltro ”Martfelt”L-100
	GR03701050	Feltro”Martfelt"L-120	Flannel ”Martfelt”L-120	Feutre ”Martfelt”L-120	Flannel ”Martfelt”L-120	Fieltro ”Martfelt”L-120
	GR03701230	Feltro”Martfelt"L-140	Flannel ”Martfelt”L-140	Feutre ”Martfelt”L-140	Flannel ”Martfelt”L-140	Fieltro ”Martfelt”L-140
68	GR14000801	Cremagliera	Rack	Crémaillere	Zahnstange	Cremallera
69	GR14005801	Archetto	Bow	Are	Bügel	Arco

I LEGENDA DEI COMPONENTI ELETTRICI

PF1 ..... PULSANTE A FUNGO
F1 ..... FUSIBILE A PROTEZIONE DEL PRIMARIO DEL TRASFORMATORE
TRF ..... TRASFORMATORE DI ISOLAMENTO
F2 ..... FUSIBILE A PROTEZIONE DEL SECONDARIO DEL TRASFORMATORE
C1 ..... CONTATTORE RISCALDAMENTO
C3 ..... CONTATTORE SALITA CONCA
C4 ..... CONTATTORE DISCESA CONCA
T.S..... TERMOSTATO DI SICUREZZA A RIARMO MANUALE
.
SCH1 ..... SCHEDA DI POTENZA
SCH2 ..... PANNELLO DI CONTROLLO
PT100 ..... SONDA DI TEMPERATURA
MOT1 ..... MOTORE CONCA

M1 ..... MICROINTERRUTTORE CONCA ALTA

M3 ..... MICROINTERRUTTORE PEDALIERA
M4 ..... MICROINTER. SPORTELLO SICUREZZA
M5 ..... MICROINTER. ASTA SALVADITA
M6 ..... MICROINT. TERMICA MOTORE RULLO

GB LIST OF ELECTRICAL COMPONENTS

PF1 ..... EMERGENCY PUSH-BUTTON
F1 ..... FUSE PROTECTING THE TRANFORMER PRIMARY CIRCUIT
TRF ..... ISOLATION TRANSFORMER
F2 ..... FUSE PROTECTING THE TRANFORMER SECONDARY CIRCUIT
C1 ..... HEATING CONTACTOR
C3 ..... BASIN HIGH CONTACTOR
C4 ..... BASIN LOW CONTACTOR

T.S..... SAFETY THERMOSTAT MANUAL RESET
.
SCH1 ..... POWER CARD
SCH2 ..... CONTROL PANEL
PT100 ..... TEMPERATURE PROBE
MOT1 ..... BASIN MOTOR

M1 ..... BASIN UP MICROSWITCH

M3 ..... PEDAL MICROSWITCH
M4 ..... SAFETY DOOR MICROSWITCH
M5 ..... FINGER SAFETY MICROSWITCH
M6 ..... ROLLER MOTOR CUTOUT MICROSW.

D LISTE DER ELEKTRISCHEN EINBAUTEILE

PF1 ..... PILZFÖRMIGER SCHALTER
F1 ..... SICHERUNG PRIMÄRSP. TRANSFORMATOR
TRF ..... ISOLIERTRANSFORMATOR
F2 ..... SICHERUNG SEKUNDÄRSP. TRANSFORMATOR
C1 ..... KONTAKTGEBER HEIZUNG
C3 ..... KONTAKTGEBER ABHEBEN MULDE
C4 ..... KONTAKTGEBER ANNÄHERN MULDE

T.S..... TEMPERATUR BEGRENZER MANUELLE WIEDEREINSCHALTUNG
SCH1 ..... LEISTUNGSKARTE
SCH2 ..... SCHALTERBLENDE
PT100 ..... TEMPERATURFÜHLER
MOT1 ..... MULDENMOTOR

M1 ..... MIKROSCHALTER ABHEBEN DER MULDE

M3 ..... MIKROSCHALTER FUSSPEDAL
M4 ..... MIKROSCHALTER INSPEKTIONSKLAPPE
M5 ..... MIKROSCHALTER FINGERSCHUTZ
M6 ..... MIKROSCH. SCHÜTZ WALZENMOTOR

F LÉGENDE DES COMPOSANTS ÉLECTRIQUES

PF1 ..... BOUTON D'EMERGENCE
F1 ..... FUSIBLE DE PROTECTION DU PRIMAIRE DU TRANSFORMATEUR
TRF ..... TRANSFORMATEUR D'ISOLEMENT
F2 ..... FUSIBLE DE PROTECTION DU SECONDAIRE DU TRANSFORMATEUR
C1 ..... CONTACTEUR CHAUFFAGE
C3 ..... CONTACTEUR MONTÉE PRESSE
C4 ..... CONTACTEUR DESCENTE PRESSE

T.S..... THERMOSTAT DE SÖCURITÖ MANUEL
.
SCH1 ..... CARTE DE PUISSANCE
SCH2 ..... PANNEAU DE CONTRÔLE
PT100 ..... SONDE DE TEMPÉRATURE
MOT1 ..... MOTEUR PRESSE

M1 ..... MICROINTERRUPTEUR PRESSE HAUTE

M3 ..... MICROINTERRUPTEUR PÉDALIER
M4 ..... MICROINTER. PORTILLON SÉCURITÉ
M5 ..... MICROINTER. LATTE PROTÈGE DOIGTS
M6 ..... MICROINT. THERM. MOTEUR CYLINDRE

E LISTA DE LAS PIEZAS ELÉCTRICAS

PF1 ..... BOTÓN DE EMERGENCIA
F1 ..... FUSIBLE DE PROTECCIÓN PRIMARIO DEL TRANSFORMADOR
TRF ..... TRANSFORMADOR DE AISLAMIENTO
F2 ..... FUSIBLE DE PROTECCIÓN SECUNDARIO DEL TRANSFORMADOR
C1 ..... CONTACTOR CALENTAMIENTO
C3 ..... CONTACTOR SUBIDA CUENCO
C4 ..... CONTACTOR BAJADA CUENCO

T.S..... TERMOSTATO DE SEGURIDAD CON REPOSICION MANUAL
SCH1 ..... T A R J E T A DE CONTROL
SCH2 ..... PANEL DE MANDO
PT100 ..... SONDA DE TEMPERATURA
MOT1 ..... MOTOR CUENCA

M1 ..... MICROINTERRUPTOR CUENCA ALTA

M3 ..... MICROINTERRUPTOR PEDAL
M4 ..... MICROINTER. PUERTEZ. SEGURIDAD
M5 ..... MICROINTER. BARRA SALVA DEDOS
M6 ..... MICROINT. TÉRMICA MOTOR CILINDRO

ESQUEMA ELECTRICO, WIRING DIAGRAM, SCHÉMA ÉLECTRIQUE, SHCHALTPLAN, SCHEMA ELETTRICO

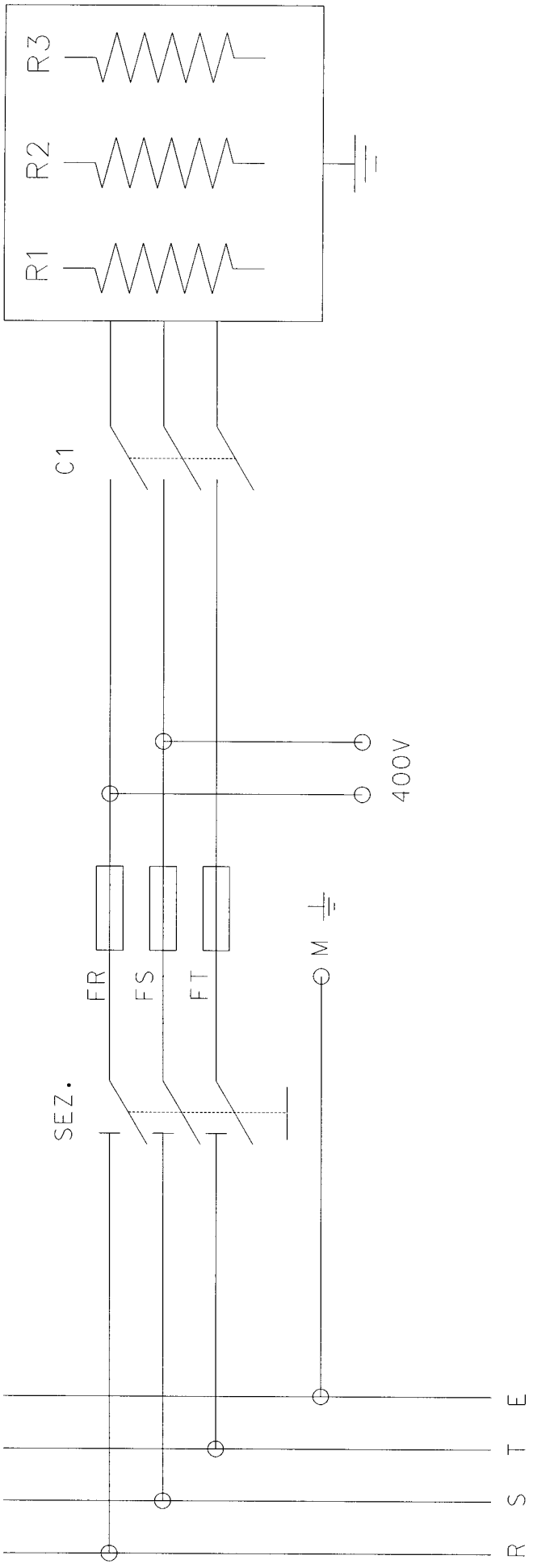

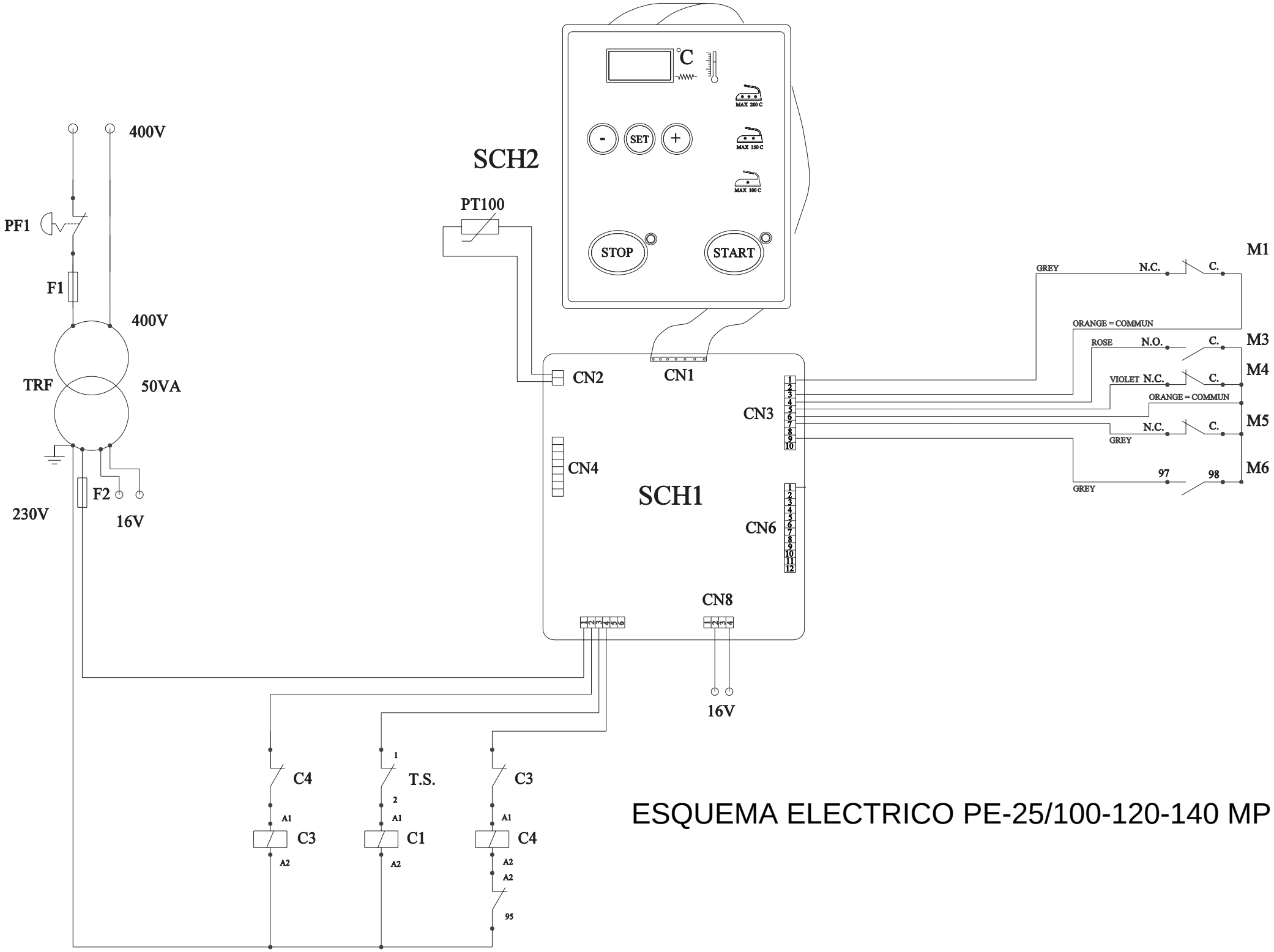

ESQUEMA ELECTRICO PE-25/100-120-140 MP