SAGI - ARMADIO CALDO 218 CM E BAGNOMARIA 6 x 1/1 GN
QL21CVB - 15-12-2004 » 20-04-2009

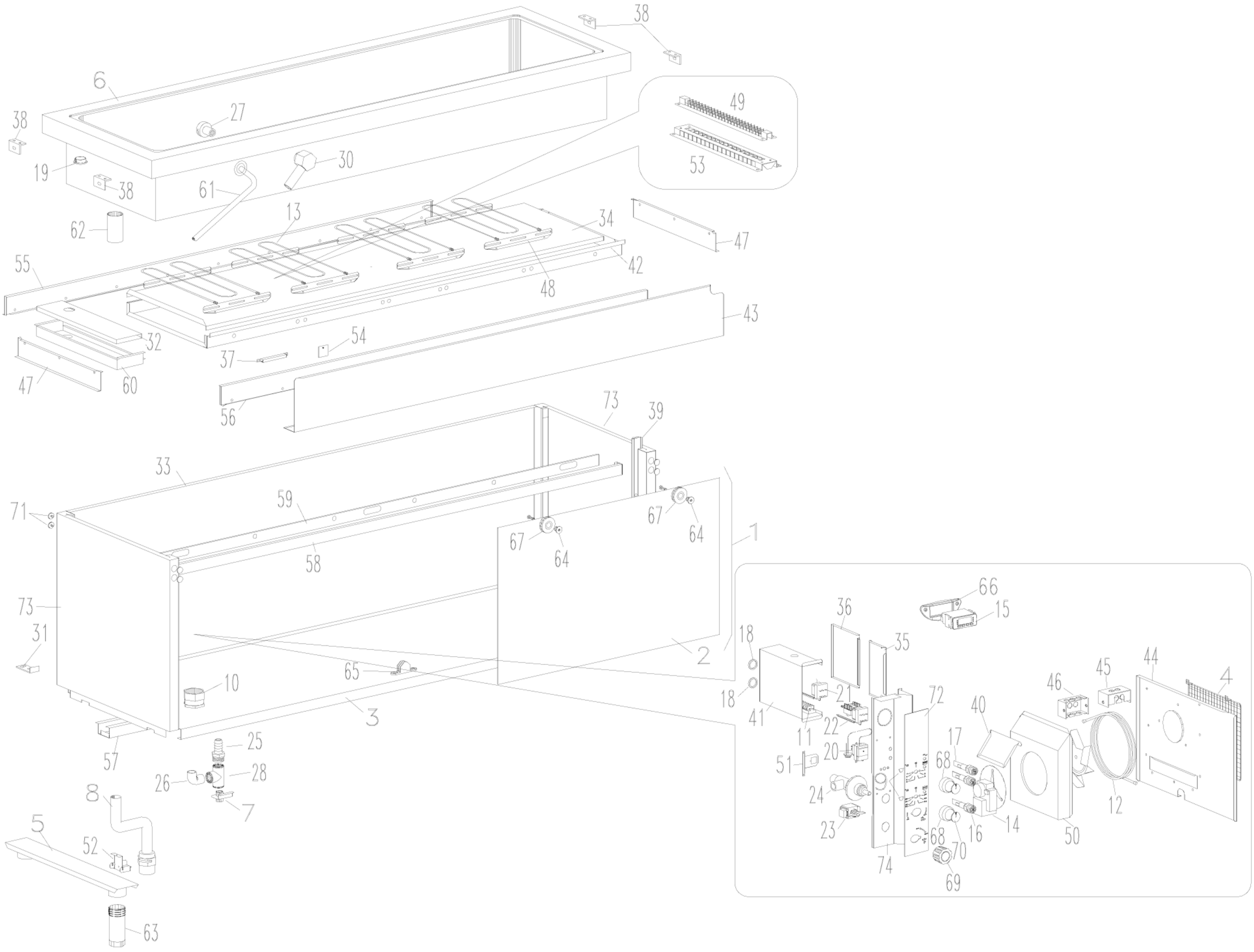

SAGI - ARMADIO CALDO 218 CM E BAGNOMARIA 6 x 1/1 GN
QL21CVB - A000530-GRUPPO ALZATE DI DISTRIBUZIONE - 15-12-2004 » 20-04-2009

