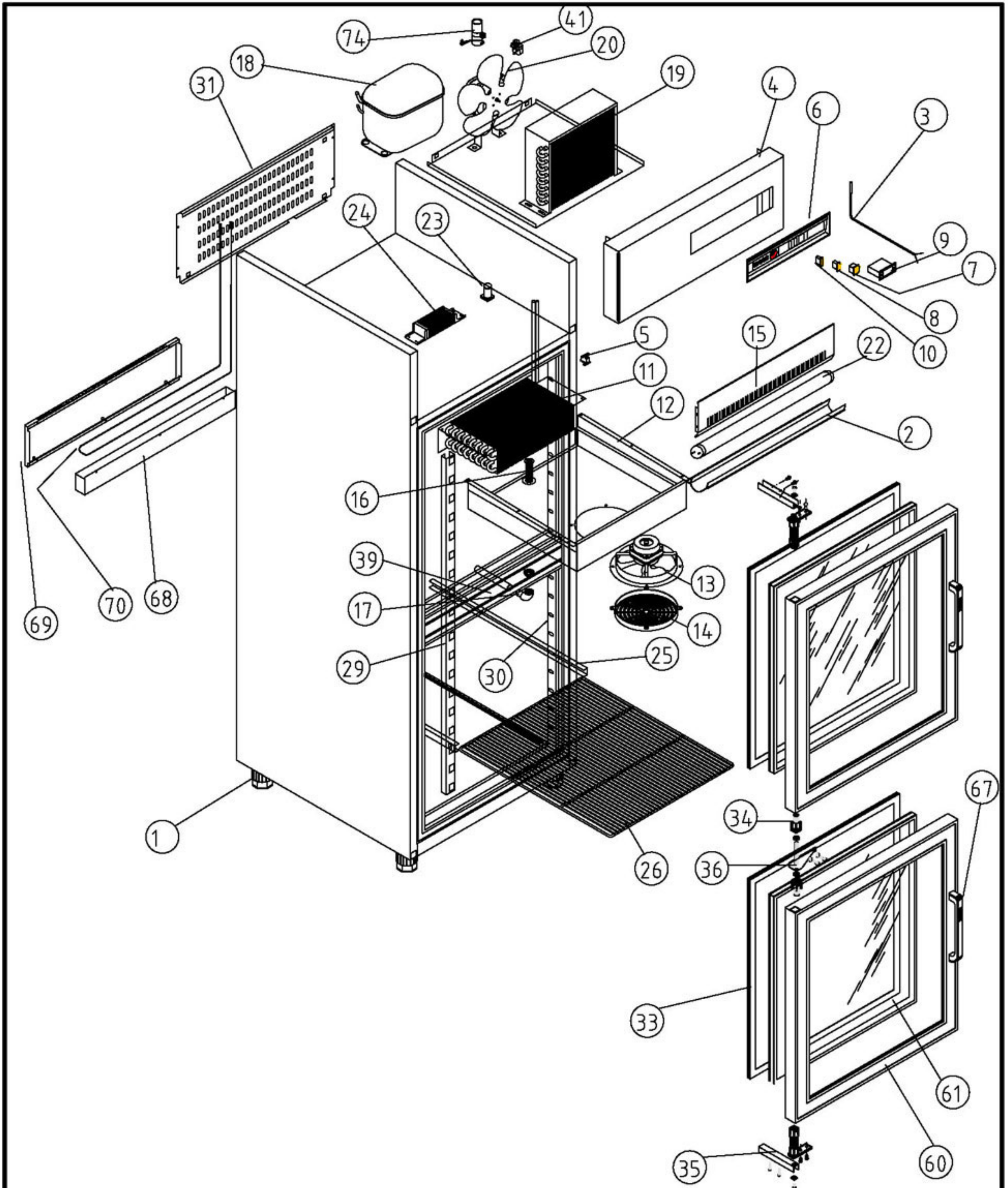

A1 ARMARIOS GASTRONORM

COD. PIEZA: X

SUSTITUYE A: .

SUSTITUIDO POR: .

COTAS SIN TOLERANCIA **DIN 7168-f**

Material: **MATERIAL ESPESOR**

Acabado: **ACABADO**

ANGULAR	GRADO TOLERANCIA	FINO	MEDIO	GRUESO
	HASTA 10 mm	±1°		±1° 30'
	MAS DE 10 A 50 mm	±30'		±50'
	MAS DE 50 A 120 mm	±20'		±25'
	MAS DE 120 A 400 mm	±10'		±15'
	MAS DE 400 mm	±5'		±10'

LINEAL	GRADO TOLERANCIA	FINO	MEDIO	GRUESO
	HASTA 3 mm	±0,05	±0,10	±0,15
	MAS DE 3 A 6 mm	±0,05	±0,10	±0,20
	MAS DE 6 A 30 mm	±0,10	±0,20	±0,50
	MAS DE 30 A 120 mm	±0,15	±0,30	±0,80
	MAS DE 120 A 400 mm	±0,20	±0,50	±1,20
	MAS DE 400 A 1000 mm	±0,30	±0,80	±2,00
	MAS DE 1000 A 2000 mm	±0,50	±1,20	±3,00

COMÚN A

MODELO	Ud.	MODELO	Ud.	MODELO	Ud.	MODELO	Ud.	MODELO
AEP-802	1							

A4	Nombre	Fecha
Dibujado	G.CH	.31-3-03
Modificado	.	.

FAGOR
Fagofri, s.a.

Escala 1:20

RECAMBIOS AEP-802

Código máquina: CODIGO

RECAMBIOS
ARMARIOS
revisión 01-03-2003

FAGOR
FAGOFRI S.A.

Nº	CÓDIGO	DESCRIPCIÓN	MODELOS	AFP-801	AFP-802	AFP-802/2	AF-802-P	AF-802-C	AFN-801	AFN-802	AEP-801	AEP-802
			GASTRO									
1	6007050017	PATA REGULABLE ARM.GASTRO		4	4	4	4	4	4	4	4	4
2	6007170105	PERFIL POLICARBONATO 538 MM		1	1	2	1	1			1	1
3	6021350013	SONDA TERMOST.REF NTC 15KOhm		1	1	2	2	2	1	1	1	1
4	A109010134	CABEZA AFP-800 DPTO R7				1	1	1				
4	A109010133	CABEZA AFP-800 R-7		1	1				1	1	1	1
5	6021130008	MICRORRUPTOR RECTANGULAR LUCE.		1	1	1	1	1	1	1	1	1
6	6003010105	CUADRO ABS GRIS		1	1				1	1	1	1
6	A103010001	CUADRO ABS GRIS UNIDO				1	1	1				
7	6021130001	INTERRUPTOR BIPOLAR AMB. ON/OFF		1	1	2	2	2	1	1	1	1
8	6021130002	INTERRUPTOR UNIPOL.LUMINOS. AMB.		1	1	2	1	1			1	1
9	6021350015	TERMOSTATO TERM. REFRIG. ID 961F		1	1	2	1	1			1	1
10	6021130010	PILOTO RECTANG.AMBAR SEÑAL LUMIN.		1	1	2	2	2	1	1	1	1
11	6029010038	BAT.FC71B ARM 7T5R300A6S(PINTA							1	1		
11	6029010040	BAT.AFP-800 B8T4R330A4S(PINTADO)		1	1	2		1			1	1
11	6029010042	BAT.AFP700 5T4R330A4S(PINTADO)					1					
12	A109050184	CAJA SUJ.VENT.AFN-800							1	1		
12	A109050052	SUJECC. VENTILADOR 800		1	1	2		1			1	1
12	A109050096	SUJECC. VENTILADOR 700					1					
13	6021050013	VENTILADOR 10W 71B ARMARIOS							1	1		
13	6021050001	VENTIL.EVAP.5W ARO/TIRO FORZAD.		1	1	2	1	1			1	1
14	6027130002	REJILLA VENT.D.300 PINT Y ZINC							1	1		
14	6003010035	REJILLA PROTECCIÓN VENTILADOR		1	1	2	1	1			1	1
15	A109050049	EMBELLECEDOR FRONT. INT.		1	1	2	1	2	1	1	1	1
16	6003010033	DESAGÜE 1/2 PULG.CUELLO CORTO		1	1	2	1	2	1	1	1	1
17	6003010175	CODO PVC MIXTO 90º 20X1/2		1	1	2	1	2	1	1	1	1
18	6021010001	COMPR.SC-12-CL R404A						1				
18	6021010002	COMPR.SC-15-CL R404A							1	1		
18	6021010007	COMPRES.FR-8.5-G R134A		1	1						1	1
19	6029020005	CONDENSADOR 10x4 TECHO							1	1		
19	6029020002	CONDENSADOR 9X2		1	1						1	1
20	6021050002	VENTILADOR 10W PATA PALA 220V		1	1	2	2	2	1	1	1	1
22	6021290001	TUBO FLUORESCENTE DE 15W		1	1	2	1	1			1	1
23	6021290009	CEBADOR 1-22W 220W		1	1	2	1	1			1	1
24	6021290014	REACTANCIA 40W 220V		1	1	2	1	1			1	1
25	6033050016	GUIA GN L=662 MM		6	6	4	2	8	6	6	6	6
26	6027010009	PARRILLA GN 2/1 650X530		3	3	2	1	1	3	3	3	3
29	A109050072	CREMALL. RESP. DTO.				4	4	4				
29	A109050071	CREMALL.RESPALDO AFP-GN		2	2				2	2	2	2
30	A109050069	CREMALL.MARCO PUERTA PEQ.			4	4	4	4		4		4
31	A179050004	REJILLA MOTOR 800		1	1	1	1	1	1	1	1	1
32	A169010011	PUERTA PEQ.AFP 702/802 TIR.ABS			2	2	2	1				
33	6045010013	BURLETE 636X736 ARM. PUERTA PEQ			2	2	2	2		2		2
34	6003010136	CAJA ALOJAM.MUELLE GRIS			2	2	2	2		2		2
35	6033010003	BISAGRA TRS1D DOBLE MUELLE		2	2	2	2	2	2	2	2	2
36	A169090002	BISAGRA PUERT.PEQ.CRIST.IZDA										1
36	A169090001	BISAGRA PUERTA PEQ.AFP IZDA			1	1	1	1		1		
39	A161130004	FRONTI HORIZ POST IZDA(RESIST						1		1		
39	A161130002	FRONTI HORIZ.POSTIZO IZDA			1	1	1					1
41	6021010025	RELE ARRANQ. COMPR.FR-8.5G 220V		1	1						1	1
41	6021010044	RELE ARRANQ COMPRES. TL-5 G 6000				2	2	1				
44	A169010009	PUERTA CARN AFP700/800 TIR ABS		1	1							
45	6045010030	BURLETE 636x1520 MM ARMAR.CARNI		1					1		1	
46	A109050070	CREMALL. MARCO PUERTA CARNI		2					2		2	
47	6021010003	COMPR.TL-5-G R134A				2	2	1				
48	6003050006	CUBETA DPTO CONGEL.530X540					3	3				
50	6029010041	EV.DPTO.PESC B14T2R426A6S(PINT					1					
50	6029010036	BAT.FC61B ARM 6T4R300A6S(PINTA						1				
51	A109050048	BANDEJA GOTEO 800-P					1					
51	A109050181	CUBRERRESIST.EVAP FC-61B-ARMAR						1				
51	A109050206	CUBRERRESIST.EVAP.AFN-800							1	1		
52	A109050067	SOP. DUELAS 800-P					1					
52	A109050180	CAJA SUJ.VENT.AP-APP-AFN-700						1				
53	6021250051	RESIST.DESES.DEP.PESC.220V425W					1					
53	6021250019	RESIST.BLIND.FC61-71 350W 1000						1	1	1		
54	6021250009	RESIST.MARCO EXT.700/800 43W						1	1	1		
55	6021250008	RESIST.FRONTI H.1400-1600 12W						1		1		
56	6033050012	GUIA BAJ GN CENT L=613MM Y PES					6					
57	6021350019	TERMOS.CONGELAC.ID 974 F 220V					1	1	1	1		
58	A169010014	PUERTA PEQ CONGEL.AFP-702/802						1		2		
59	6003010074	TAPETA CIEGA NEGRA TROQ 11					1	1	1	1		
60	A167170002	PERFIL ALUM.PUERTA 711X779										2
60	A167170001	PERFIL ALUM.PUERTA 711X1566									1	
61	6035130009	CRISTAL PUERTA 693X624 PEQUEÑA										2
61	6035130008	CRIS.PUER 1480X624 CARN.4/15/4									1	
62	6027130001	REJILLA VENT.D.246 PINT Y ZINC						1				
63	6029020008	CONDENSADOR 8X2 REF.C CT82DG				2	2	2				
66	A169010017	PUERTA CARN.CONGEL.AFP TIR.ABS							1			
67	6003010003	TIRADOR NEGRO PUERTA ARMARIO									1	2
68	A109050018	BAND.EVAP.AUTOM.AFP,AFN,AP,APP		1	1	2	2	2	1	1	1	1
69	A109170041	CUBRE CANAL GALV 800		1	1	2	2	2	1	1	1	1
70	6021250006	RESIST.BANDEJA 1400 41W		1	1	2	2	2	1	1	1	1
72	6021010035	COND.ARRANQ SC. 117U5017 80microF						1	1	1		
73	6021010042	RELE ARRANQ. COMPR.SC-12 CL 6005 220V						1				
73	6021010043	RELE ARRANQ. COMPR.SC-15CL 6019							1	1		
74	6021010037	COND.ARRANQ FR. 17U5015 80 microF		1	1						1	1
74	6021010036	CONDENS. ARRANQ TL-G 17U5014 60microF				2	2	1				