DESPIECE TECNICO

Hornos Convecion a Gas
Fours Air ulsé à Gaz
Gas Convection Ovens
Gas-Konvektionsöfen
Forni a Convezione a Gas

Modelos:

HCG-20/21
HCG-2-20/11

VCG-20/21
VCG-2-20/11

Mayo 2003 May

Fagor Industrial

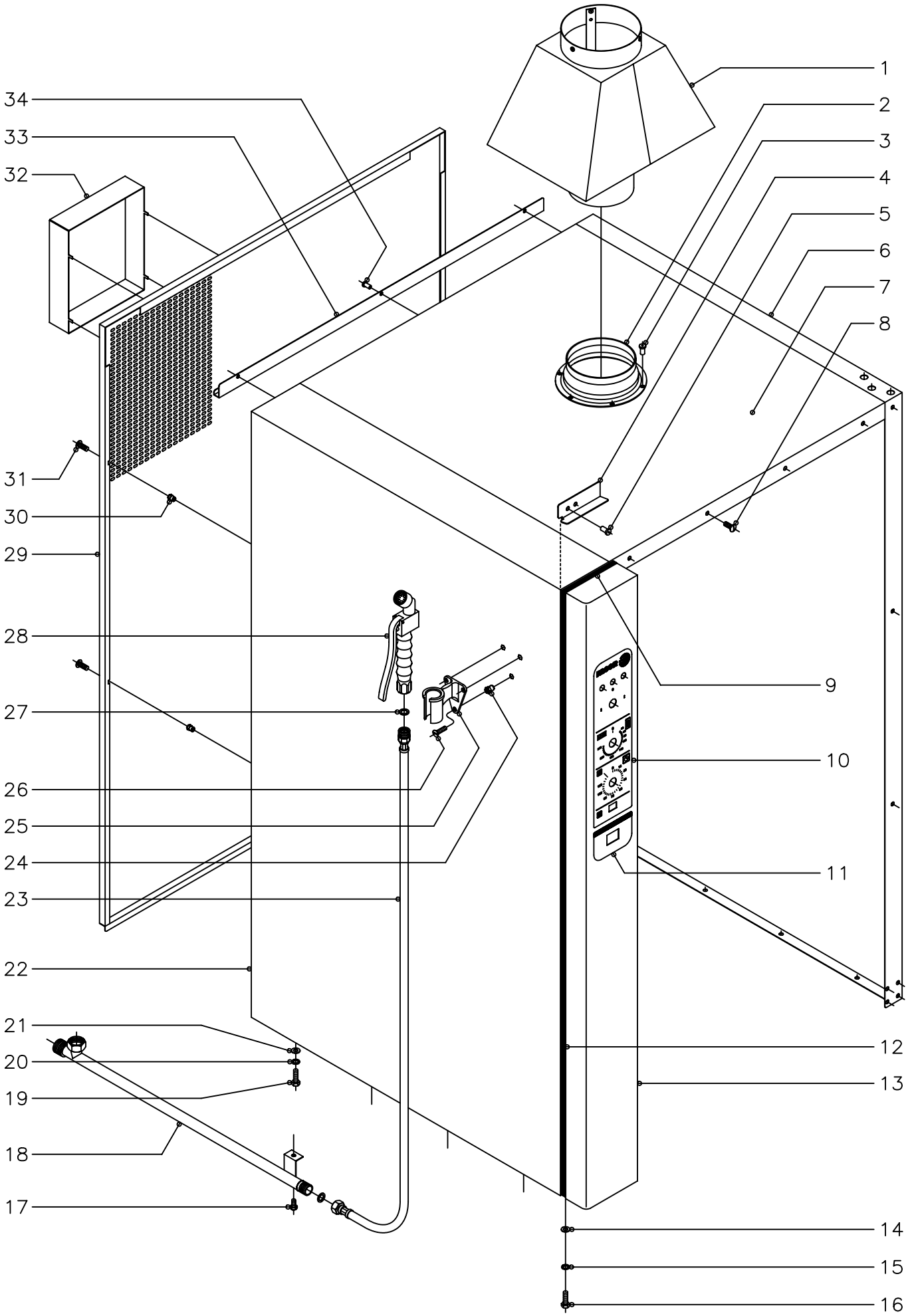

N plano	Firma	Fecha	Aparato	Lamina	
C–1357		5–2003	MUEBLE HORNOS A GAS HCG–20/21	1	Fagor Industrial S.Coop. Oñate

MOD.	HORNO HCG	ZONA	MUEBLE	PLANO	C-1357

ITEM	CODIGO	DENOMINACION	TEXTO	HCG-20/21									NOTAS
1	T122820	Chimenea		1									
	R292646	Conducto humos		1									
	R272614	Soporte chimenea		3									
	Q412002	Remache tubular Ø 4x7,5		9									
2	R292645	Guia chimenea		1									
3	Q412000	Remache tubular Ø 4x8		6									
4	R662811	Fijacion portamandos		1									
5	Q412002	Remache tubular Ø 4x7,5		2									
6	T152805	Panel lateral derecho		1									
7	T152806	Panel superior		1									
	Q221343	Remache exagonal M-6		4									Amarre panel superior a laterales
	Q232040	Arandela plana A-6		4									Amarre panel superior a laterales
	Q262040	Arandela muelle A-6		4									Amarre panel superior a laterales
	Q012042	Tornillo exagonal M-6x15		4									Amarre panel superior a laterales
8	Q152017	Tornillo amarre M-6x13		7									
9	3715400	Junta panel portamandos L=130		1									
10	T013006	Serigrafia superior		1									
11	R723008	Serigrafia inferior		1									
12	3715400	Junta panel portamandos L=1400		2									
13	T102813	Panel portamandos		1									
14	Q232040	Arandela plana A-6		2									
15	Q262040	Arandela muelle A-6		2									
16	Q012042	Tornillo exagonal M-6x15		2									
17	Q012042	Tornillo exagonal M-6x15		1									Opcional bajo pedido
18	R685003	Suplemento ducha		1									Opcional bajo pedido
19	Q012042	Tornillo exagonal M-6x15		8									
20	Q262040	Arandela muelle A-6		8									
21	Q232040	Arandela plana A-6		8									
22	T152807	Panel lateral izquierdo		1									

MOD.	HORNO HCG	ZONA	MUEBLE	PLANO	C-1357

ITEM	CODIGO	DENOMINACION	TEXTO	HCG-20/21								NOTAS
23	R095006	Flexible de ducha		1								Opcional bajo pedido
24	Q221341	Remache exagonal M-4		3								Opcional bajo pedido
25	R095007	Soporte de ducha		1								Opcional bajo pedido
26	Q042022	Tornillo avellanado M-4x15		3								Opcional bajo pedido
27	-	Arandela junta (con cuerpo ducha)		2								Opcional bajo pedido
28	R095005	Cuerpo de ducha		1								Opcional bajo pedido
29	T152812	Panel posterior exterior		1								
30	Q221342	Remache exagonal M-5		4								
31	Q152038	Tornillo amarre M-5x30		4								
32	T082808	Tapa de separacion		1								
33	T152810	Canaleta recogeaguas		1								
34	Q412002	Remache tubular Ø 4x7,5		3								

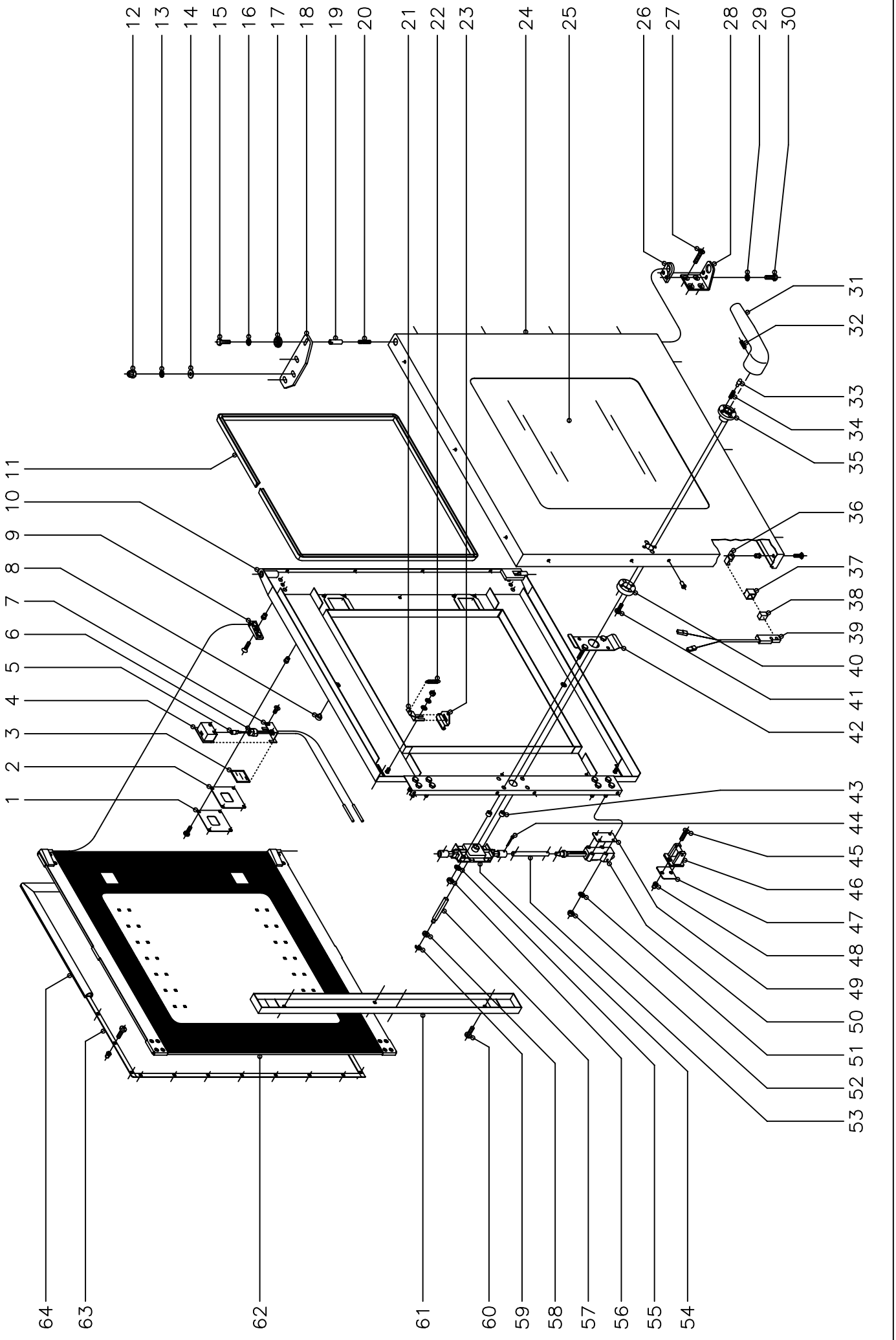

N plano	Firma	Fecha	Aparato	Lamina	
C–1358		5–2003	PUERTA HORNOS A GAS HCG–20/21	2	Fagor Industrial S.Coop. Oñate

MOD.	HORNO HCG	ZONA	PUERTA	PLANO	C-1358

ITEM	CODIGO	DENOMINACION	TEXTO	HCG-20/21									NOTAS
1100002598		KIT Puerta completa 20/21		1									
1	R670608	Tapa cierre lampara		2									
	Q032021	Tornillo alomado M-4x10		8									
	Q222041	Remache exagonal M-4		8									
2	R670609	Junta cierre lampara		2									
3	R670618	Cristal de lampara		2									
4	R670610	Deflector de lampara		2									
5	R663013	Lampara 10 W. 12 V.		2									
6	R663058	Portalamparas		2									
7	R670611	Suplemento deflector		2									
	Q042031	Tornillo avellanado M-5x10		4									
8	R670617	Tope cristal interior		8									
9	R670615	Base de bisagra		2									
	Q042032	Tornillo avellanado M-5x15		2									
	Q222011	Remache exagonal M-5		2									
10	R140500	Contrapuerta completa 20/21		1									
11	3715200	Junta cristal L=3400		1									
12	Q212051	Tuerca sombrerete M-8		3									
13	Q242050	Arandela abanico A-8		3									
14	Q302025	Arandela plana Ø8,4xØ20x1,5		3									
15	Q012042	Tornillo exagonal M-6x15		1									
16	Q242040	Arandela abanico A-6		1									
17	R662807	Arandela amarre puerta		1									
18	T130500	Bisagra superior		1									
19	R660534	Eje superior		1									
20	Z850519	Resorte		1									
21	R670612	Base de pestillo		2									
	Q302022	Arandela plana Ø16xØ6x1,2		2									

MOD.	HORNO HCG	ZONA	PUERTA	PLANO	C-1358

ITEM	CODIGO	DENOMINACION	TEXTO	HCG-20/21									NOTAS
	Q242040	Arandela abanico A-6		2									
	Q162040	Tuerca exagonal M-6		2									
22	R660605	Muelle tensor pestillo		2									
23	R670613	Pestillo sujecion cristal interior		2									
24	R140600	Panel puerta 20/21		1									
	Q412002	Remache tubular Ø4x7,5		16									
25	R140604	Cristal exterior 20/21		1									
26	R660549	Guia eje inferior		1									
27	Q062040	Tornillo avellanado M-6x16		4									
28	R660551	Bisagra inferior		1									
29	Q242040	Arandela abanico A-6		2									
30	Q012041	Tornillo exagonal M-6x10		2									
31	T130502	Manilla		1									
32	Q132042	Varilla roscada M-6x15		1									
33	T130507	Piton enganche		2									
34	T130506	Resorte		2									
35	T130515	Guia manilla		1									
36	T130513	Soporte iman		1									
37	Z200507	Protector iman		1									
38	Z200506	Iman		1									
39	Z100522	Interruptor magnetico		1									
40	T130514	Soporte resortes		1									
41	Q032032	Tornillo alomado M-5x15		2									
42	T130511	Suplemento fijacion cerradura		1									
43	Z608410	Casquillo		2									
44	Q352001	Pasador de aletas Ø2x15		4									
45	Q042043	Tornillo avellanado M-6x20		4									
46	R260545	Enganche		2									
47	R660538	Calzo de enganche		6									

MOD.	HORNO HCG	ZONA	PUERTA	PLANO	C-1358

ITEM	CODIGO	DENOMINACION	TEXTO	HCG-20/21									NOTAS
48	Q221343	Remache exagonal M-6		4									
49	T080503	Suplemento elemento cierre		6									
50	T080504	Elemento de cierre		2									
51	Q262040	Arandela muelle A-6		8									
52	Q162040	Tuerca exagonal M-6		8									
53	R090514	Tubo alargadera		2									
54	T130509	Mecanismo de cierre		1									
55	Q262040	Arandela muelle A-6		2									
56	Q162040	Tuerca exagonal M-6		2									
57	T130508	Eje de manilla		1									
58	T130505	Casquillo		1									
59	Q271033	Arandela de seguridad Ø6		1									
60	Q032031	Tornillo alomado M-5x10		2									
60	Q032021	Tornillo alomado M-4x10		2									
61	T140502	Tapa cierre puerta		1									
61	1100002810	KIT Cristal interior completo 20/21		1									
62	R140507	Fijacion junta completa 20/21		1									
	Q033021	Tornillo alomado M-4x10 (laton)		40									
	Q222041	Remache exagonal M-4 inox.		40									
63	R140506	Junta de puerta 20/21		1									

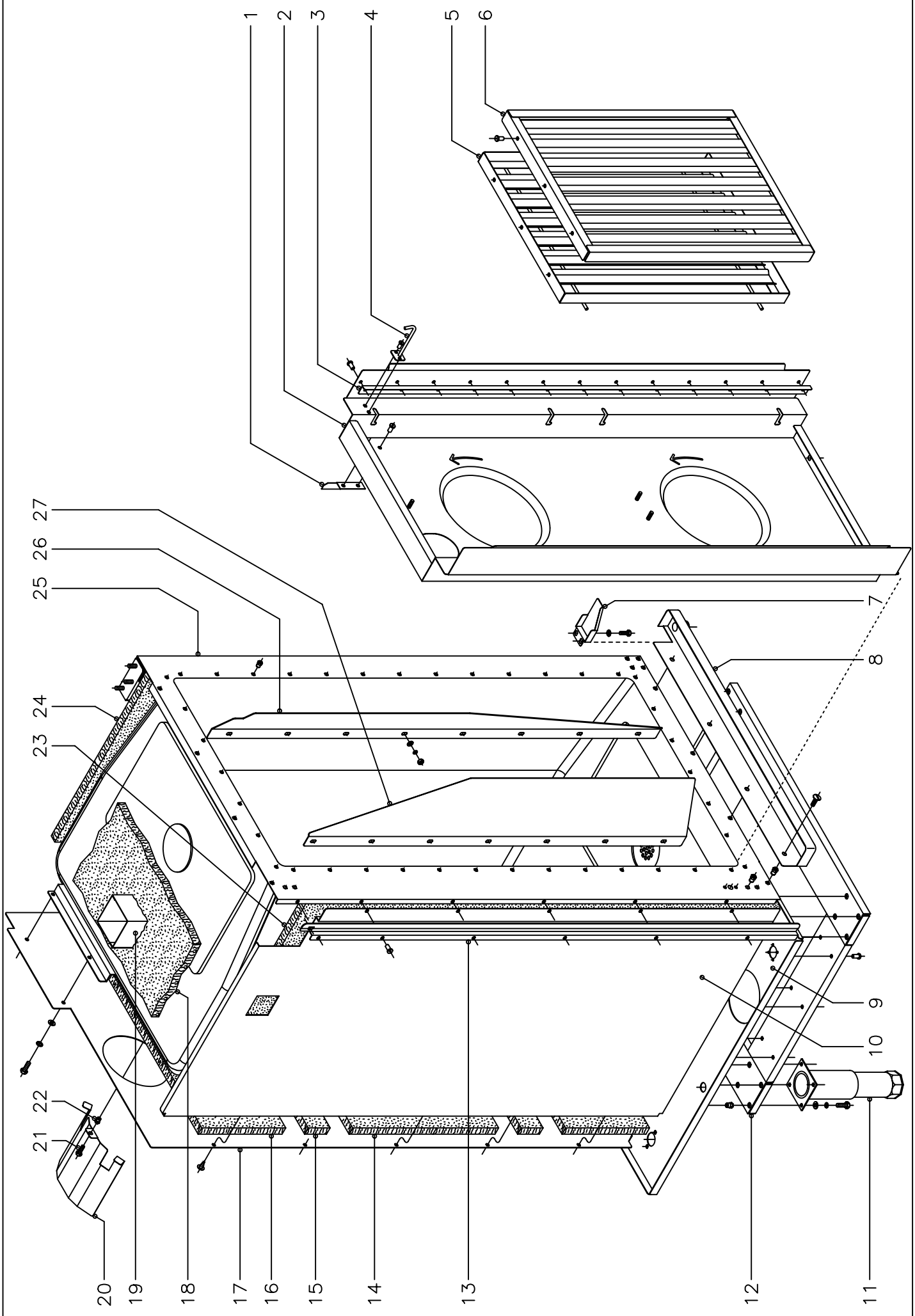

N plano	Firma	Fecha	Aparato	Lamina	
C–1359		5–2003	MUEBLE INTERIOR HORNOS A GAS HCG–20/21	3	Fagor Industrial S.Coop. Oñate FAGOR

MOD.	HORNO HCG	ZONA	MUEBLE INTERIOR	PLANO	C-1359

ITEM	CODIGO	DENOMINACION	TEXTO	HCG-20/21									NOTAS
1	R292647	Escuadra sujecion cubreventilador		2									
	Q412002	Remache tubular Ø 4x7,5		4									
2	T152611	Cubre ventilador		1									
3	R092616	Tope cubreventilador		2									
	Q412002	Remache tubular Ø 4x7,5		26									
4	R142615	Fijacion portabandejas		2									
	Q412002	Remache tubular Ø 4x7,5		4									
5	R092621	Posterior de filtro		2									
6	R092618	Anterior de filtro		2									
	Q412002	Remache tubular Ø 4x7,5		12									
7	R662800	Cubrecables		1									
	Q221342	Remache exagonal M-5		2									
	Q232030	Arandela plana A-5		2									
	Q012031	Tornillo exagonal M-5x10		2									
8	T142820	Recogeaguas		1									
	Q221343	Remache exagonal M-6		4									
	Q152017	Tornillo amarre M-6x13		4									
9	T152811	Base exterior de horno		1									
10	T152604	Soporte lateral aislante		1									
11	R092830	Pata regulable		4									
	Q012043	Tornillo exagonal M-6x20		16									
	Q262040	Arandela muelle A-6		16									
	Q232040	Arandela plana A-6		16									
	Q221343	Remache exagonal M-6		16									
12	T152801	Refuerzo de apoyos		1									
	Q412002	Remache tubular Ø 4x7,5		28									
13	R092662	Protector de portamandos		1									
	Q412002	Remache tubular Ø 4x7,5		7									
14	U675605	Aislante central 740x380x20		1									

MOD.	HORNO HCG	ZONA	MUEBLE INTERIOR	PLANO	C-1359

ITEM	CODIGO	DENOMINACION	TEXTO	HCG-20/21									NOTAS
15	R662616	Aislante entre refuerzos 560x60x20		8									
16	R032625	Aislante supe. e inferior 760x230x20		2									
17	T142608	Soporte aislante posterior		1									
	Q151301	Tornillo alomado		5									
	Q012042	Tornillo exagonal M-6x15		18									
	Q262040	Arandela muelle A-6		18									
	Q232040	Arandela plana A-6		18									
18	R682623	Aislante base y techo 860x790x20		6									
19	T152619	Chimenea interior		1									
	Q412002	Remache tubular Ø 4x7,5		6									
20	R142628	Tejadillo motor turbina		2									
s/n	R142614	Tejadillo ventilador soplante		1									
21	Q012042	Tornillo exagonal M-6x15		5									
22	Q221343	Remache exagonal M-6		5									
23	R142608	Aislante lateral 1370x860x20		3									
24	R142608	Aislante lateral 1370x860x20		2									
25	T152600	Cuerpo interior horno		1									
26	T152617	Deflector derecho de horno		1									
27	T152616	Deflector izquierdo de horno		1									
	Q232040	Arandela plana A-6		15									
	Q262040	Arandela muelle A-6		15									
	Q162040	Tuerca exagonal M-6		15									

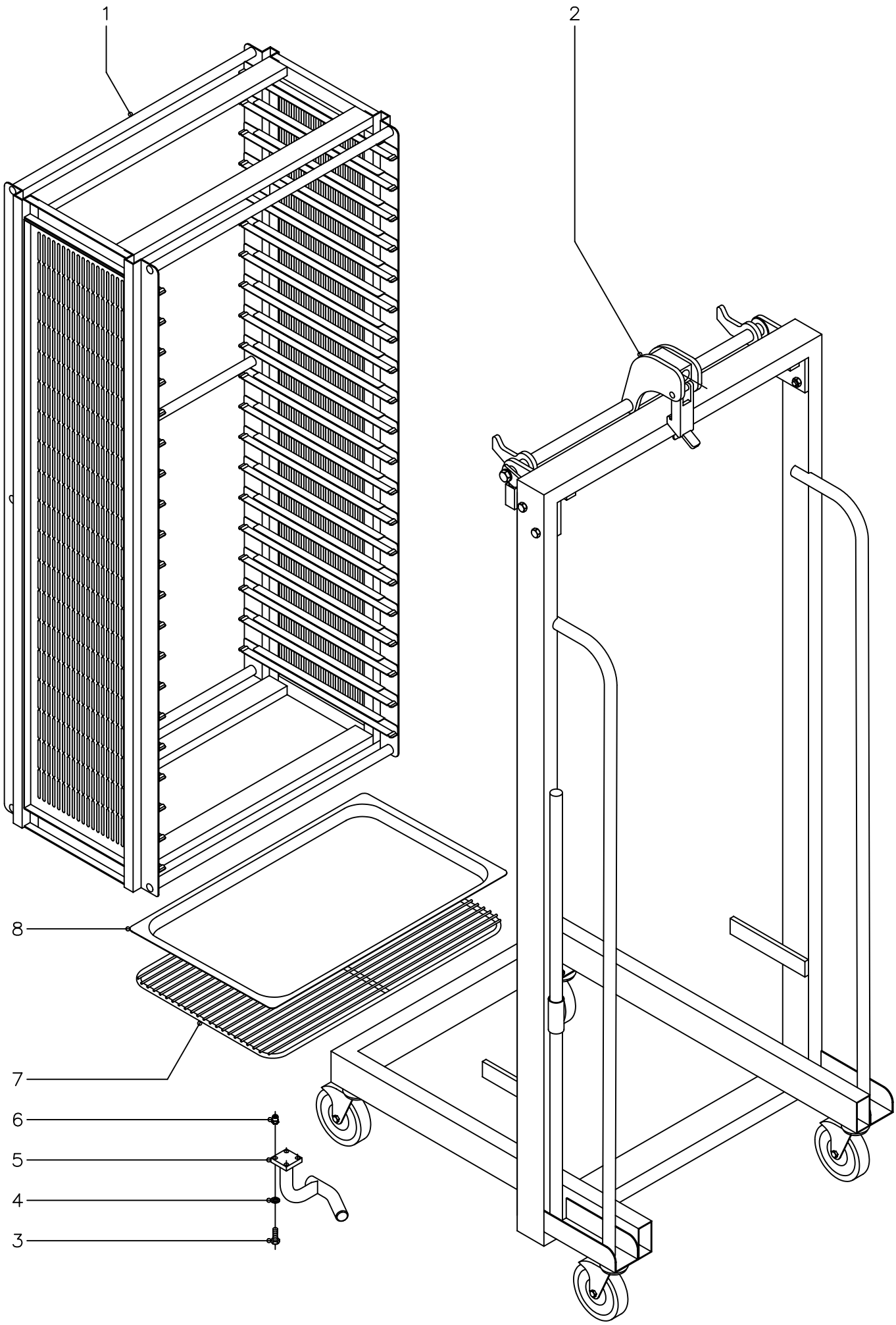

N plano	Firma	Fecha	Aparato	Lamina	
C−1360		5−2003	CARRO Y EXTRUCTURA PORTABANDEJAS HORNO A GAS HCG−20/21	4	Fagor Industrial S.Coop. Oñate

MOD.	HORNO HCG	ZONA	CARRO Y EXTRUCTURA PORTABANDEJAS	PLANO	C-1360

ITEM	CODIGO	DENOMINACION	TEXTO	HCG-20/21	HCG-2-20/11								NOTAS
1	R145640	Portabandejas 20/21		1	-								
s/n	R145650	Portabandejas 2-20/11		-	1								
2	R145630	Carro portabandejas 20/21		1	1								
3	Q012033	Tornillo exagonal M-5x20		8	8								
4	Q242030	Arandela abanico A-5		8	8								
5	T132815	Suplemento guia izquierda de carro		1	1								
s/n	T132814	Suplemento guia derecha de carro		1	1								
6	Q221342	Remache exagonal M-5		8	8								
7	R682676	Parrilla de horno 2/1		1	-								
s/n	R672665	Parrilla de horno 1/1		-	1								
8	R032605	Bandeja de horno 2/1 P=40		1	-								
s/n	R252816	Bandeja de horno 1/1 P=20		-	1								

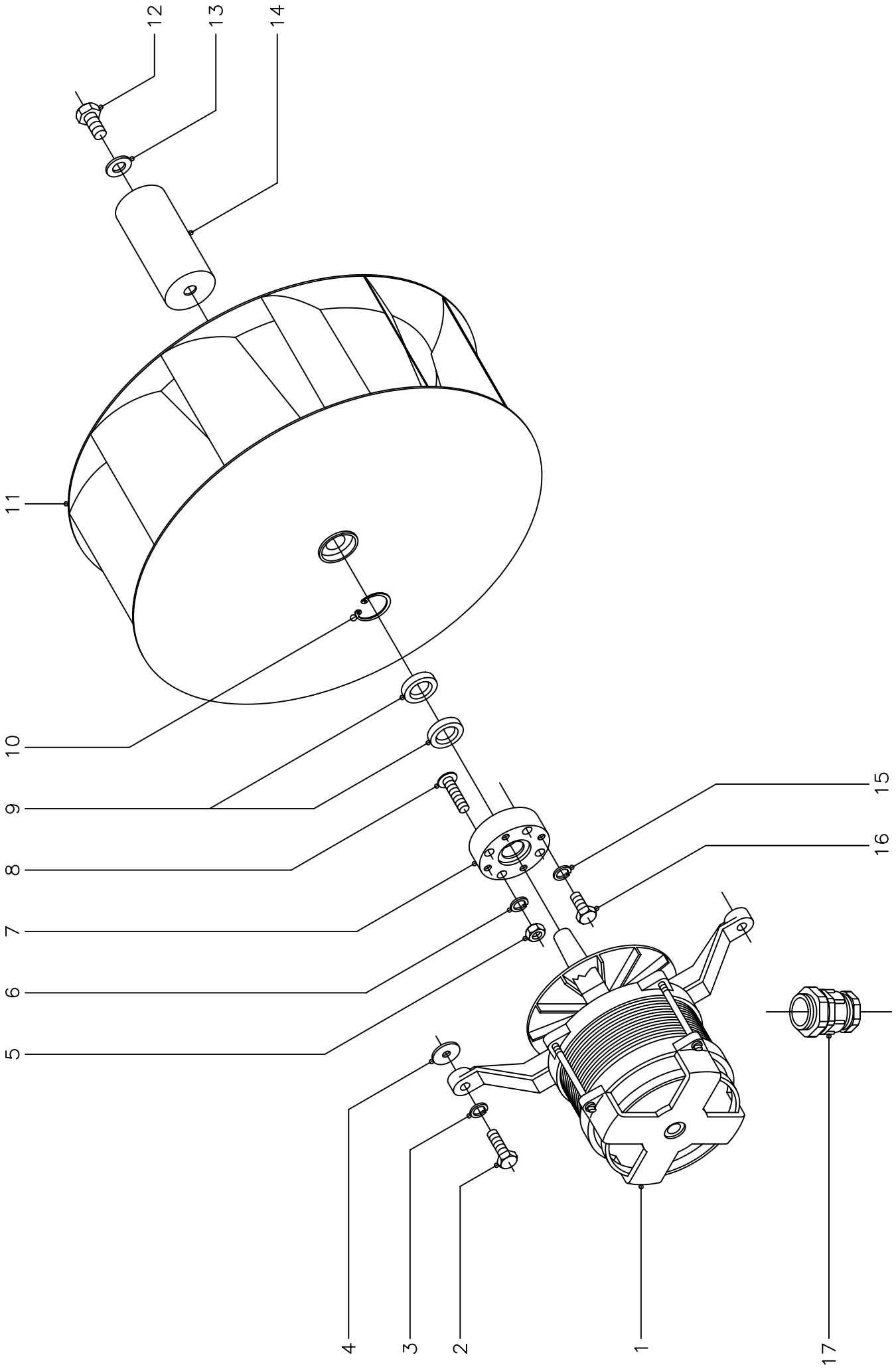

N plano	Firma	Fecha	Aparato	Lamina	
C–1361		5–2003	TURBINA HORNO A GAS HCG–20/21	5	Fagor Industrial S.Coop. Oñate FAGOR

MOD.	HORNO HCG	ZONA	TURBINA	PLANO	C-1361

ITEM	CODIGO	DENOMINACION	TEXTO	HCG-20/21									NOTAS
1	R253049	Conj. motor (230/400 V., 50/60 Hz.)		2									
2	Q012044	Tornillo exagonal M-6x25		8									
3	Q262040	Arandela muelle A-6		8									
4	Q301304	Arandela calzo Ø 23xØ 6,5x2		16									
5	Q162040	Tuerca exagonal M-6		8									
6	Q262040	Arandela muelle A-6		8									
7	R662623	Casquillo reten		2									
8	-	Perno M-6 (Caldeado a cuerpo)		8									
9	R662627	Reten Ø 28xØ 17x7		4									
10	Q302023	Anillo de seguridad Ø 28x1,2		2									
11	R253042	Turbina		2									
12	Q012063	Tornillo exagonal M-10x20		2									
13	R763010	Arandela seguridad Hanning		2									
14	R665025	Distribuidor inyeccion		2									
15	Q232030	Arandela muelle A-5		8									
16	Q012031	Tornillo exagonal M-5x10		8									
17	R073004	Prensaestopas		1									

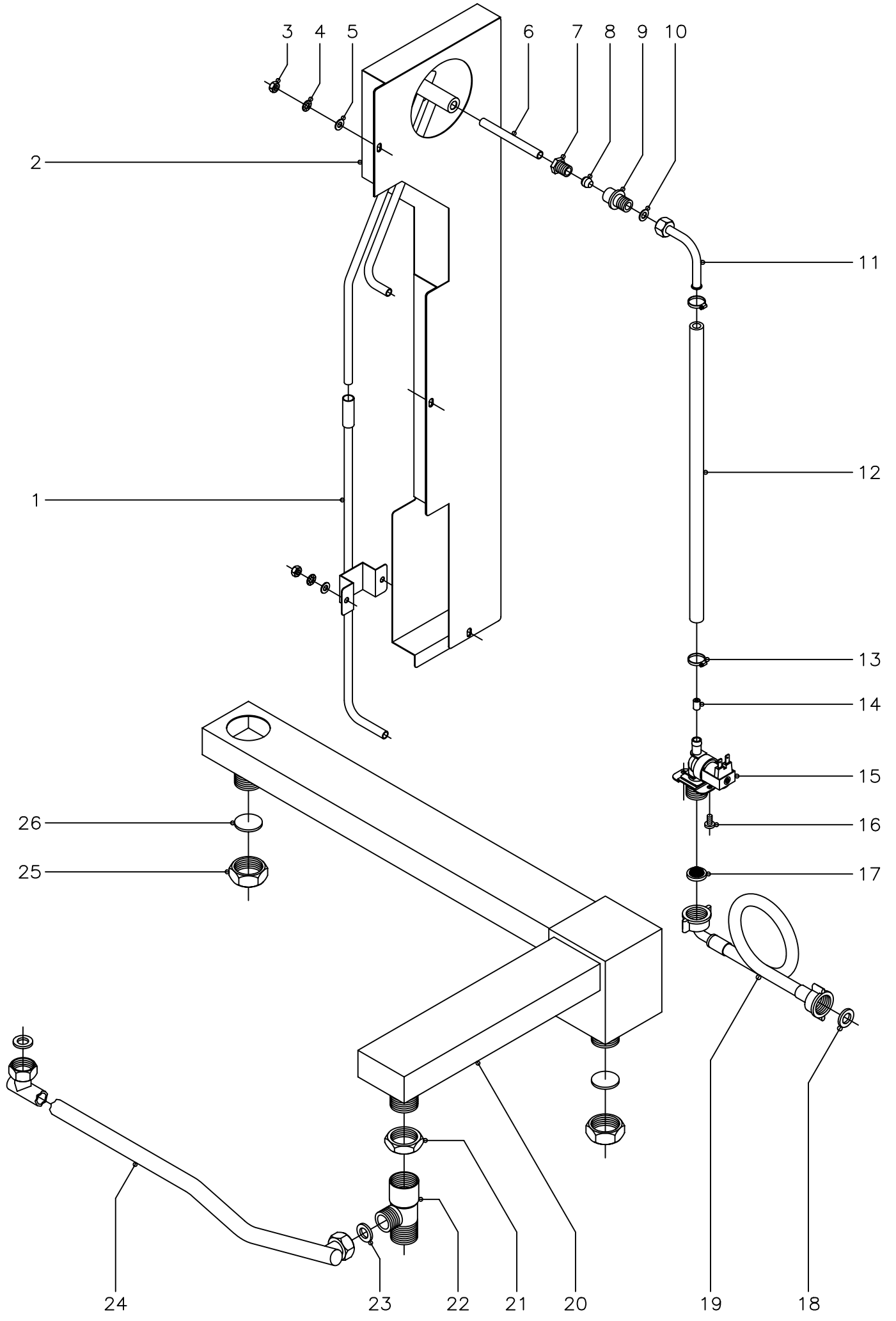

N plano	Firma	Fecha	Aparato	Lamina	
C-1362		5-2003	CIRCUITO DE AGUA HORNO A GAS HCG-20/21	6	Fagor Industrial S.Coop. Oñate

MOD.	HORNO HCG	ZONA	CIRCUITO DE AGUA	PLANO	C-1362

ITEM	CODIGO	DENOMINACION	TEXTO	HCG-20/21									NOTAS
1	T155012	Alargadera inyector		1									
2	T152607	Conduccion de humos completa		1									
3	Q162030	Tuerca exagonal M-5		5									
4	Q242030	Arandela abanico A-5		5									
5	Q232030	Arandela plana A-5		5									
6	R665024	Tubo conduccion inyector		1									
7	R695003	Manguito cierre		1									
8	R695004	Bicono		1									
9	-	Casquillo soldado a cuerpo horno		1									
10	Q306026	Arandela junta Ø 14xØ 8,5x1,5		1									
11	R695017	Tubo conduccion agua		1									
12	3676900	Tubo goma negra Ø17xØ10x1200		1									
13	Q881302	Abrazadera 12 - 20		2									
14	R715011	Regulador caudal 0,5 l./m. (rojo)		1									
15	Z701135	Electrovalvula entrada agua		1									
16	Q032021	Tornillo alomado M-4x10		2									
17	Z701132	Filtro-junta entrada de agua		1									
18	Q307031	Junta manguera Ø24xØ14x3		1									
19	Z601114	Manguera entrada agua		1									
20	-	Tubo desagüe completo		1									Soldado a cuerpo de horno
21	Q223014	Contratuerca 1"		1									
22	R145036	Manguito desagüe		1									
23	Q307031	Arandela junta Ø 24xØ 14x3		2									
24	R145034	Conduccion recogeaguas		1									
25	R665053	Tuerca tapon		2									
26	R015011	Arandela junta Ø 34x3		2									

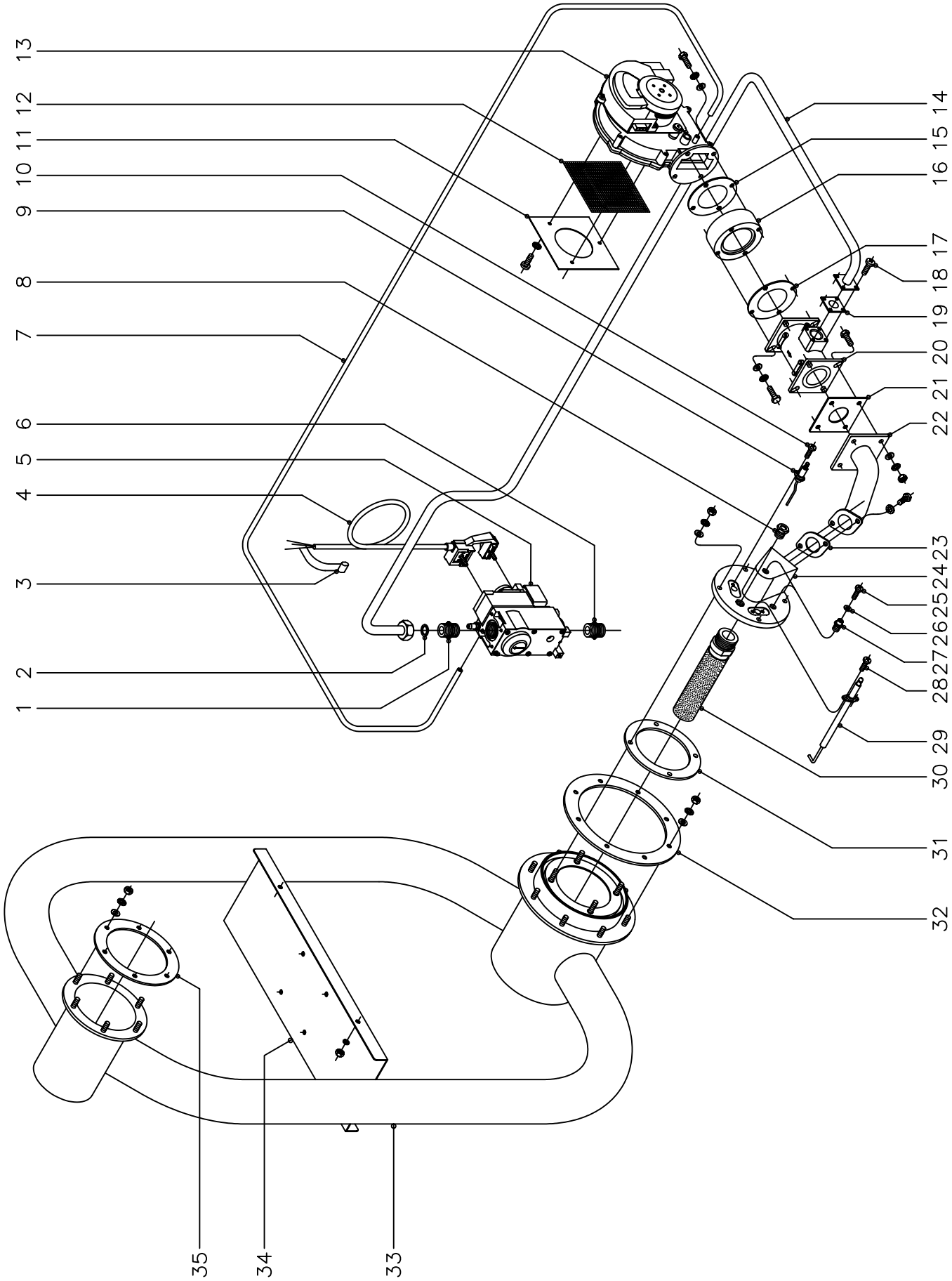

N plano	Firma	Fecha	Aparato	Lamina	
C−1363		5−2003	PARTE FUNCIONAL GAS HORNO A GAS HCG−20/21	7	Fagor Industrial S.Coop. Oñate

MOD.	HORNO HCG	ZONA	PARTE FUNCIONAL GAS	PLANO	C-1363

ITEM	CODIGO	DENOMINACION	TEXTO	HCG-20/21									NOTAS
1	S205023	Manguito doble 1/2"		1									
2	Q306012	Arandela junta Ø18xØ13x1,5		1									
3	Z233012	Condensador antiparasitario		1									
4	T085012	Conector valvula Honeywell		1									
5	T155018	Valvula Honeywell (Regulado a B.P.)		1									(50 Hz.)
5	T155019	Valvula Honeywell (Regulado a G.N.)		1									(50 Hz.)
5	T155020	Valvula Honeywell (Regulado a B.P.)		1									(60 Hz.)
5	T155021	Valvula Honeywell (Regulado a G.N.)		1									(60 Hz.)
6	S205023	Manguito doble 1/2"		1									
7	3702400	Tubo goma negra Ø 8xØ 4x1500		1									
8	R725015	Visor de encendido		1									
9	T135705	Electrodo de deteccion		1									
10	Q153021	Tornillo alomado M-4x10		1									
11	T115096	Chapa amarre malla ventilador		1									
	Q032021	Tornillo alomado M-4x10		3									
	Q242020	Arandela abanico A-4		3									
12	T115095	Malla ventilador		1									
13	T143000	Ventilador E.B.M.-RG-148		1									
14	T025000	Conduccion de gas completo		1									
15	T115081	Junta acoplamiento ventilador y mixer		1									
16	T115076	Acoplamiento ventilador mixer		1									
17	T115081	Junta acoplamiento ventilador y mixer		1									
18	Q032021	Tornillo alomado M-4x10		4									
19	T115080	Junta conduccion mixer		1									
20	T115075	Mixer 35 KW.		1									
21	T115079	Junta mixer conducto		1									
22	T115077	Conducto mixer tapa principal		1									
23	T095021	Junta conducto tapa		1									
24	R725710	Tapa principal		1									

MOD.	HORNO HCG	ZONA	PARTE FUNCIONAL GAS	PLANO	C-1363

ITEM	CODIGO	DENOMINACION	TEXTO	HCG-20/21									NOTAS
	Q232030	Arandela plana A-5		4									
	Q242030	Arandela abanico A-5		4									
	Q163030	Tuerca exagonal M-5 laton		4									
25	Q152024	Tornillo avellanado M-4x8		2									
26	R725061	Junta toma de presion		2									
27	R725017	Boquilla toma de presion		2									
28	Q153021	Tornillo alomado M-4x10		1									
29	T135706	Electrodo de ignicion		1									
30	T145712	Quemador Furigas (20/11 y 20/21)		1									
31	R725055	Junta de tapa principal		1									
32	T145710	Junta camara combustion		1									
33	T155700	Intercambiador completo		1									
	Q232040	Arandela plana A-6		14									
	Q262040	Arandela muelle A-6		14									
	Q163140	Tuerca exagonal M-6 laton		14									
34	T092615	Separador central		1									
	Q262040	Arandela muelle A-6		2									
	Q162040	Tuerca exagonal M-6		2									
35	T145711	Junta de colector		1									

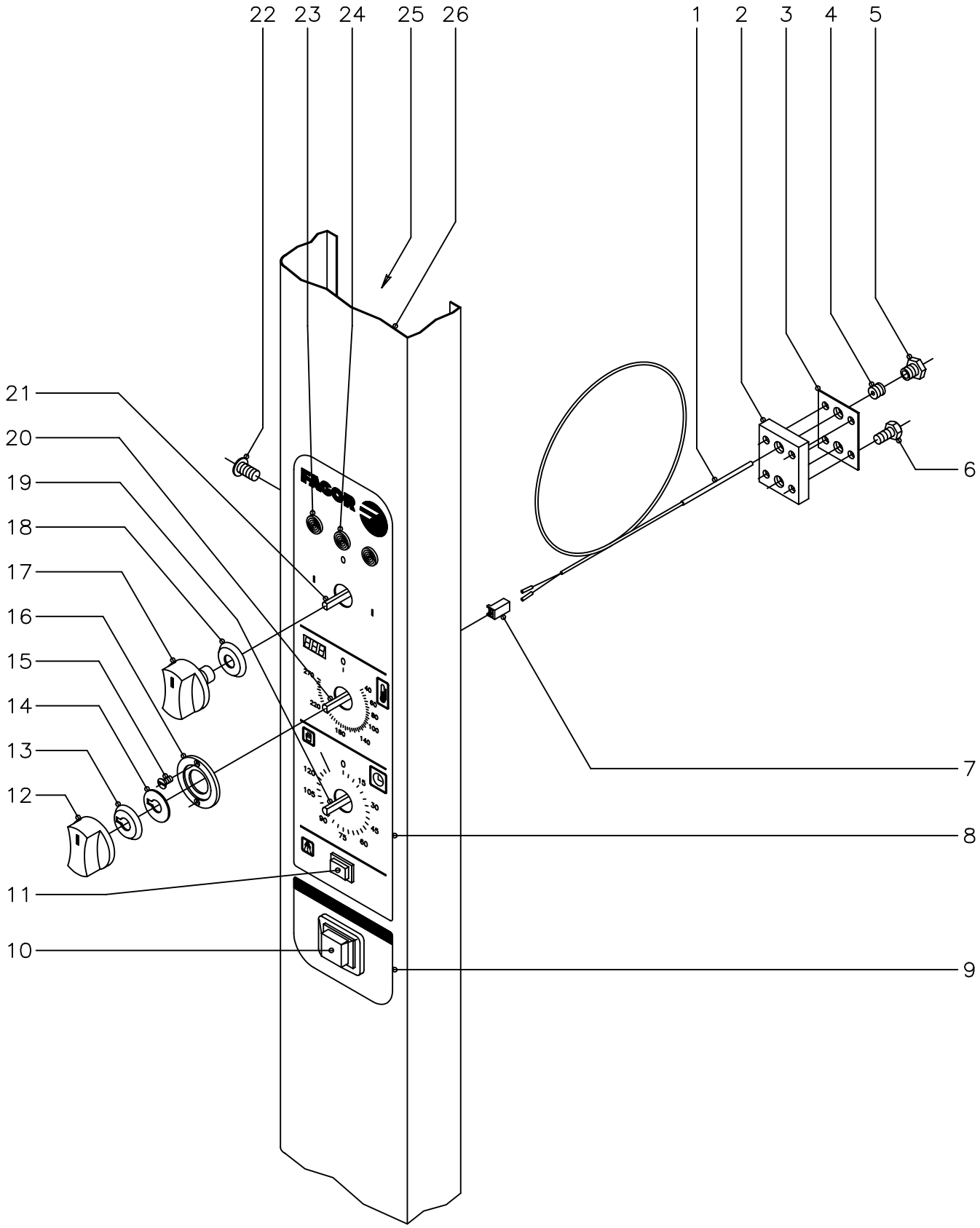

N plano	Firma	Fecha	Aparato	Lamina	
C−1364		5−2003	PARTE ELECTRICA PORTAMANDOS HORNO A GAS HCG−20/21	8	Fagor Industrial S.Coop. Oñate

MOD.	HORNO HCG	ZONA	PARTE ELECTRICA PORTAMANDOS	PLANO	C-1364

ITEM	CODIGO	DENOMINACION	TEXTO	HCG-20/21									NOTAS
1	R663090	Conjunto termopar L=1400		1									
2	R662659	Pasamuros doble		1									
3	R692811	Junta pasamuros doble		1									
4	R662652	Bicono cierre sonda		1									
5	R662629	Racord cierre sonda		1									
6	Q012021	Tornillo exagonal M-4x10		4									
7	R663092	Conector 2 vias		1									
8	T013006	Serigrafia superior		1									
9	R723008	Serigrafia inferior		1									
10	Z213033	Pulsador de rearme		1									
11	R663032	Pulsador		1									
12	R663063	Boton de mando Ø6 (termos.elec.)		1									
13	R663045	Junta (termostato electronico)		1									
14	R662810	Arandela guia		1									
15	Q151346	Tornillo avellanado M-3x5		2									
16	R662809	Guia boton de mando		1									
17	R663062	Boton de mando Ø6 (conmutadores)		2									
18	R663046	Junta (conmutadores)		2									
19	R723000	Temporizador manual		1									
20	R743013	Termostato electronico 0 - 270º C.		1									
	R663036	Fijacion circuito termost. electroni.		4									
21	T013001	Conmutador de funciones		1									
22	Q152004	Tornillo aplastado M-5x13		2									
23	R693056	Piloto ambar		2									
24	R693055	Piloto verde		1									
25	T012803	Soporte componentes		1									
26	T102813	Panel portamandos		1									

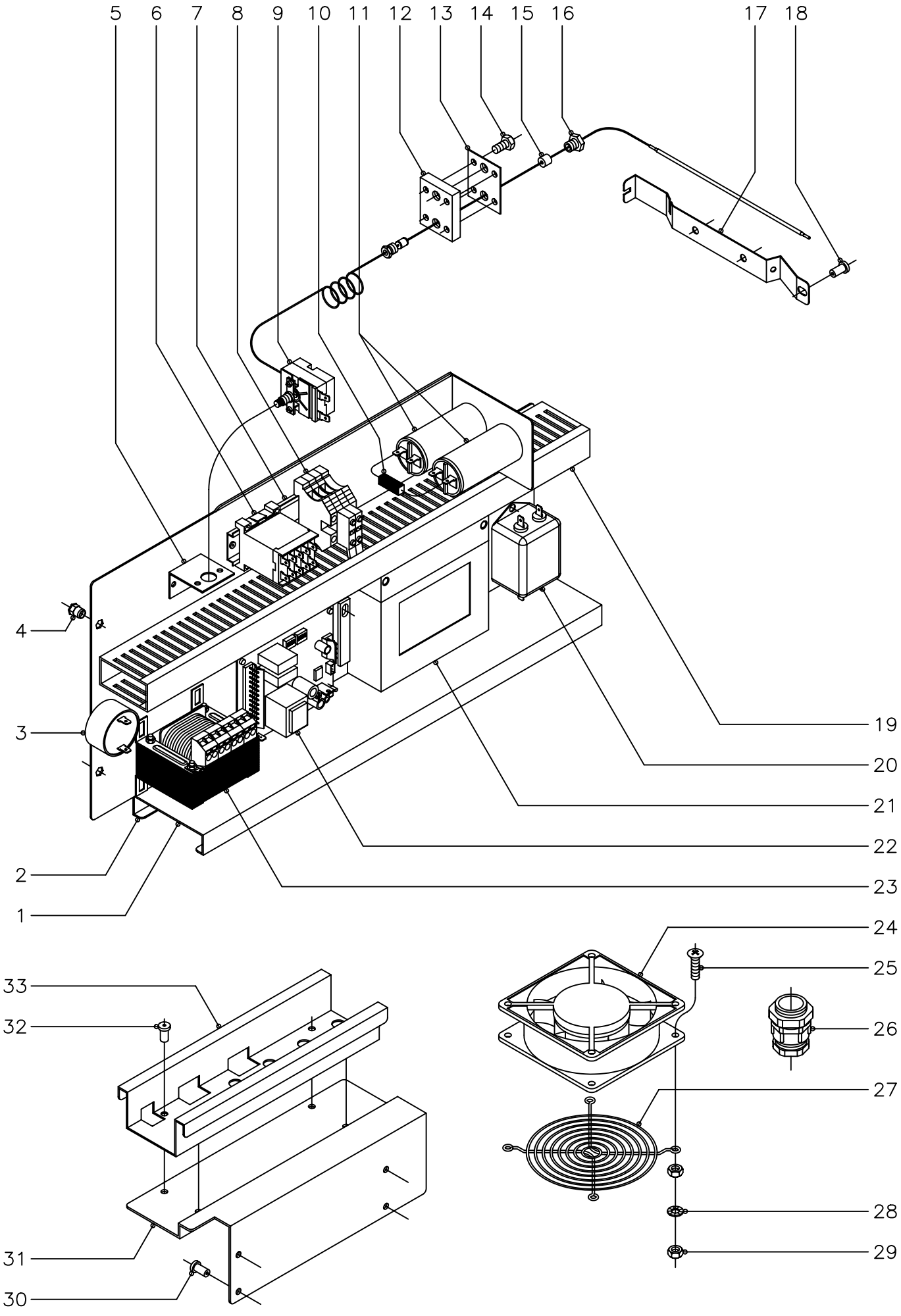

N plano	Firma	Fecha	Aparato	Lamina	
C−1365		5−2003	PANEL CUADRO ELECTRICO HORNO A GAS HCG−20/21	9	Fagor Industrial S.Coop. Oñate

MOD.	HORNO HCG	ZONA	PANEL CUADRO ELECTRICO	PLANO	C-1365

ITEM	CODIGO	DENOMINACION	TEXTO	HCG-20/21									NOTAS
1	T083003	Panel cuadro electrico		1									
2	R723101	Contraguia panel cuadro electrico		1									
	Q412002	Remache tubular Ø 4x7,5		8									
3	R693067	Zumbador		1									
4	Q221342	Remache exagonal M-5		2									
5	R343039	Soporte termostato		1									
6	Z683087	Contactor		1									
7	R663055	Guia contactor L=120		1									
8	R073005	Borna portafusible		2									
	R723015	Fusible cristal 10 A.		2									
	P453026	Borne tierra 10		1									
	Z263303	Tope final		1									
9	R243016	Termostato limitador		1									
	Q162050	Tuerca exagonal M-8x1		1									
10	R073008	Cableado PTC		1									
11	T093005	Condensador		2									
12	R662659	Pasamuros doble		1									
13	R692811	Junta pasamuros doble		1									
14	Q012021	Tornillo exagonal M-4x10		4									
15	R662662	Junta cierre bulbo limitador		1									
16	R662629	Racord cierre sonda		1									
17	R662630	Soporte bulbo		1									
18	Q412002	Remache tubular Ø 4x7,5		3									
19	3715520	Canaleta unex (60x30xlonjitud)		4									
20	T113023	Filtro de entrada modelo FF-6Z		1									
21	Z953004	Control combustion		1									
22	T083002	Variador de velocidad		1									
	T133007	Distanciador M-3		4									Amarre variador a cuadro
	T133008	Tornillo amarre M-3x23 (plastico)		4									Amarre variador a cuadro

MOD.	HORNO HCG	ZONA	PANEL CUADRO ELECTRICO	PLANO	C-1365

ITEM	CODIGO	DENOMINACION	TEXTO	HCG-20/21									NOTAS
	Q161310	Tuerca exagonal M-3		4								Amarre variador a cuadro	
23	R503005	Transformador		1									
24	Z103066	Ventilador 230 V., 50 - 60 Hz.		2									
25	Q042022	Tornillo avellanado M-4x15		8									
26	R073004	Prensaestopas		1									
27	T113015	Protector ventilador		2									
28	Q242020	Arandela abanico A-4		8									
29	Q162020	Tuerca exagonal M-4		16									
30	Q411304	Remache avibulb Ø 4,8		4									
31	T083004	Pedestal cuadro electrico		1									
32	Q411304	Remache avibulb Ø 4,8		4									
33	R342821	Guia cuadro electrico		1									

MOD.	HORNO HCG	ZONA	VARIOS	PLANO	

ITEM	CODIGO	DENOMINACION	TEXTO	HCG-20/21									NOTAS
	T116502	Folleto de instrucciones		1									
	T013044	Esquema electrico adhesivo		1									Plano HC-75723
	T113028	Leyenda esquema electrico		1									Plano HC-75483
	T013046	Esquema electrico de montaje		1									Plano HD-12792
	T013045	Instalacion electrica		1									
	T113035	Cableado luz interior		1									
	R093021	Cableado luz puerta		1									
	3713900	Funda roja o negra Ø 6,4x500		1									
	T123010	Cable de encendido L=2200		1									
	T143002	Cableado ventilador soplante		1									
	T133001	Cableado conexión 2 motores		1									
	R093004	Cable prolongador		1									

MOD.	HORNO HCG	ZONA	PIEZAS ESPECIFICAS PARA LOS DISTINTOS GASES (B.P. Y G.N.) Y DISTINTAS FRECUENCIAS (50 Y 60 Hz.)	PLANO	C-1363

ITEM	CODIGO	DENOMINACION	TEXTO	HCG-20/21									NOTAS
		BUTANO - PROPANO 50 Hz.											
5	T155018	Valvula Honeywell 50Hz. (B.P.)		1									
		BUTANO - PROPANO 60 Hz.											
5	T155020	Valvula Honeywell 60Hz. (B.P.)		1									
		GAS NATURAL 50 Hz.											
5	T155019	Valvula Honeywell 50Hz. (G.N.)		1									
		GAS NATURAL 60 Hz.											
5	T155021	Valvula Honeywell 60Hz. (G.N.)		1									

MOD.	HORNOS A GAS HCG HORNOS A GAS VCG (VAUBAN)	ZONA	SERIGRAFIA PORTAMANDOS (VAUBAN)	PLANO	C-1357

ITEM	CODIGO	DENOMINACION	TEXTO	VCG-20/21 HCG-20/21	VCG-2-20/11 HCG-2-20/11								NOTAS
10	T013030	Serigrafia superior VCG -VAUBAN		1	1								
11	R723048	Serigrafia inferior VCG -VAUBAN		1	1								

HCG-6/11 HCG-10/11 HCG-10/21 HCG-20/11 HCG-20/21

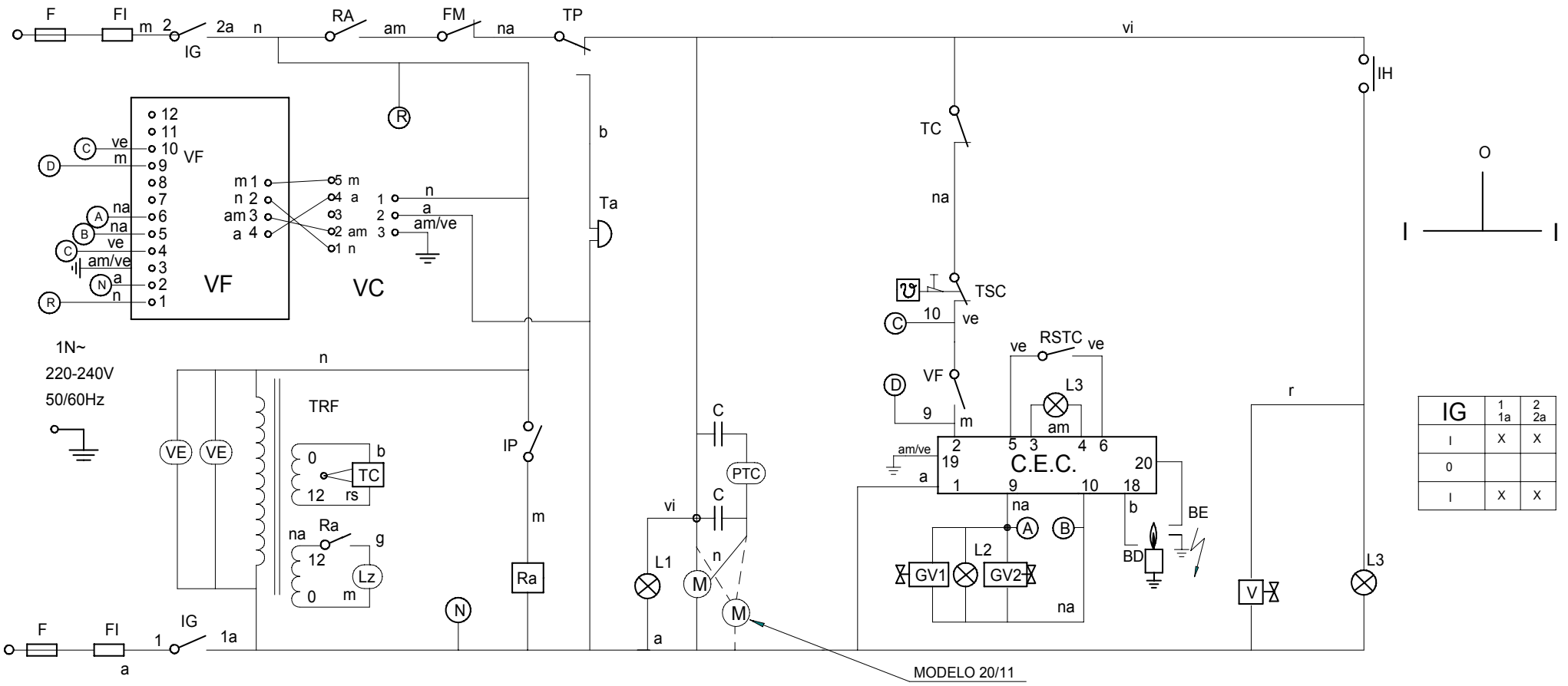

IG	1 1a	2 2a
I	X	X
0		
I	X	X

	ESQUEMA TEORICO ADHESIVO		T-013044		
Nº	Pieza	Material	Nº Clasificacion	Acabado	
Nº	Modificacion	Propuesta de	Fecha	Tolerancias generales	
				<5±	50–100± :
				5–25± :	>100±
				25–50± :	∝±

	Firma	Fecha
Dibujado	KONTXI	5/6/01
Proyectado		
Comprobado		
Escala		

FAGOR

Fagor Industrial,Koop.Elk, Mugatua

Mecanizado superficial

HORNOS HCG

Plano numero
HC-75723

Sustituye al N°

Sustituido por

Plano hau ez daiteke erabil ez berrizta gure baimenitz gabe

ESPAÑOL

CODIGO DE COLORES:
r = rojo
a = azul
m = marron
g = gris
n = negro
b = blanco
vi = violeta
am = amarillo
na = naranja
rs = rosa
ve = verde
am/ve = amarillo verde

COMPONENTES:

BD = Bujia de detector de llama
BE = Bujia de Encendido
C = Condensador Motor
C.E.C. = Control Encendido cámara
C.E.V. = Control encendido vapor
CN = Control nivel de agua
① F, F1, F2, F3 = Fusible
FI= Filtro interferencias
FM = Térmico Motor
GV1 = Electroválvula de gas cámara (Control)
GV2 = Electroválvula de gas cámara (Seguridad)
GV4 = Electroválvula de gas vapor (Control)
GV5 = Electroválvula de gas vapor (Seguridad)
Ia = Micro chimenea abierta
Ic = Micro chimenea cerrada
IG = Interruptor general
IP = Interruptor puerta
IR = Selector regulador sonda núcleo
L1 = Lámpara de funcionamiento
L2 = Lámpara calentamiento cámara
L4 = Lámpara entrada de vapor
L3 = Lámpara indicador de bloqueo cámara
L5 = Lámpara indicador de bloqueo vapor
L6 = Lámpara seguridad de vapor
L7 = Lámpara detección de cal
Lz = Luz interior cámara
M = Motor
M1 = Motor accionamiento chimenea
R2, R1, Ra = Relé Auxiliar
RE1= Regulador de energía
RSTC = Pulsador de rearme cámara
RSTV = Pulsador de rearme vapor
RTS = Regulador sonda núcleo
T100 = Termostato fijo 100°C
Ta = Timbre avisador
TC = Termostato cámara
TCN = Termostato condensación
TDC = Termostato detección de cal
① TP, TMP = Temporizador
① TRF, TRF1 = Transformador
TSC = Termostato seguridad cámara
TSV = Termostato seguridad de vapor
TV = Termostato de vapor
V1 = Electroválvula de agua de llenado
VC = Ventilador centrifugo premezcla
VCN = Electroválvula de agua de condensación
VE = Ventilador cuadro eléctrico
VF = Variador de frecuencia

FRANÇAIS

CODES DE COULEURS:
r = rouge
a = bleu
m = marron
g = gris
n = noir
b = blanc
vi = violet
am = jaune
na = orange
rs = rose
ve = vert
am/ve = jaune/vert

COMPOSANTS:

BD = Veilleuse de détection de flamme
BE =Veilleuse d'allumage
C = Condensateur moteur
C.E.C. = Controle d'allumage de chambre
C.E.V. = Controle d'allumage de vapeur
CN = Controle du niveau d'eau
① F, F1, F2, F3 = Fusible
FI= Filtre interférences
FM =Moteur thermique
GV1 = Electrovalve de chambre gaz (controle)
GV2 = Electrovalve de chambre gaz (sécurité)
GV4 = Electrovalve de vapeur gaz (controle)
GV5 = Electrovalve de vapeur gaz (sécurité)
Ia = Micro cheminée ouverte
Ic = Micro cheminée fermée
IG = Interruptor general
IP = Interrupteur de porte
IR = Sélecteur régulateur de sonde noyau
L1 = Lampe de fonctionnement
L2 = Lampe de chauffe chambre
L4 = Lampe d'arrivée de vapeur
L3 = Lampe témoin de blocage de chambre
L5 = Lampe témoin de blocage de vapeur
L6 = Lampe de sureté de vapeur
L7 = Lampe de détection de calcaire
Lz = LumiÉre intérieure de chambre
M = Moteur
M1 = Actionnement moteur de cheminée
R2, R1, Ra = Relais auxiliaire
RE1 = Régulateur d'énergie
RSTC = Bouton de réarmement de chambre
RSTV = Bouton de réarmement de vapeur
RTS = Régulateur de sonde noyau
T100 = Thermostat fixe 100°C
Ta = Sonnerie d'alarme
TC = Thermostat de chambre
TCN = Thermostat de condensation
TDC = Thermostat de détection de calcaire
① TP, TMP = Temporisateur 0-120
① TRF, TRF1 = Transformador
TSC = Thermostat de sureté de chambre
TSV = Thermostat de surete de vapeur
TV = Thermostat de vapeur
V1 = Electrovalve de remplissage d'eau
VC = Ventilateur de centrifugeuse de prémélange
VCN = Electrovalve de condensation d'eau
VE = Ventilateur tableau electrique
VF = Variador de frecuencia

ENGLISH

COLOUR CODE
r = red
a = blue
m = brown
g = grey
n = black
b = white
vi = violet
am = yellow
na = orange
rs = pink
ve = green
am/ve = yellow-green

COMPONENTS:

BD = Flame detector spark plug
BE = Ignition spark plug
C = Motor condenser
C.E.C. = Cooking chamber ignition control
C.E.V. = Steam ignition control
CN = Water level control
① F, F1, F2, F3 = Fusible
FI= Interference filter
FM = Motor thermal switch
Cooking chamber gas solenoid valve (control)
GV2 = Cooking chamber gas solenoid valve (safety)
GV4 = Steam gas solenoid valve (control)
GV5 = Steam gas solenoid valve (safety)
Ia = Chimney open microswitch
Ic = Chimney closed microswitch
IG = Interruptor general
IP = Door switch
IR = Core probe regulator selector
L1 = On/off lamp
L2 = Cooking chamber heating lamp
L4 = Steam inlet lamp
L3 = Cooking chamber lock indicator lamp
L5 = Steam lock indicator lamp
L6 = Steam safety lamp
L7 = Lime detection lamp
Lz = Cooking chamber interior lamp
M = Motor
M1 = Chimney drive motor
R2, R1, Ra = Ausiliary relay
RE1= Energy regulator
RSTC = Cooking chamber reset button
RSTV = Steam reset button
RTS = Core probe regulator
T100 = Fixed 100°C thermostat
Ta = Warning buzzer
TC = Cooking chamber thermostat
TCN = Condensation thermostat
TDC = Lime detection thermostat
① TP, TMP = 0-120 timer
① TRF, TRF1 = Transformer
TSC = Cooking chamber safety thermostat
TSV = Steam safety thermostat
TV = Steam thermostat
V1 = Water filling solenoid valve
VC = Pre-mix centrifuge fan
VCN = Condensation water solenoid valve
VE = Switchboard fan
VF = Frequency inverter

DEUTSCH

FARBENCODE
r = rot
a = blau
m = braun
g = grau
n = schwarz
b = weiss
vi = violett
am = gelb
na = orangers
rs = rosa
ve = grün
am/ve = gelb/grün

KOMPONENTEN:

BD = Zundkerze des Flammendetektors
BE = Zundkerze der Zundung
C = Motorkondensator
C.E.C. = Zundkontrolle Kammer
C.E.V. = Zundkontrolle Dampf
CN = Kontrolle Wasserstand
① F, F1, F2, F3 = Fusible
FI= Interferenzefilter
FM = Thermomoter
GV1 = Electroventil Gas, Kammer (Kontrolle)
GV2 = Electroventil Gas, kammer (Sicherheit)
GV4 = Electroventil Gas, Dampf (Kontrolle)
GV5 = Electroventil Gas, Dampf (Sicherheit)
Ia = Mikroschacht geoffnet
Ic = Mikroschacht geschlossen
IG = Hauptschalter
IP = Turschalter
IR = Wahlregler Kernsonde
L1 = Funktionsleuchtanzeige
L2 = Erwarmungsleuchtanzeige Kammer
L4 = Leuchtanzeige Dampfeintritt
L3 = Leuchtanzeige Blockierung Kammer
L5 = Leuchtanzeige Blockierung Dampf
L6 = Sicherheitsleuchtanzeige Dampf
L7 = Kalkanzeige
Lz = Innenbeleuchtung Kammer
M = Motor
M1 = Motorantrieb Mikroschacht
R2, R1, Ra = Relé Auxiliar
RE1= Hilfsrelais
RSTC = Bedienungstaste Durch, Aufladung Kammer
RSTV = Bedienungstaste Durch, Aufladung Dampf
RTS = Kernsondenregler
T100 = Thermostat auf 100°C
Ta = Meldeklingel/Lautwerk
TC = Thermostat Kammer
TCN = Kondensationsthermostat
TDC = Thermostat Kalkanzeige
① TP, TMP = Zeitschalter 0-120
① TRF, TRF1 = Transformator
TSC = Sicherheitsthermostat Kammer
TSV = Sicherheitsthermostat Dampf
TV = Dampfthermostat
V1 = Elektroventil Wasserfullung
VC = Zentrifugallufter Vormischung
VCN = Elektroventil Kondenswasser
VE = Schalttafelventilator
VF = Frequenzwandler

ITALIANO

CODICE DEI COLORI:
r = rosso
a = azzurro
m = marrone
g = grigio
n = nero
b = bianco
vi = viola
am = giallo
na = arancione
rs = rosa
ve = verde
am/ve = giallo/verde

COMPONENTI:

BD = Candela del rilevatore di fiamma
BE = Candela d'accensione
C = Condensatore motore
C.E.C. = Controllo accensione cabina
C.E.V. = Controllo accensione vapore
CN = Controllo livello d'acqua
① F, F1, F2, F3 = Fusibile
FI= Filtro interfernze
FM = Termico Motore
GV1 = Elettrovalvola gas cabina (controllo)
GV2 = Elettrovalvola gas cabina (sicurezza)
GV4 = Elettrovalvola gas vapore (controllo)
GV5 = Elettrovalvola gas vapore (Sicurezza)
Ia = Micro camino aperto
Ic = Micro camino chiuso
IG = Interruttore generale
IP = Interruttore porta
IR = Selettore regolatore sonda nucleo
L1 = Lampadina di funzionamento
L2 = Lampadina riscaldamento cabina
L4 = Lampadina ingreso vapore
L3 = Lampadina indicatore di blocco cabina
L5 = Lampadina indicatore di blocco vapore
L6 = Lampadina di sicurezza vapore
L7 = Lampadina rilevatore di calcare
Lz = Luce interna cabina
M = Motore
M1 = Motore funzionamento camino
R2,R1,Ra = Relais ausiliario
RE1= Regolatore d'energía
RSTC = Pulsante di riarmo vapore
RSTV = Regolatore sonda nucleo
RTS = Regulador Sonda Nucleo
T100 = Termostato fisso 100°C
Ta = Campanello avvisatore
TC = Termostato cabina
TCN = Termostato condensazione
TDC = Termostato rilevatore di calcare
① TP, TMP = Timer 0-120
① TRF, TRF1 = Transformador
TSC = Termostato sicurezza cabina
TSV = Termostato sicurezza vaspore
TV = Termostato vapore
V1 = Elettrovalvola acqua di riempimento
VC = Ventilatore centrifuga
VCN = Elettrovalvola acqua di condensazione
VE = Ventilatore quadro elettrico
VF = Variatore di frequenza

T-113028

HC-75483 -01

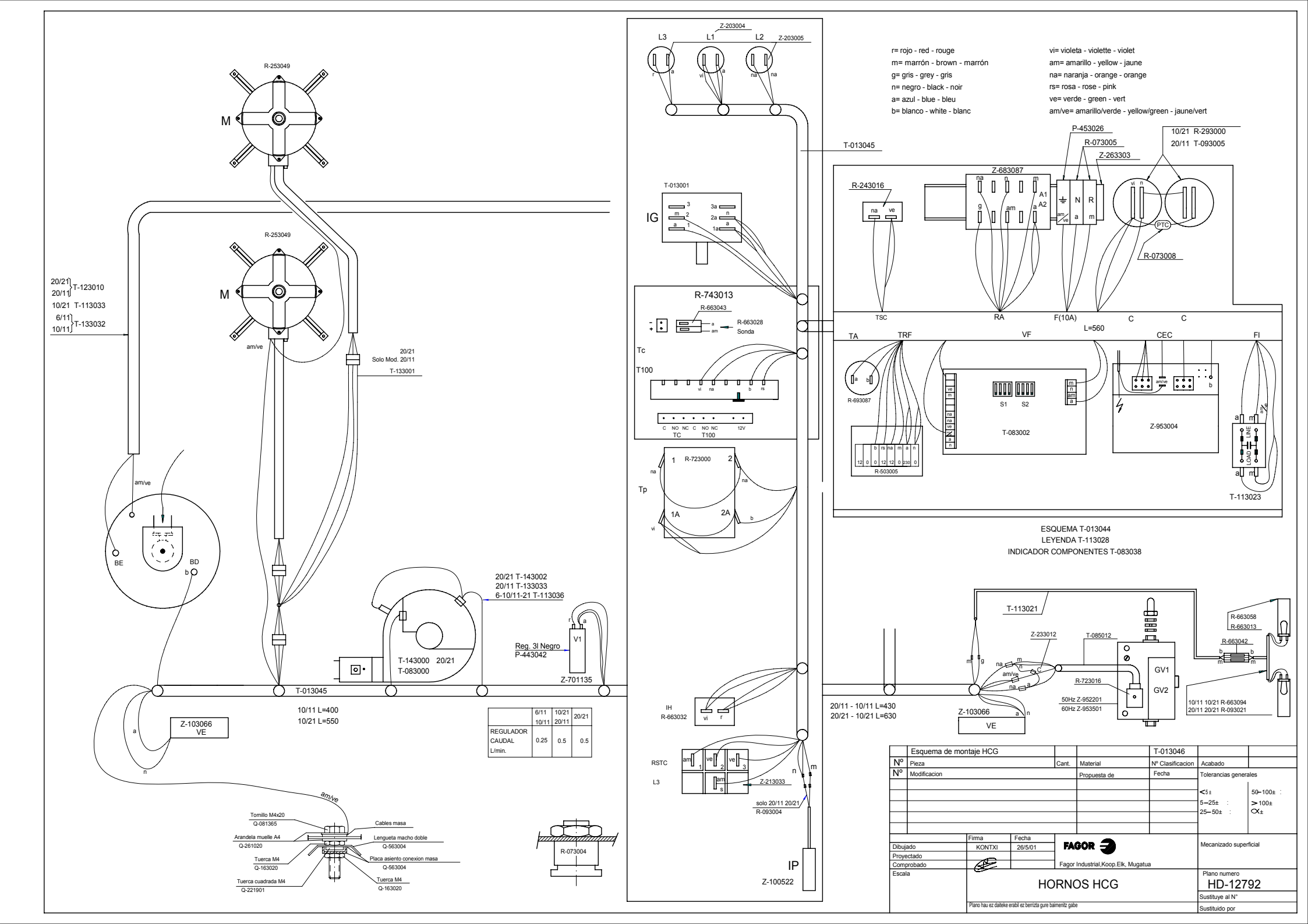
r= rojo - red - rouge
m= marrón - brown - marrón
g= gris - grey - gris
n= negro - black - noir
a= azul - blue - bleu
b= blanco - white - blanc
vi= violeta - violette - violet
am= amarillo - yellow - jaune
na= naranja - orange - orange
rs= rosa - rose - pink
ve= verde - green - vert
am/ve= amarillo/verde - yellow/green - jaune/vert
R-253049
M
20/21 T-123010
20/11 T-123010
10/21 T-113033
6/11 T-133032
10/11 T-133032
am/ve
20/21
Solo Mod. 20/11
T-133001
BE
BD
b
T-143000 20/21
T-083000
20/21 T-143002
20/11 T-133033
6-10/11-21 T-113036
Reg. 3l Negro
P-443042
V1
Z-701135
T-013045
10/11 L=400
10/11 L=550
Z-103066
VE
Tornillo M4x20
Q-081365
Arandela muelle A4
Q-261020
Tuerca M4
Q-163020
Tuerca cuadrada M4
Q-221901
Cables masa
Lengueta macho doble
Q-563004
Placa asiento conexion masa
Q-563004
Tuerca M4
Q-163020
R-073004
Z-203004
L3
L1
L2
Z-203005
T-013001
IG
R-743013
R-663043
R-663028
Sonda
Tc
T100
TC
T100
R-723000
Tp
1A
2A
IH
R-663032
RSTC
L3
Z-213033
solo 20/11 20/21
R-093004
IP
Z-100522
P-453026
R-073005
Z-263303
10/21 R-293000
20/11 T-093005
Z-683087
R-243016
PTC
R-073008
TSC
RA
F(10A)
L=560
C
C
TA
TRF
VF
CEC
FI
R-693087
S1
S2
T-083002
Z-953004
R-503005
T-113023
ESQUEMA T-013044
LEYENDA T-113028
INDICADOR COMPONENTES T-083038
T-113021
Z-233012
T-085012
R-663058
R-663013
R-663042
GV1
GV2
R-723016
50Hz Z-952201
60Hz Z-953501
10/11 10/21 R-663094
20/11 20/21 R-093021
20/11 - 10/11 L=430
20/21 - 10/21 L=630
Z-103066
VE
6/11 10/11
10/21 20/11
20/21
REGULADOR CAUDAL L/min.
0.25
0.5
0.5
Esquema de montaje HCG
T-013046
Nº Pieza
Cant.
Material
Nº Clasificacion
Acabado
Nº Modificacion
Propuesta de
Fecha
Tolerancias generales
<5± 50–100± :
5–25± : >100±
25–50± : X±
Dibujado
Proyectado
Comprobado
Escala
Firma
Fecha
KONTXI
26/5/01
FAGOR
Fagor Industrial,Koop.Elk, Mugatua
Mecanizado superficial
HORNOS HCG
Plano numero
HD-12792
Sustituye al Nº
Sustituido por
Plano hau ez daiteke erabil ez berrizta gure baimenlz gabe