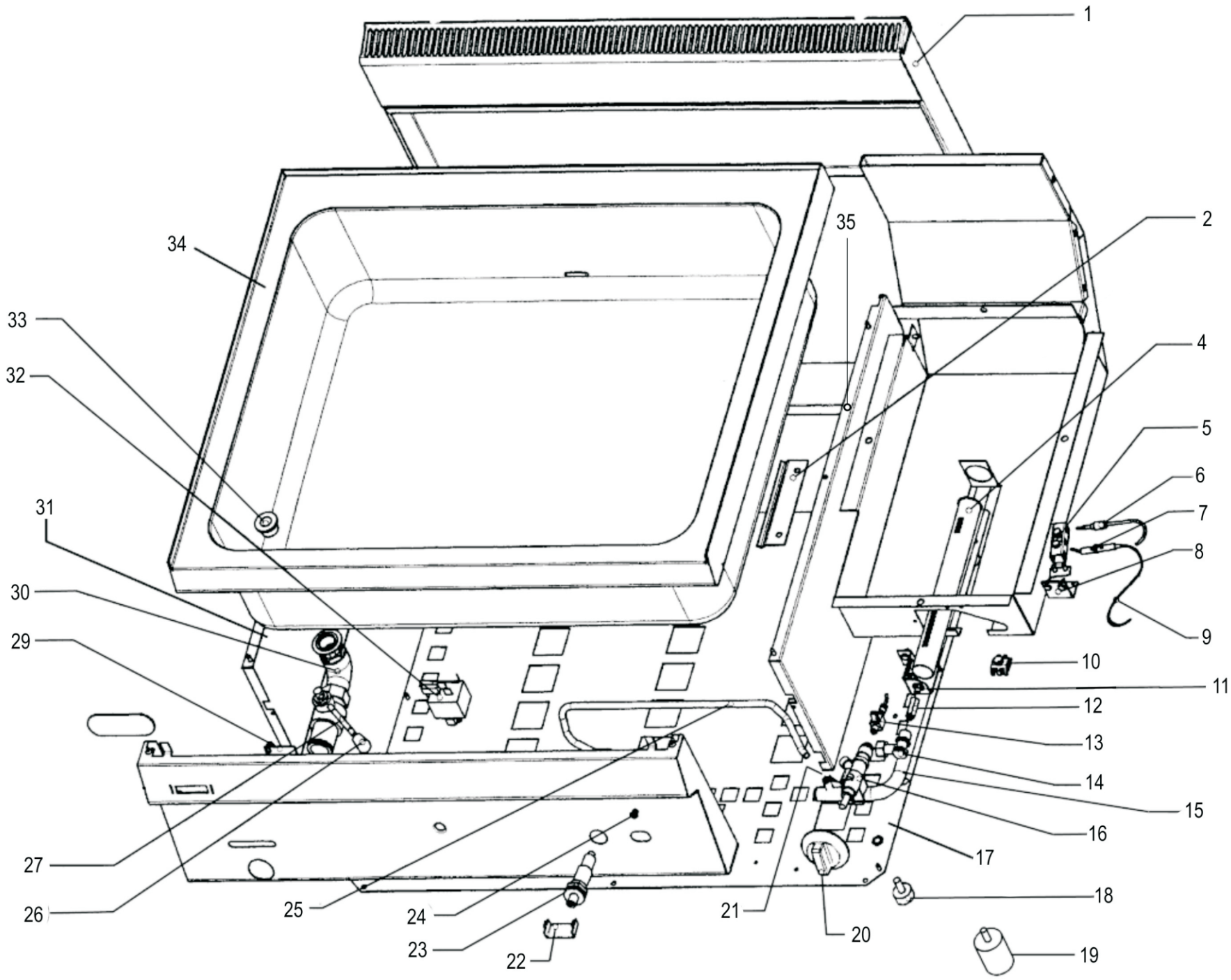
1
2
35
34
33
32
4
5
6
7
8
31
30
29
9
10
11
12
13
14
15
16
17
27
26
25
24
23
22
21
20
18
19

CODICI RICAMBIO PER FINITO / SPARE PARTS FOR THE FINISHED PRODUCT

Aggiornato al/Updated to 27/11/17

Artic./Item	Descrizione/Description	Modello/Model
113030	**BAGNOMARIA GAS GN2/1** **GN2/1 GAS BAIN-MARIE**	**BM70G/G6**

Cons./Recom.	Pos./Posit.	Ricambio/Replacement			Prezzo/Price List
	01	RC00531000	ASSIEME CAMINO 700 S6	FLUE ASSEMBLY 700 S6	91,03
	02	RC00352000	SUPPORTO BULBO BM	SUPPORT FOR BULB BM	9,32
	04	RC00420000	BRUCIATORE	BURNER	73,15
	05	RC00411000	SUPPORTO PILOTA 3VIE	3-WAY PILOT SUPPORT	6,29
*	06	RC00367000	TERMOCOPPIA L=600MM	THERMOCOUPLE FOR TOP BURNER	15,56
*	07	RC00120000	CANDELETTA D'ACCENSIONE	SPARK PLUG	13,47
	08	RC00421000	SUPPORTO GRUPPO TERMOCOPPIA BM	SUPPORT FOR THERMOCOUPLE GROUP BM	9,56
*	09	RC00123000	CAVO PER CANDELETTA	WIRE FOR SPARK PLUG	9,27
	10	RC00304000	MORSETTO EQUIPOTENZIALE COMPLETO	EQUIPOTENTIAL CONNECTING BLOCK	6,62
	12	RC00424000	PROLUNGA	EXTENSION	13,68
	13	RC00426000	RACCORDO INTERROTTO	INTERRUPTED CONNECTION	9,38
	14	RC00423000	PORTAUGELLO	NOZZLE HOLDER	8,06
	15	RC00524000	RAMPA BM35/70G6 - FT35G6	RAMP BM35/70G6-FT35G6	49,55
	16	RC00369000	RUBINETTO	GAS COCK	38,28
	17	RC00798000	FONDO GAS 700	BASE GAS 700	36,11
	19	RC00518000	PIEDINO H=50 MM	FOOT	5,74
	20	RC01884000	MANOPOLA GAS SNACK NERA	BLACK KNOB FOR LINE SNACK	9,47
	20	RC02072000	MANOPOLA GAS SNACK GRIGIA	GREY KNOB	8,79
	22	RC00310000	PROTEZIONE LIMITATORE	LIMIT SWITCH PROTECTION	7,83
*	23	RC00128000	ACCENDITORE PIEZO CON DADO	PIEZO IGNITER	16,99
	25	RC00429000	TUBETTO GAS BM70	GAS PIPE BM70	15,42
	26	RC00329000	MANOPOLA SCARICO	KNOB	5,41
*	27	RC00336000	LEVA SCARICO	DRAIN LEVER	5,63

L'azienda si riserva il diritto di apportare ulteriori aggiornamenti senza preavviso. / The data may be updated without prior warning

Artic./Item	Descrizione/Description	Modello/Model
113030	**BAGNOMARIA GAS GN2/1** **GN2/1 GAS BAIN-MARIE**	**BM70G/G6**

Cons./Recom.	Pos./Posit.	Ricambio/Replacement			Prezzo/Price List
	29	RC00335000	SICURA SCARICO	DRAIN SAFETY CATCH	8,28
	30	RC00350000	ASSIEME SCARICO	DRAIN ASSEMBLY	65,09
	31	RC01252000	FIANCO SX SNACK	LEFT SIDE SNACK	32,77
*	32	RC00427000	TERMOSTATO DI SICUREZZA	SAFETY THERMOSTAT	39,95
	33	RC00348000	PASSAVASCA	DRAIN RING NUT	23,72
	34	RC00643000	ASSIEME RIPIANO BM70G6	SHELF ASSEMBLY BM70G6	632,10
	35	RC01251000	FIANCO DX SNACK	RIGHT SIDE SNACK	32,77

L'azienda si riserva il diritto di apportare ulteriori aggiornamenti senza preavviso. / The data may be updated without prior warning