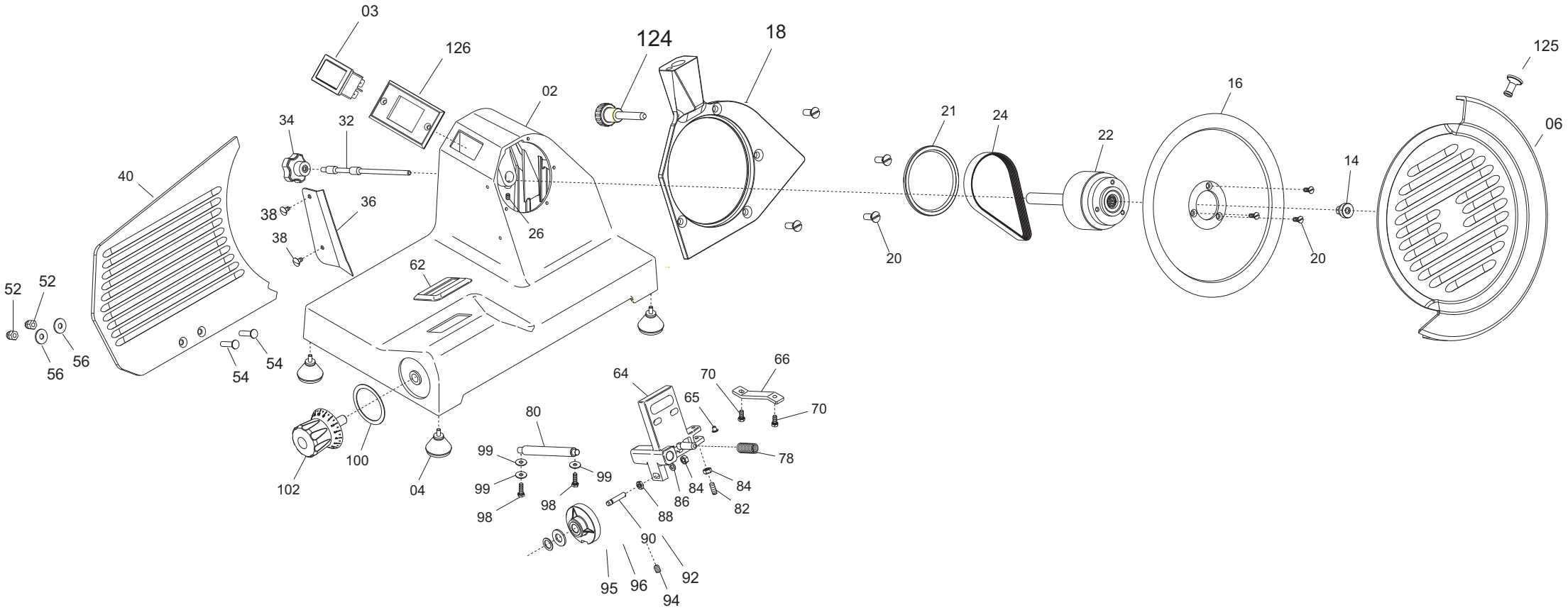
03
126
124
18
125
02
16
06
34
32
21
24
22
14
40
36
38
38
26
20
20
62
52
52
56
56
54
54
64
66
70
70
65
80
99
99
99
98
98
78
84
84
86
88
82
90
92
94
95
96
100
102
04

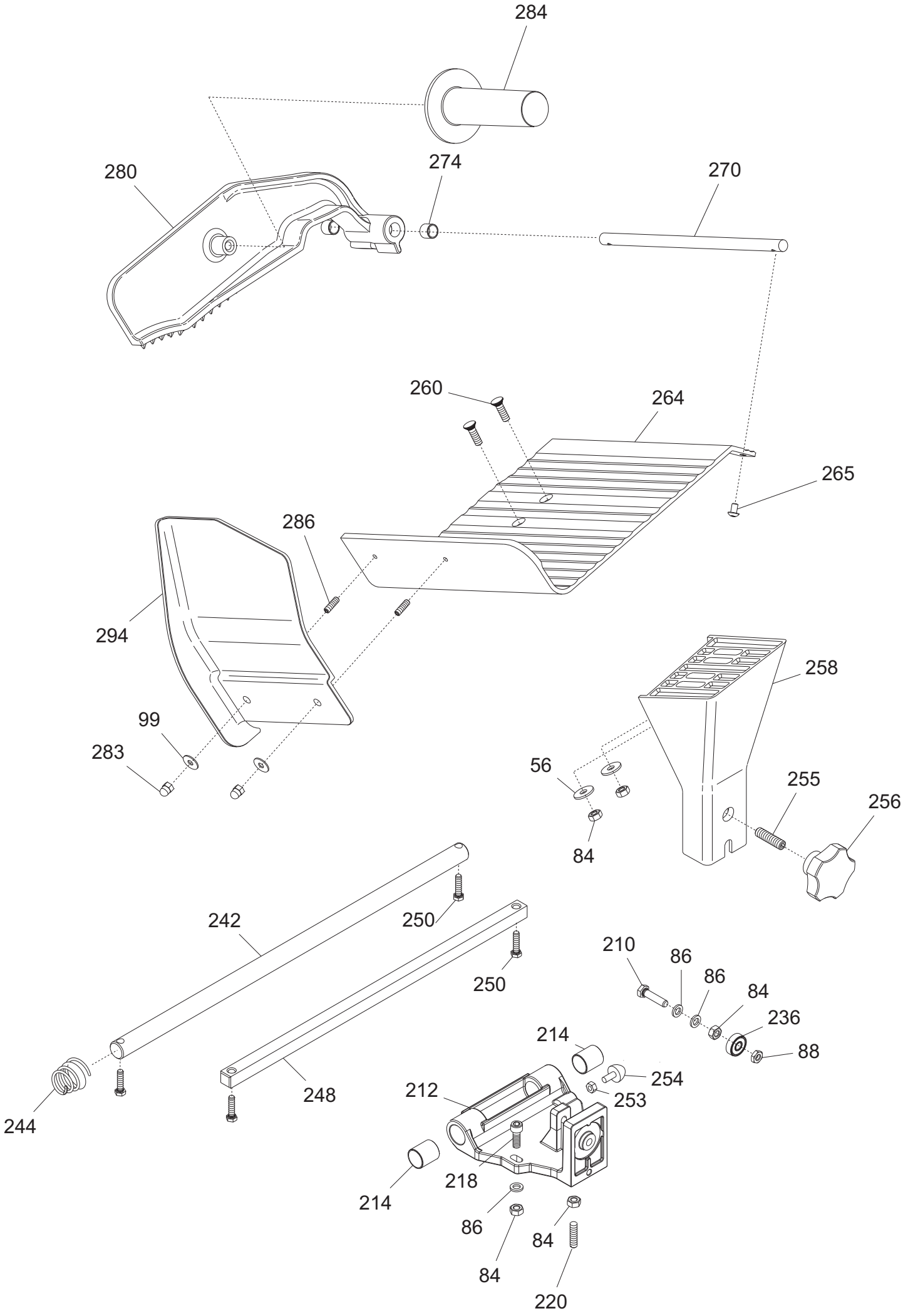
284
280
274
270
260
264
265
286
294
99
283
258
56
255
256
84
242
250
250
210
86
86
84
236
88
214
254
253
212
244
248
218
214
86
84
84
220

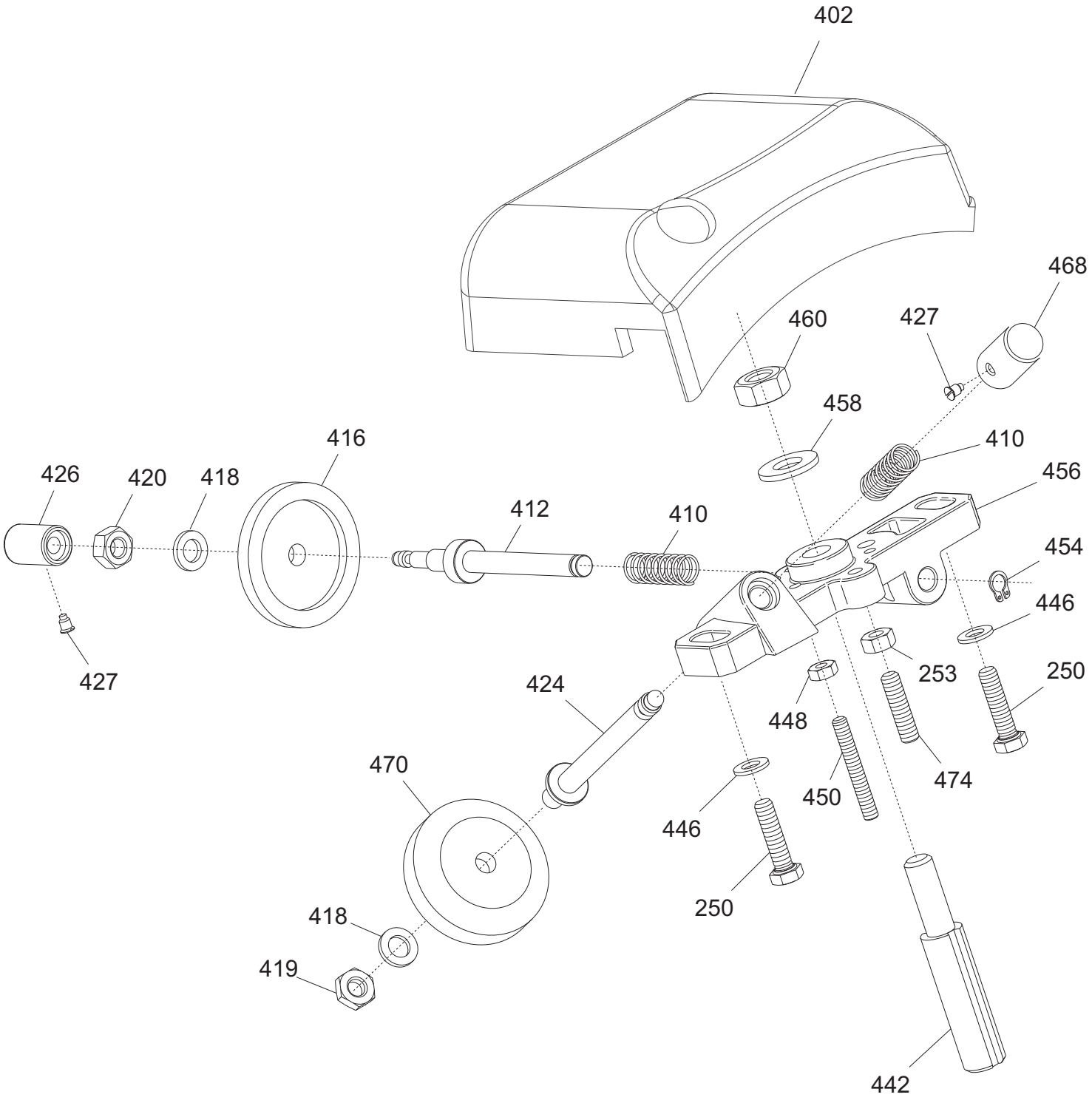
402
468
460
427
458
410
456
416
426
420
418
412
410
454
446
253
250
427
424
448
470
474
450
446
250
418
419
442

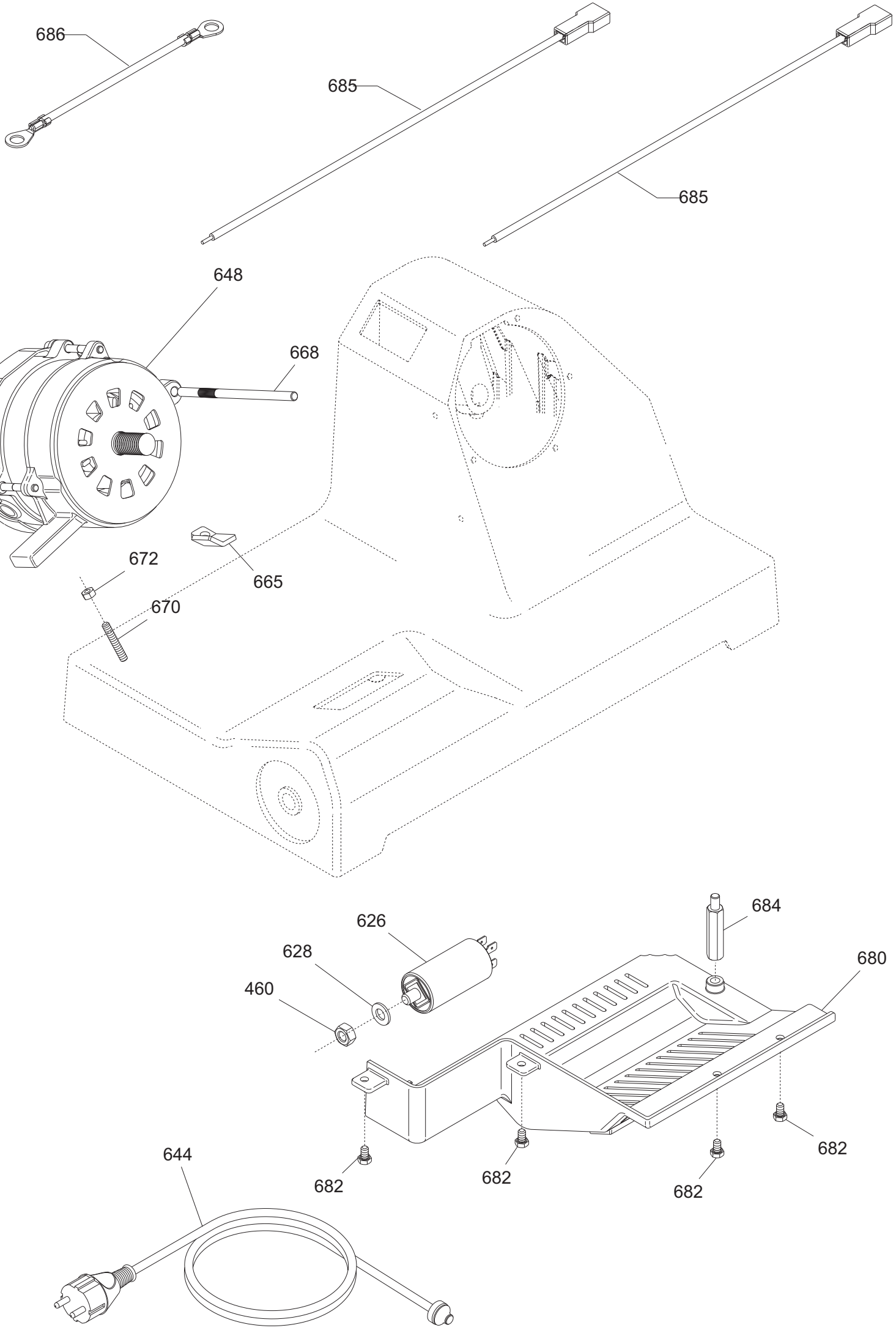
686
685
685
648
668
672
665
670
684
626
628
460
680
682
682
682
682
644

SMART 220 tav.1/4

Riferi	Nome prodotto	Codice
2	CASSA SMART VERN	19650102
3	INTERRUTTORE + BOBINA V.230 MN	19410152
4	PIEDINO PICCOLO DOPPIO M 5 A PUNTA	19560201
6	INT.LAMA 220 MRR DAL 09 OSSIDATO	19510248.09
14	ESAGONO INTERNO LAMA 220 MRR-SMR	19530910
16	LAMA 220 - 40/3/180 NAZ. F.ESTR.	18220403180F
18	ANEL.PR.LAMA 220 SMART	19513003
20	VITE TSP- DIN 963 M 5X14	IX2963005014
21	ANELLO TENUTA 80X95X5 SC NBR	19562140
22	PULEG.PRES.MONT.MRR. 220-300 Y10	19700340.10
24	CINGH.PIAT.MRR TB2 345 X 8	19310201
28	ANELLO PORTA MICRO MRR	19540901
32	TIRANTE PARALAMA MRR 220-250	19530532
34	MANOPOLA TIR.PAR.M6 5L MRR NERO	19562502
36	PARAFETTA 220 SMART	19562208
38	VITE POELIERS M 5X8	IX2POEL005008
40	VELA 220 SMART CE OSSIDATA	19510322C
52	DADO CIECO DIN 1587 M 6	IX21587LC006
54	VITE BLOCCA VELA SMART	19335061
56	RONDELLA F.LARGA DIN 9021 D 6X18	IX29021006018
62	PARASPRUZZI MOV. SMART	19563020
64	MOVIMENTO VELA SMART LAV	19500102
65	FUNGHETTO MOVIMENTO D8,5XHT2	19563201
66	PIASTRINA MOV. MRR ZINCATA	19540601
70	VITE TE DIN 933 M 5X12 T.F.	IX2933005012
78	MOLLA MOVIMENTO VELA 220 250 MRR C	19390201/02
80	PERNO MOV. VELA SMRT	19530702
82	PRIGIONIERO M6 X 17 OTTONE MRR.300V	19337032
90	RULLINO MOVIMENTO CAM. CORT MRR	19336062/01
92	CAMMA MRR 220/275G 300G.CE LAVORATO	19563505LG
95	RONDELLA PLAST.FRIZIONE CAMMA SMART	19563275
96	RONDELLA ONDULATA 12	19342005
100	RONDELLA PLEX MAN.NUM. MRR	19562145
102	MANOPOLA NUMERATA MRR C	19562403
124	POMELLO BLOC.AFFILATOIO SMART	19562610
125	POMELLO PARALAMA _ LAV	19021110
214	BOCCOLE AUTOLUBR.16.18.20	19324107
220	PRIGIONIERO 6 X 25 OTTONE	19337002
236	CUSCINET. CARR.MRR. 626 2RS R50	19320103
242	BARRA TONDA CARR. SMART	19530602
244	MOLLA BARRA TONDA SMART D16 SGANCIO	19390112
248	BARRA QUADRA MRR RETTIFICATA	19540101
254	PARAC.CARR.M5X12 PERETT.MRR 220-300	19560170
255	PRIG. M 8X30 GAMBO MRR CE	19336039
256	POM. TIR.PARAL.300-370 M8 5 LOBI	19562504
258	GAMBO MRR EASY (CDL) CE OSSIDATO	19510616EL
260	VITE BLOCCA VELA MRR 220-250	19335060

264	PIATTO MRR EASY EST.CE OSS.	195104E011E
270	ASTINA PRESSAMERCE MRR EASY	19530402E
274	BOCCOLE AUTOLUBR.10.12.10	19324101
280	*PRESSAMERCE MRR EASY	19560902
284	MANOPOLA PRES.MERC.C/FLANG.CE M8	19562906
294	P.MANO PIATTO MRR POLIC. 220-250	19562322.06
-	AFFILAT.INC.CE SMART VERT	198000322
402	CAPPOTTINA SMART	19560802
410	MOLLA PERNI AFF.+SBAV. 250-300	19390303
412	PERNO SBAVATURA 250:300	19540703
416	MOLA SB.220 D.40 H.8 F.6	19300201
424	PERNO AFFILATURA 250:300	19540704
426	PULSANTE SBAVATURA 250:300	19550203
427	VITE BLOC.PULSANTE AFF.250-370	19335025
442	PERNO COL.FR.MRR.250G/300V L=62,5	19540432
456	CORPO AF.220-300 MRR VERT LAV	19021332
468	PULSANTE AFFILATURA 250-300	19550202
470	MOLA AF.220 D.40 H.11 F.6	19300101
626	CONDENSATORE MRR EASY 6,3 CODOLO	19410301E
644	CAVO ALIM.COMP. MN SUKO SMART	19410520
648	MOTORE MRR EASY C.PIATTA MN 230-50	19400101E
664	MICRO INTERRUTT.MN X AFFETTATR	19410201
665	PIASTRINA BLOCC. MOTORE SMART	19540302
668	PERNO MOTORE SMART	19540503
680	COPERTURA INFERIORE SMART	19563139
684	PERNO ESAG.SUP. COPER. CNV	19540740
685	CAVETTO PROLUNGA LAMPADA SPIA	19410750