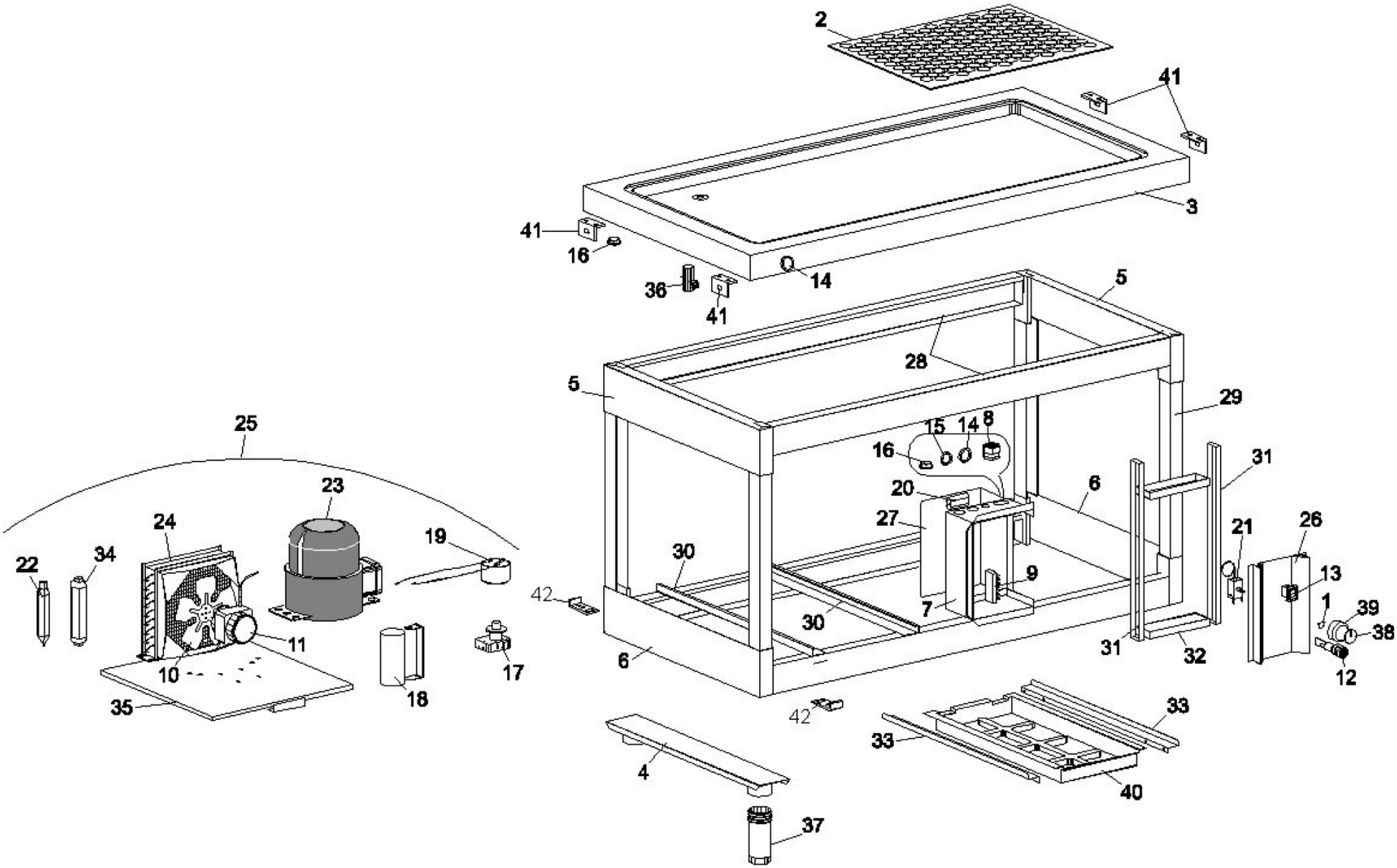
2
41
3
41
16
36
41
14
5
28
5
29
15
14
8
16
31
20
6
27
21
26
30
9
13
1
39
38
7
30
31
32
12
6
42
42
33
33
4
40
37
25
23
24
19
22
34
11
10
17
18
35