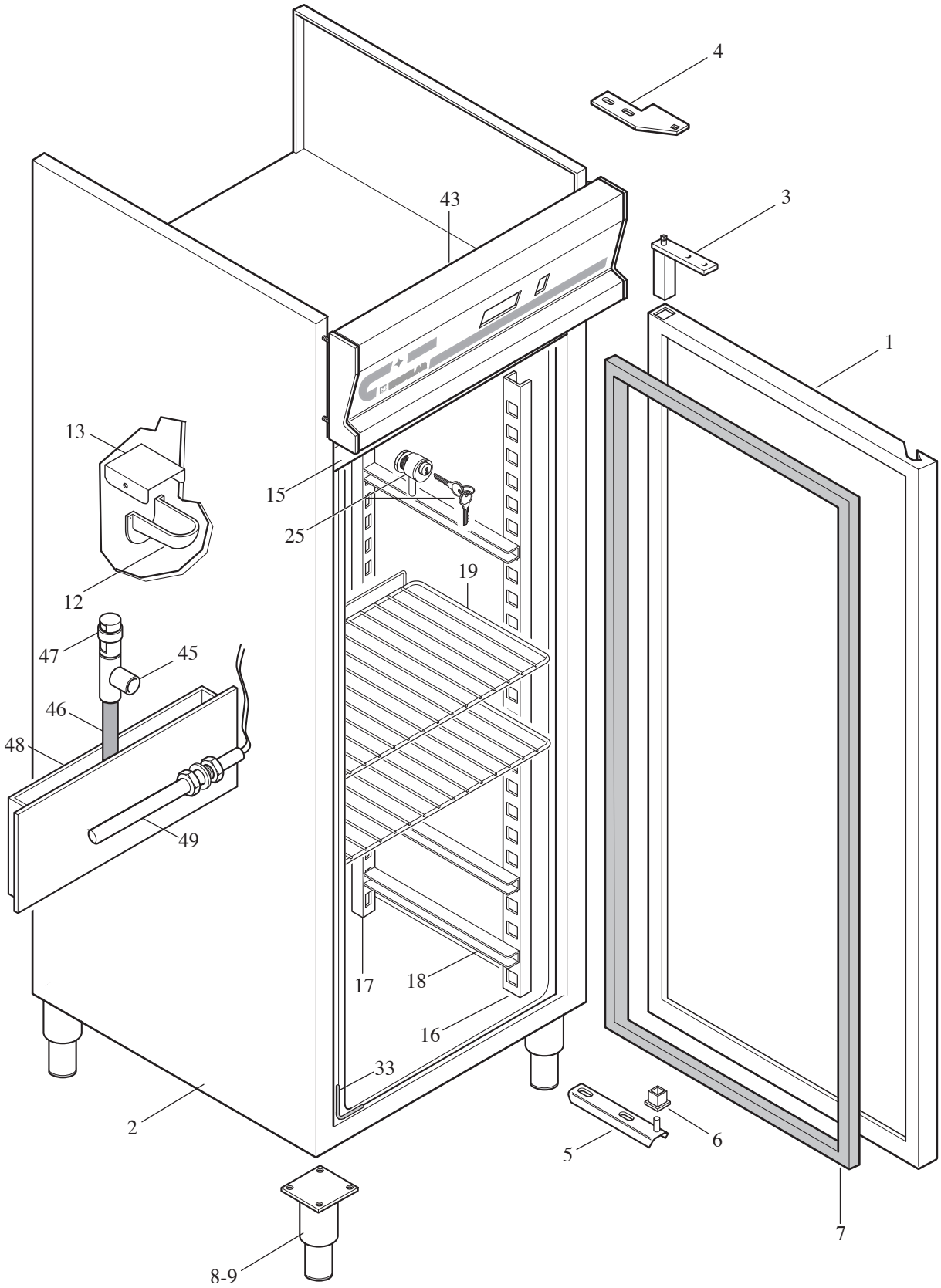
4
43
3
1
13
15
25
19
12
47
45
46
48
49
17
18
16
33
2
5
6
7
8-9

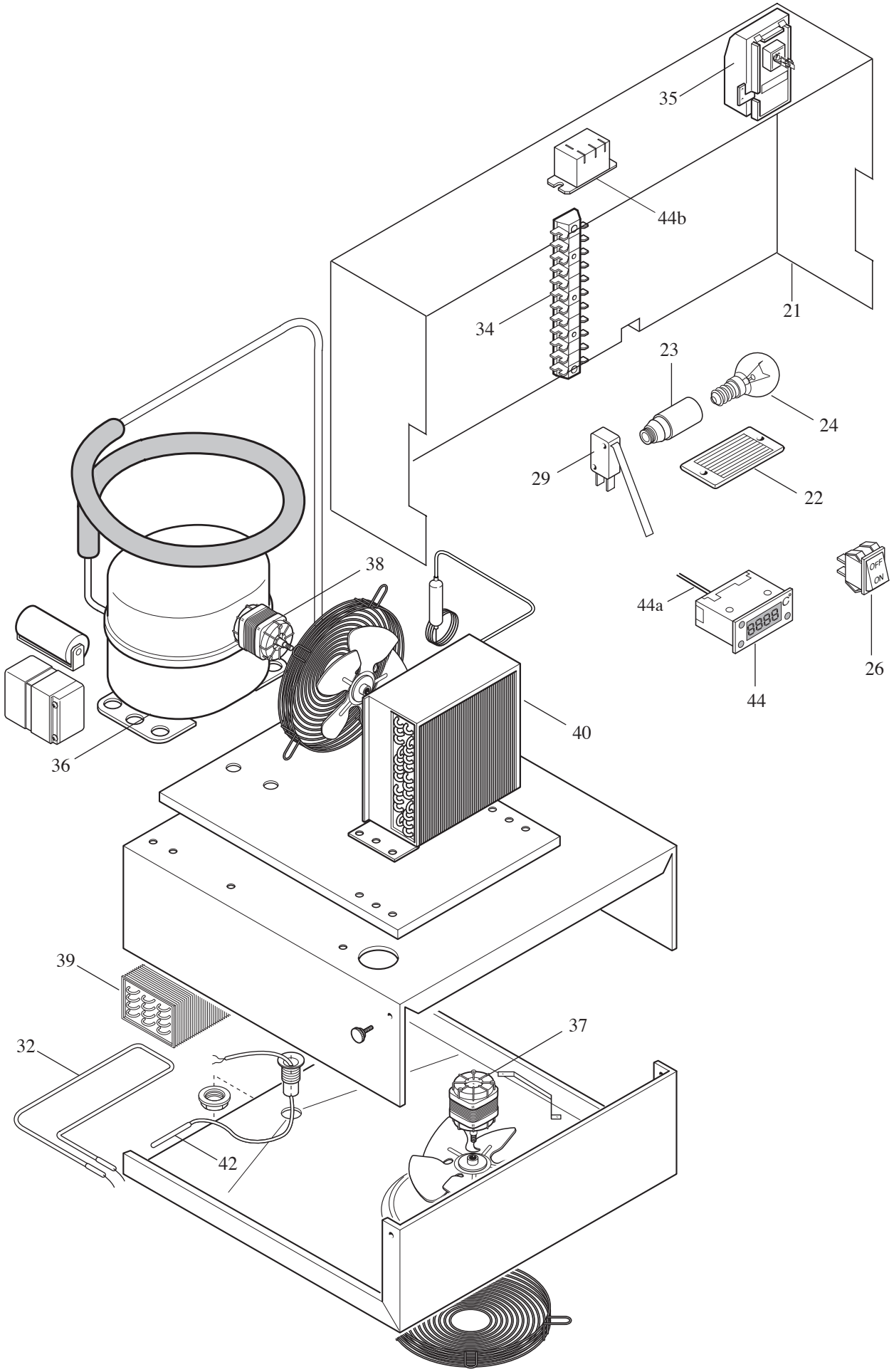
35
44b
34
21
23
24
29
22
44a
OFF
ON
26
44
38
40
36
39
37
32
42

MODULAR

LISTA RICAMBI

cod. 253.858.03 C

ARMADIO REFRIGERATO ELETTRONICO

MOD. 400 BTE-DX - MOD. 400 BTE-SX ED. 01-04

MOD. 400 MBTE-DX (MARINA) - MOD. 400 MBTE-SX (MARINA)

POS.	CODICE	RIF. MODIFICHE	DENOMINAZIONE	PREZZO
1	712.129.00	○	Ass. porta DX	
2	710.050.00		Cassone monoscocca	
3	711.010.00		Ass. cerniera a tuffo CT 4000	
4	735.012.00	○	Staffa superiore per porta	
5	711.000.13	○	Ass. staffa inferiore porta	
6	752.005.00		Supporto PVC inf. porta TO 600	
7	752.018.00	○	Guarnizione porta AR 400	
8	711.005.00		Ass. piedino registrabile inox	
9	711.012.00		Ass. piedino reg. inox flangiato marina	
12	751.004.00		Gocciolatoio PVC	
13	723.050.00		Tappatura gocciolatoio	
15	721.201.00	○	Pannello frontale AR 400	
16	722.227.00	○	Cremagliera anteriore AR 400	
17	722.228.00	○	Cremagliera posteriore AR 400	
18	722.041.00		Guida griglia AR 400	
18	711.062.00		Ass. guida DX griglia AR 400-marina	
18	711.063.00		Ass. guida SX griglia AR 400-marina	
19	783.001.00		Griglia 430x450 AR 400	
19	783.002.00		Griglia 430x450 AR 400-marina	
21	722.216.00		Protezione post.cruscotto	
22	752.001.00		Copertura lampada PVC trasparente	
23	763.003.00		Portalampada mignon	
24	763.004.00		Lampada illuminazione interna 15W	
25	778.000.00		Blocco serratura 30x5 cavo Z5 CIL	
26	763.001.00		Interruttore generale verde Signalux e	
29	761.004.00		Microinterruttore porta 16A	
32	765.005.00		Resistenza sbrinamento AR 400 BT	
33	765.003.00		Resistenza antiappannante L. 4500	
34	763.000.00		Morsettiera	
35	663.046.00		Morsettiera arrivo linea PA 244	
36	764.026.00		Compressore NE 2134 GK	
37	764.042.00		Ventilatore VN 1020-1048 evaporatore	
38	764.027.00		Ventilatore VN 1020-1083 condensatore	
39	764.031.00		Evaporatore tipo EVS 30 BED	
40	764.010.00		Condensatore AR 700 TN/400BT	
42	765.014.00	○	Resistenza scarico 230V 40W	
43	711.185.00	○	Assieme cruscotto	
44	761.024.00	sost.il761.016.00 dal 01/2003	Display digitale ID974LX HACCP	
44a	761.017.00		Sonda temperatura PTC	
44b	461.083.00		Rele' 250 V- 50Hz	
45	751.107.00		Raccordo scarico a "T"	

MODULAR

LISTA RICAMBI

cod. 253.858.03 D

ARMADIO REFRIGERATO ELETTRONICO

MOD. 400 BTE-DX - MOD. 400 BTE-SX ED. 01-04

MOD. 400 MBTE-DX (MARINA) - MOD. 400 MBTE-SX (MARINA)

POS.	CODICE	RIF. MODIFICHE	DENOMINAZIONE	PREZZO
46	751.109.00		Tubo scarico L =67	
47	751.106.00		Valvola compensazione	
48	751.105.00		Bacinella raccogli condensa	
49	765.013.00		Resistenza autoregolante 90W	
		○ Modificato- 01-04-2004		