SAGI - ARMADIO 145 CM, VASCA-VETRINA REFRIGERATA TENDINA
QE14VRW - 21-03-2005 » 25-09-2006

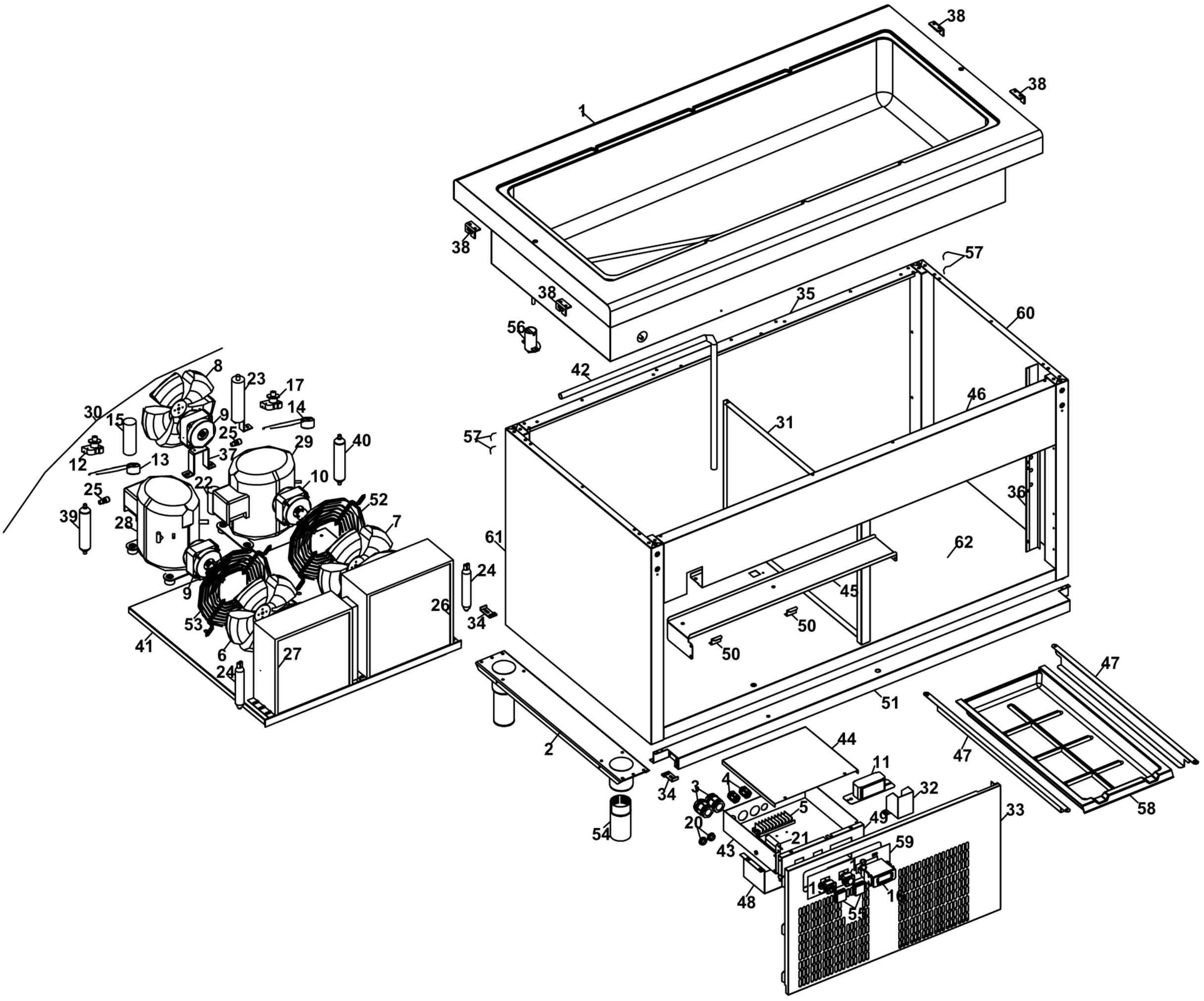

SAGI - ARMADIO 145 CM, VASCA-VETRINA REFRIGERATA TENDINA
QE14VRW - A000310 - VETRINA REFRIGERATA A TENDINA - 21-03-2005 » 25-09-2006

