DESPIECE TECNICO

Cocinas Eléctricas
Fourneaux Électriques
Electric Ranges
Elektro-Herde
Cucine Elettriche
Fogões Elétricos

GAMA 700

Modelos:

CE7-20-Q
CE7-40-Q
CE7-41-Q

Enero 2011 January

Fagor Industrial

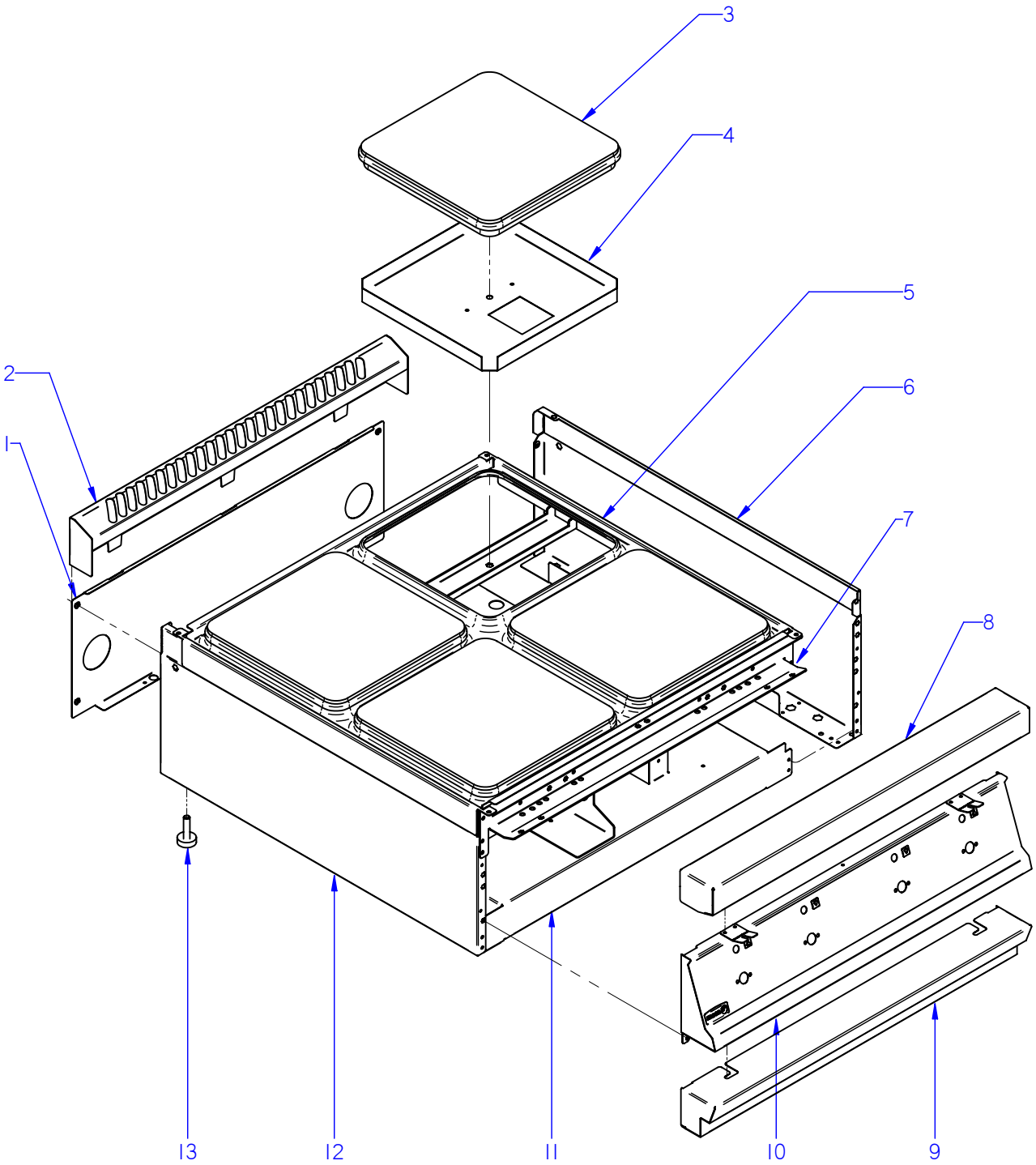

ITEM MARCADO EN COLOR = REPUESTO RECOMENDADO
COLOURED ITEM = RECOMMENDED SPARE PART

N plano	Firma	Fecha	Aparato	MUEBLE / UNIT	Lamina	
C-2792		2011-01	COCINA CE7-20 Q / CE7-40 Q		1	Fagor Industrial S.Coop. FAGOR Oñate

MOD.	COCINAS / RANGES	ZONA / ZONE	MUEBLE / UNIT	PLANO DIAGRAM	C-2792

ITEM	CODIGO CODE	DENOMINACION	NAME	CE7-20-Q	CE7-40-Q						NOTAS
1	H602804000	PANEL POSTERIOR SU. G700 1/2M	SUP REAR PANEL G700 1/2M	1	_						
1	H602808000	PANEL POSTERIOR SUP. G700 1M	SUP REAR PANEL G700 1M	_	1						
	Q419005000	REMACHE 4X8 ALMG3 / ALUMINIO	RIVET 4X8 ALMG3 / ALUMINIUM	4	4						
	Q042022000	TORNILLO AVELLANADO M4X15	COUNTERSUNK SCREW M4X15	1	1						
	X010503000	CIERRE MUELLE	LOCK SPRING	3	4						
	Q419007000	REMACHE TUBULAR C/V D3.2X6	TUBULAR RIVET C/V D3.2X6	6	8						
2	U955406000	EMBELLECEDOR POSTERIO. 1/2M	REAR TRIM. 1/2M	1	_						
2	U955407000	EMBELLECEDOR POSTERIOR 1M	REAR TRIM 1M	_	1						
3	U673011000	PLACA 3000W-230V	PLATE 3000W-230V	2	4						
4	U955408000	CAZOLETA	CASING	2	4						
	Q162050000	TUERCA EXAGONAL M8X1 INOX	HEXAGONAL M8X1 INOX	2	4						
	Q262050000	ARANDELA GROW. A8 A.304	WASHER GROW. A8 A.304	2	4						
	Q232050000	ARANDELA A8	WASHER A8	2	4						
5	U955404000	MESA 1/2M CEQ7-41	BENCH 1/2M CEQ7-41	1	_						
5	U955405000	MESA 1M CEQ7-41	BENCH 1M CEQ7-41	_	1						
	Q012031000	TORNILLO EXAGONAL M5X10 A.304	HEXAGONAL BOLT M5X10 A.304	4	4						
6	U952824000	PANEL LATERAL SUP. DCHO. CEQ	RIGHT SUP. SIDE PANEL CEQ	1	1						
	Q221342000	REMACHE EXAGONAL M5	HEXAGONAL RIVET M5	5	5						
	Q221343000	REMACHE EXAGONAL M6	HEXAGONAL RIVET M6	1	1						
	Q419005000	REMACHE 4X8 ALMG3 / ALUMINIO	RIVET 4X8 ALMG3 / ALUMINIUM	4	4						
7	H602602000	ESCUADRA AMARRE ANTER. 1/2 M	FRONT FASTENING BRACKET 1/	1	_						
7	H602603000	ESCUADRA AMARRE ANTER. 1 M	FRONT FASTENING BRACKET 1	_	1						
	Q221342000	REMACHE EXAGONAL M5	HEXAGONAL RIVET M5	6	6						
8	H125403000	ANTERIOR MESA 1/2M G-700	FRONT BENCH 1/2M G-700	1	_						
8	H125409000	ANTERIOR MESA 1M G-700	FRONT BENCH 1M G-700	_	1						
	Q152004000	TORNIL. APLASTADO M5X13 A 304	FLAT HEADED SCREW M5x13 A 3	2	2						
9	H602803000	ZOCALO 7-05 Q	SKIRTING 7-05 Q	1	_						
9	H602816000	ZOCALO 7-10 Q	SKIRTING 7-10 Q	_	1						
	Q012031000	TORNILLO EXAGONAL M5X10 A.304	HEXAGONAL BOLT M5X10 A.304	2	2						
	Q302022000	ARANDELA 16X6X1.2 A.304	WASHER 16X6X1.2 A.304	2	2						

MOD.	COCINAS / RANGES	ZONA / ZONE	MUEBLE / UNIT	PLANO DIAGRAM	C-2792

ITEM	CODIGO CODE	DENOMINACION	NAME	CE7-20-Q	CE7-40-Q						NOTAS
10	U952809000	PORTAMANDOS COMPLE. CE7-20	COMPL. CONTROL HOLDER CE7	1	_						
10	U952805000	PORTAMANDOS COMPLE. CE7-40	COMPL. CONTROL HOLDER CE7	_	1						
	Q221343000	REMACHE EXAGONAL M6	HEXAGONAL RIVET M6	6	6						
	Q151336000	TORNILLO SOPORTE GUIAS	SCREW SUPPOR. GUIDELINES	2	2						
	Q152004000	TORNIL. APLASTADO M5X13 A 304	FLAT HEADED SCREW M5x13 A 3	1	1						
	U912805000	ESCUDO FAGOR G700	FAGOR EMBLEM G700	1	1						
	Q221023000	CLIP SUJECIÓN RÁPIDA Ø5	RAPID CONNECT CLIP Ø5	2	2						
11	U952806000	BASE CE7-20	BASE CE7-20	1	_						
11	U952803000	BASE CE7-40	BASE CE7-40	_	1						
	Q221342000	REMACHE EXAGONAL M5	HEXAGONAL RIVET M5	4	4						
12	U952823000	PANEL LATERAL SUPE IZDO. CEQ	LEFT UPPER SIDE PANEL CEQ	1	1						
	Q221342000	REMACHE EXAGONAL M5	HEXAGONAL RIVET M5	5	5						
	Q221343000	REMACHE EXAGONAL M6	HEXAGONAL RIVET M6	1	1						
	Q419005000	REMACHE 4X8 ALMG3 / ALUMINIO	RIVET 4X8 ALMG3 / ALUMINIUM	4	4						
13	Z200107000	PATA REGULABLE	ADJUSTABLE LEG	4	4						
	Q221345000	REMACHE EXAGONAL M10	HEXAGONAL RIVET M10	4	4						

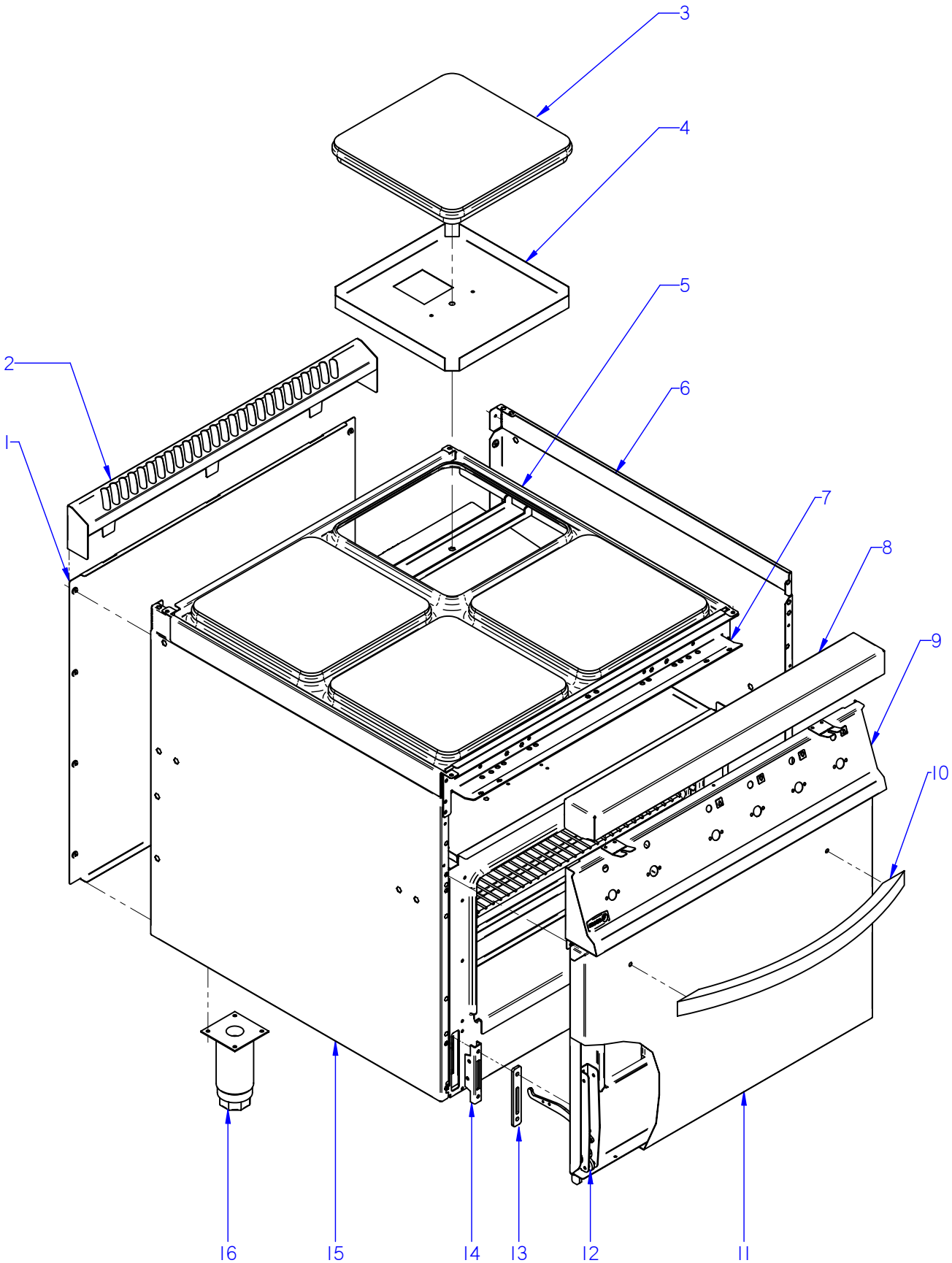

ITEM MARCADO EN COLOR = REPUESTO RECOMENDADO
COLOURED ITEM = RECOMMENDED SPARE PART

N plano	Firma	Fecha	Aparato	MUEBLE / UNIT	Lamina	
C-2793		2011-01	COCINA CE7-41 Q		2	Fagor Industrial S.Coop. FAGOR Oñate

MOD.	COCINAS / RANGES	ZONA / ZONE	MUEBLE / UNIT	PLANO DIAGRAM	C-2793

ITEM	CODIGO CODE	DENOMINACION	NAME	CE7-41-Q							NOTAS
1	S562805000	PANEL POSTERIOR G750	REAR PANEL G750	1							
	Q419005000	REMACHE 4X8 ALMG3 / ALUMINIO	RIVET 4X8 ALMG3 / ALUMINIUM	8							
2	U955407000	EMBELLECEDOR POSTERIOR 1M	REAR TRIM 1M	1							
3	U673011000	PLACA 3000W-230V	PLATE 3000W-230V	4							
4	U955408000	CAZOLETA	CASING	4							
	Q162050000	TUERCA EXAGONAL M8X1 INOX	HEXAGONAL M8X1 INOX	4							
	Q262050000	ARANDELA GROW. A8 A.304	WASHER GROW. A8 A.304	4							
	Q232050000	ARANDELA A8	WASHER A8	4							
5	U955405000	MESA 1M CEQ7-41	BENCH 1M CEQ7-41	1							
	Q012031000	TORNILLO EXAGONAL M5X10 A.304	HEXAGONAL BOLT M5X10 A.304	4							
6	U952822000	PANEL LATERAL DCHO. CEQ7-41	RIGHT SIDE PANEL CEQ7-41	1							
	Q221342000	REMACHE EXAGONAL M5	HEXAGONAL RIVET M5	13							
	Q221343000	REMACHE EXAGONAL M6	HEXAGONAL RIVET M6	9							
	Q012043000	TORNILLO EXAGONAL M6X20 A.304	HEXAGONAL BOLT M6X20 A.304	2							
	Q302022000	ARANDELA 16X6X1.2 A.304	WASHER 16X6X1.2 A.304	2							
7	H602603000	ESCUADRA AMARRE ANTER. 1 M	FRONT FASTENING BRACKET 1	1							
	Q221342000	REMACHE EXAGONAL M5	HEXAGONAL RIVET M5	16							
	Q012031000	TORNILLO EXAGONAL M5X10 A.304	HEXAGONAL BOLT M5X10 A.304	6							
8	H125409000	ANTERIOR MESA 1M G-700	FRONT BENCH 1M G-700	1							
	Q152004000	TORNIL. APLASTADO M5X13 A 304	FLAT HEADED SCREW M5x13 A 3	2							
9	U952802000	PORTAMANDOS COMPLE. CE-741	COMPL. CONTROL HOLDER CE-7	1							
	Q152004000	TORNIL. APLASTADO M5X13 A 304	FLAT HEADED SCREW M5x13 A 3	4							
	U912805000	ESCUDO FAGOR G700	FAGOR EMBLEM G700	1							
	Q221023000	CLIP SUJECIÓN RÁPIDA Ø5	RAPID CONNECT CLIP Ø5	2							
10	U020504000	ASA DE HORNO COMPL. G 900	COMPL. OVEN HANDLE G 900	1							
	Q302022000	ARANDELA 16X6X1.2 A.304	WASHER 16X6X1.2 A.304	2							
	Q012041000	TORNILLO EXAGONAL M6X10 A.304	HEXAGONAL BOLT M6X10 A.304	2							
	Q302022000	ARANDELA 16X6X1.2 A.304	WASHER 16X6X1.2 A.304	2							
11	U910501000	PUERTA DE HORNO G700	OVEN DOOR G700	1							
	U910502000	CONTRAPUERTA HORNO G700	OVEN DOOR REVERSE G700	1							

MOD.	COCINAS / RANGES	ZONA / ZONE	MUEBLE / UNIT	PLANO DIAGRAM	C-2793

ITEM	CODIGO CODE	DENOMINACION	NAME	CE7-41-Q							NOTAS
12	U020528000	BISAGRA CIERRE HORNO	OVEN LOCK HINGE	2							
	Q152022000	TORNILLO M.6X8	BOLT M.6X8	6							
13	U915619000	EMBELLECEDOR GUIA BISAGRA	HINGE GUIDE TRIM	2							
	Q152045000	TORNILLO AMARRRE M6X25	FASTENING BOLT M6X25	4							
14	U010512000	GUIA BISAGRA HORNO	OVEN HINGE GUIDE	2							
15	U952821000	PANEL LATERAL IZDO. CEQ7-41	LEFT SIDE PANEL CEQ7-41	1							
	Q221342000	REMACHE EXAGONAL M5	HEXAGONAL RIVET M5	13							
	Q221343000	REMACHE EXAGONAL M6	HEXAGONAL RIVET M6	2							
	Q012043000	TORNILL. EXAGONAL M6X20 A.304	HEXAGONAL BOLT M6X10 A.304	2							
	Q302022000	ARANDELA 16X6X1.2 A.304	WASHER 16X6X1.2 A.304	2							
	Q221343000	REMACHE EXAGONAL M6	HEXAGONAL RIVET M6	7							
16	X260151000	PATA REGULABLE	ADJUSTABLE LEG	4							
	Q411304000	REMACHE AVIBULB Ø 4,8	AVIBULB RIVET Ø 4.8	16							

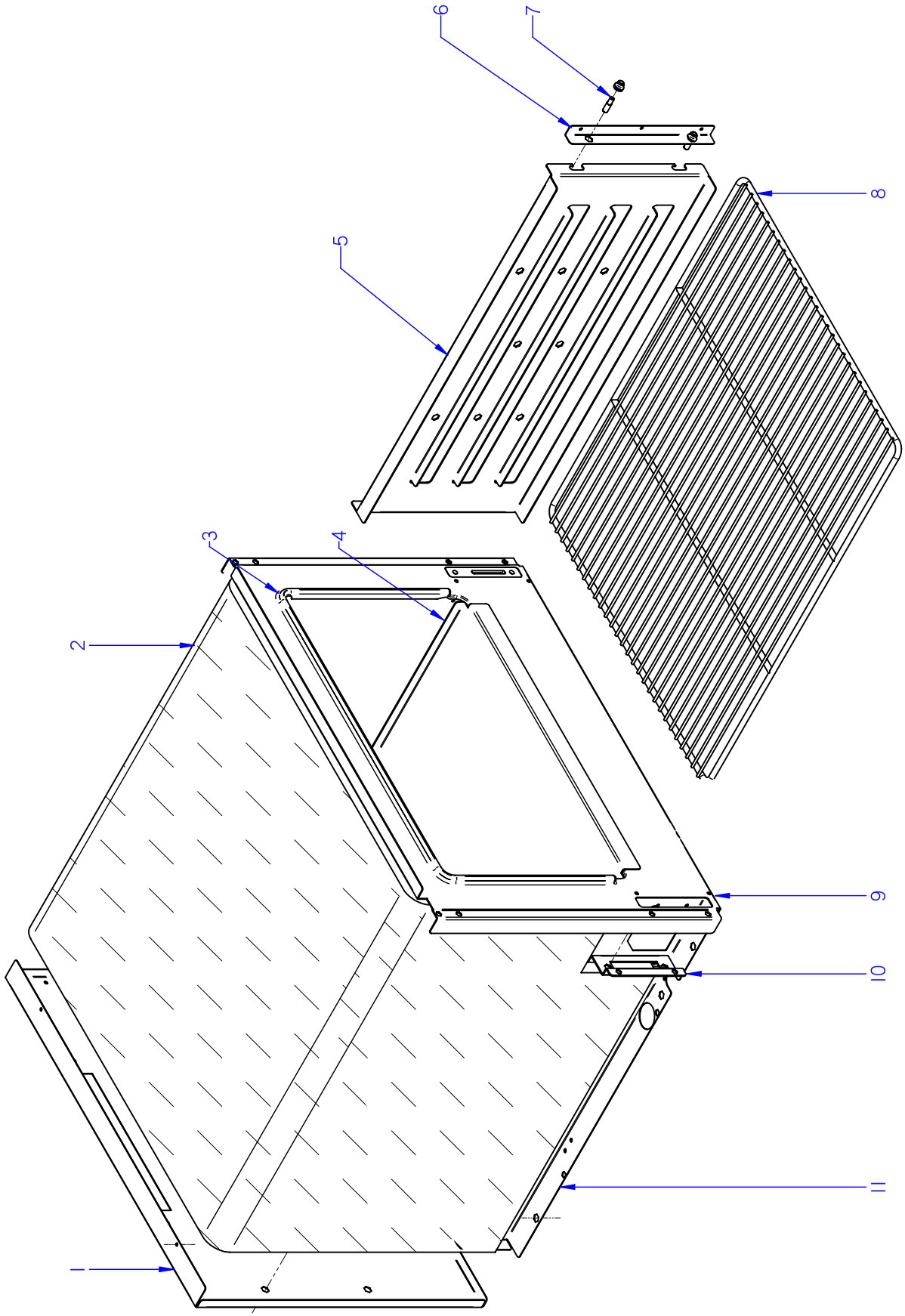

ITEM MARCADO EN COLOR = REPUESTO RECOMENDADO
COLOURED ITEM = RECOMMENDED SPARE PART

N plano	Firma	Fecha	Aparato		Lamina	
C-2794		2011-01	HORNO / OVENS COCINA CE7-41 Q		3	Fagor Industrial S.Coop. Oñate FAGOR

MOD.	COCINAS / RANGES	ZONA / ZONE	HORNO / OVENS	PLANO DIAGRAM	C-2794

ITEM	CODIGO CODE	DENOMINACION	NAME	CE7-41-Q							NOTAS
1	U955602000	POSTERIOR HORNO ELECTRICO	ELECTRIC OVEN REAR	1							
2	U325621000	AISLANTE 1455x670x20-AL1C	INSULATION 1455x670x20-AL1C	1							
3	U965613000	JUNTA PUERTA FIBRA VIDRIO	GLASS FIBER DOOR SEAL	1							
4	U955613000	SOLERA HORNO ELECTRICO G700	ELECTRIC OVEN FLOOR G700	1							
5	U915607000	GUIA LATERAL HORNO G700	OVEN SIDE GUIDE G700	2							
6	U915616000	SUPLEM. AMARRE GUIA LATERAL	SUPP. FASTENING SIDE GUIDE	2							
7	Q151336000	TORNILLO SOPORTE GUIAS	GUIDE SUPPORT BOLT	4							
	Q221343000	REMACHE EXAGONAL M6	HEXAGONAL RIVET M6	4							
8	U135642000	PARRILLA DE HORNO	OVEN TRAY	1							
9	U965614000	MARCO DE HORNO G900YG700	OVEN FRAME G900YG700	1							
	Q221304000	REMACHE ROSCA NUTSERT M5	THREADED RIVET NUTSERT M5	2							
	Q412000000	REMACHE TUBULAR 4 x 8	TUBULAR RIVET 4 x 8	8							
10	U915604000	AMARRE GUIA BISAGRA HORNO	OVEN HINGE GUIDE FASTENING	2							
	Q412000000	REMACHE TUBULAR 4 x 8	TUBULAR RIVET 4 x 8	6							
	Q222042000	REMACHE EXAGONAL ROSCA M6	HEXAGONAL RIVET THREAD M6	4							
11	U955601000	CUERPO HORNO ELECTR. G700	ELECTR. OVEN BODY G700	1							

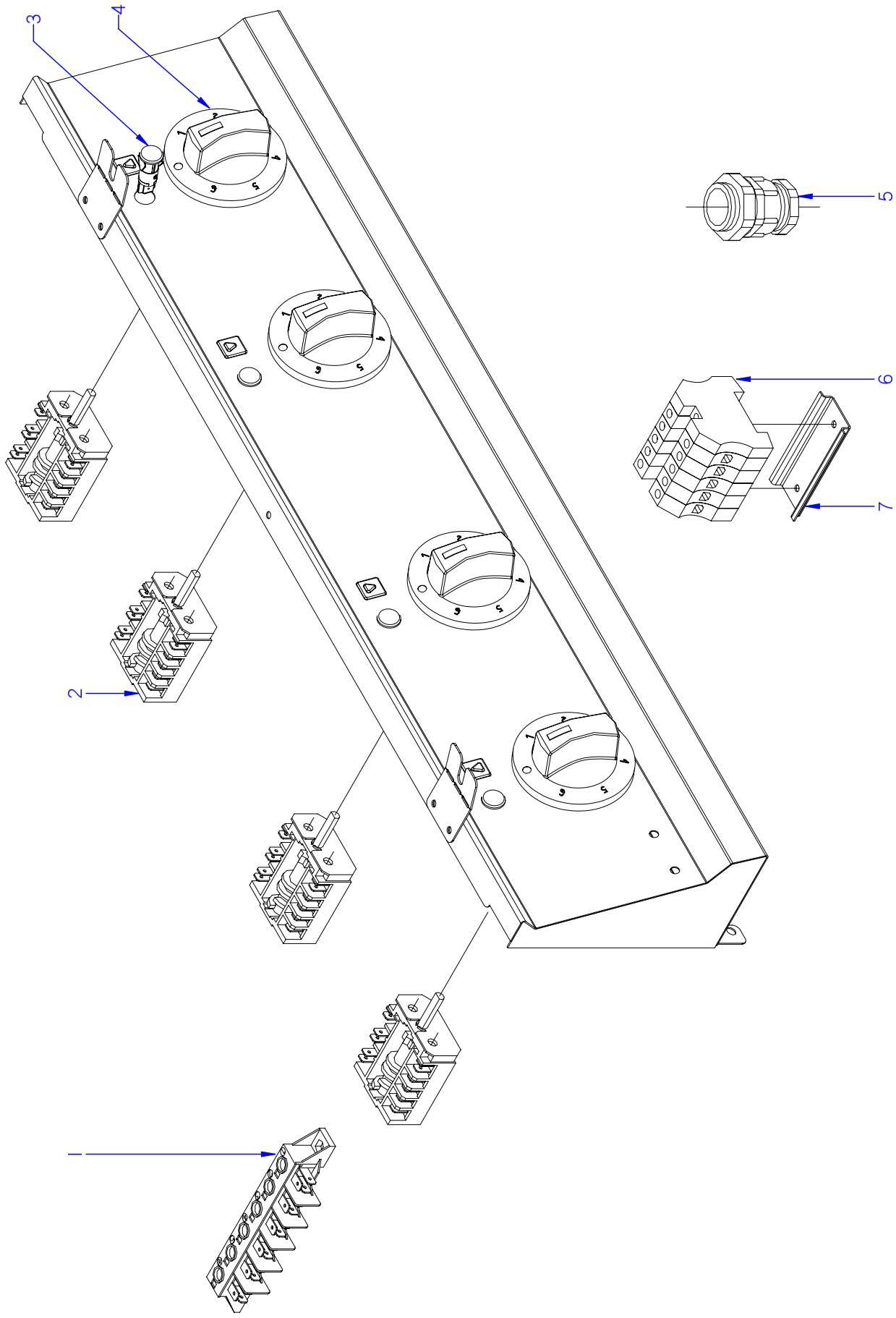

ITEM MARCADO EN COLOR = REPUESTO RECOMENDADO
COLOURED ITEM = RECOMMENDED SPARE PART

N plano	Firma	Fecha	Aparato	Lamina
C-2795		2011-01	PARTE FUNCIONAL ELECTRICA / ELECTRIC FUNCTIONAL PART COCINA CE7-20 Q / CE7-40 Q	4

Fagor Industrial S.Coop.
Oñate

MOD.	COCINAS / RANGES	ZONA / ZONE	PARTE FUNCIONAL ELECTRICA ELECTRIC FUNCTIONAL PART	PLANO DIAGRAM	C-2795

ITEM	CODIGO CODE	DENOMINACION	NAME	CE7-20-Q	CE7-40-Q						NOTAS
1	R253044000	REGLETA AUXILIAR FV-122	AUXILIARY TERMINAL STRIP FV-	1	1						
	Q152004000	TORNIL. APLASTADO M5X13 A 304	FLAT HEADED SCREW M5x13 A 3	2	2						
2	U673007000	CONMUTADOR EGO	EGO SWITCH	2	4						
	Q151320000	TOR. ALOMADO M4X6 H.ZINCADO	CURVED SCREW M4X6 H. ZINC	4	8						
3	R693056000	PILOTO AMBAR 41227000A4	AMBER PILOT 41227000A4	2	4						
4	U952101000	MANDO Ø6 (CONMUTADOR-MESA)	CONTROL Ø6 (SWITCH-BENCH)	2	4						
5	R023013000	PRENSA ESTOPAS PG-21	STUFFING BOX PG-21	1	1						
6	P453025000	BORNES 10 WDU-10203.O	TERMINALS 10 WDU-10203.O	3	3						
	P453026000	BORNE TIER 10 WPE-10103.O	TERMINAL TIER 10 WPE-10103.O	1	1						
	Z263302000	BORNA AZUL PASO	BLUE THROUGH TERMINAL	1	1						
	Z263303000	TOPE FINAL	END STOP	1	1						
	Z683068000	SEÑALIZ.DEK-6WEIDMULLER	SIGNS DEK-6WEIDMULLER	1	1						
7	Z103083000	GUIA CONTACTOR L-73 "	CONTACTOR GUIDE L-73 "	1	1						
	Q419005000	REMACHE 4X8 ALMG3 / ALUMINIO	RIVET 4X8 ALMG3 / ALUMINIUM	2	2						

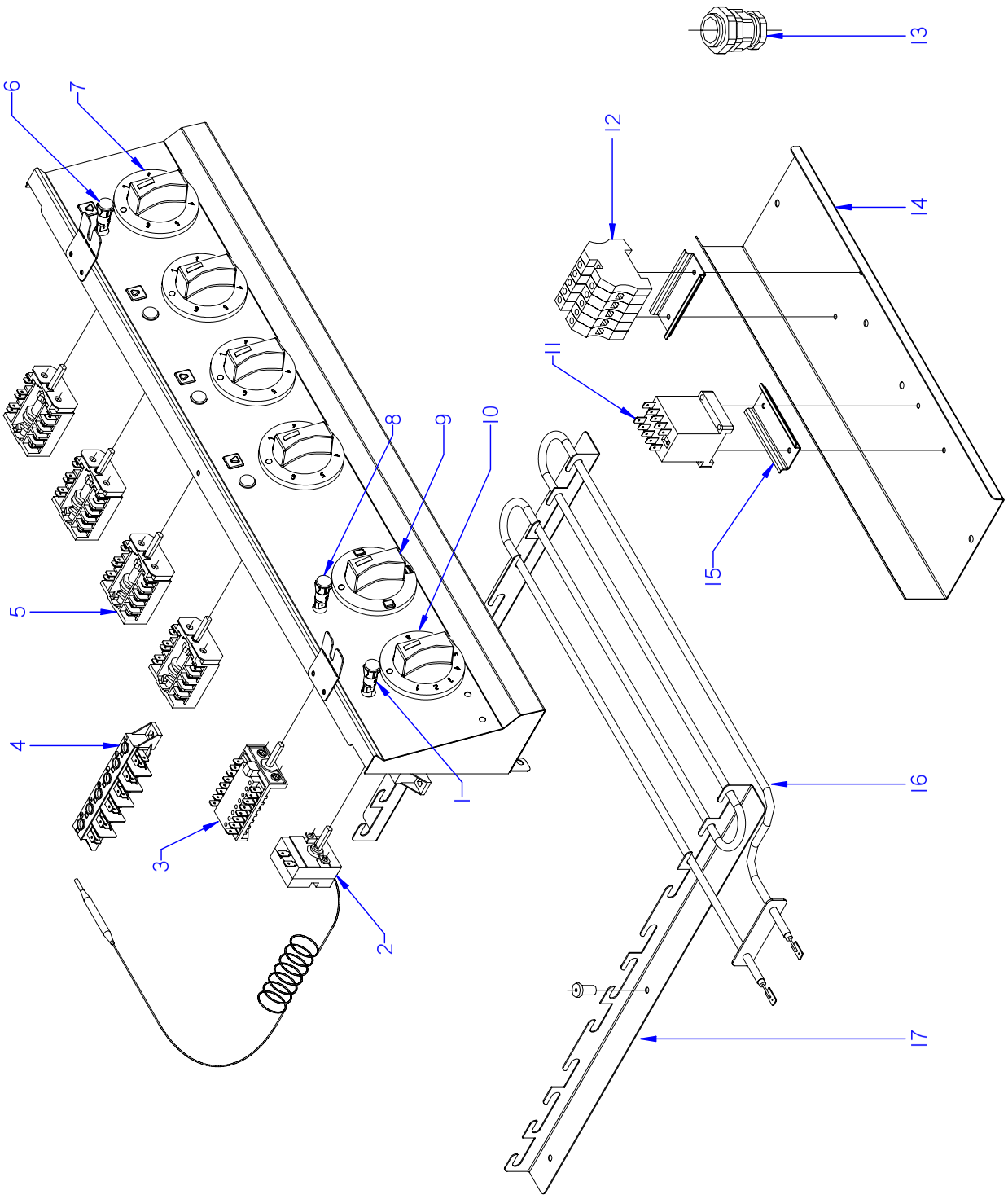

ITEM MARCADO EN COLOR = REPUESTO RECOMENDADO
COLOURED ITEM = RECOMMENDED SPARE PART

N plano	Firma	Fecha	Aparato	Lamina	
C-2796		2011-01	PARTE FUNCIONAL ELECTRICA / ELECTRIC FUNCTIONAL PART COCINA CE7-41 Q	5	Fagor Industrial S.Coop. Oñate

MOD.	COCINAS / RANGES	ZONA / ZONE	PARTE FUNCIONAL ELECTRICA ELECTRIC FUNCTIONAL PART	PLANO DIAGRAM	C-2796

ITEM	CODIGO CODE	DENOMINACION	NAME	CE7-41-Q							NOTAS
1	R693056000	PILOTO AMBAR 41227000A4	AMBER PILOT 41227000A4	1							
2	X153000000	TERMOSTATO 50-310 C	THERMOSTAT 50-310 C	1							
	Q151320000	TOR. ALOMADO M4X6 H.ZINCADO	CURVED SCREW M4X6 H. ZINC	2							
3	U673006000	CONMUTADOR	SWITCH	1							
	Q151320000	TOR. ALOMADO M4X6 H.ZINCADO	CURVED SCREW M4X6 H. ZINC	2							
4	R253044000	REGLETA AUXILIAR FV-122	AUXILIARY TERMINAL STRIP FV-	1							
	Q152004000	TORNIL. APLASTADO M5X13 A 304	FLAT HEADED SCREW M5x13 A 3	2							
5	U673007000	CONMUTADOR EGO	EGO SWITCH	4							
	Q151320000	TOR. ALOMADO M4X6 H.ZINCADO	CURVED SCREW M4X6 H. ZINC	8							
6	R693056000	PILOTO AMBAR 41227000A4	AMBER PILOT 41227000A4	4							
7	U952101000	MANDO Ø6 (CONMUTADOR-MESA)	CONTROL Ø6 (SWITCH-BENCH)	4							
8	R693055000	PILOTO VERDE 41227000C7	GREEN PILOT 41227000C7	1							
9	U952102000	MANDO Ø6 (CONMUTAD.-HORNO)	CONTROL Ø6 (SWITCH-OVEN)	1							
10	X482101000	MANDO Ø6 (TERMOSTAO-HORNO)	CONTROL Ø6 (THERMOSTAT -OV	1							
11	Z213007000	CONTACTOR 230 V. 50-60 HZ	CONTACTOR 230 V. 50-60 HZ	1							
12	R263003000	BORNA PASO 35MM	TAP TERMINAL 35MM	3							
	Z103035000	BORNE TIERRA 35MM	EARTH TERMINAL 35MM	1							
	R673010000	BORNA PASO AZUL 35MM	BLUE TAP TERMINAL 35MM	1							
	Z683096000	TOPE FINAL WEW35 10590.0	END STOP WEW35 10590.0	1							
	Z683068000	SEÑALIZ.DEK-6WEIDMULLER	SIGNS DEK-6WEIDMULLER	1							
13	R023013000	PRENSA ESTOPAS PG-21	STUFFING BOX PG-21	1							
14	U953001000	CHAPA AMAR CONTACT. HORNO	CONTACT. FASTE. PLATE OVEN	1							
	Q152004000	TORNIL. APLASTADO M5X13 A 304	FLAT HEADED SCREW M5x13 A 3	3							
15	Z103083000	GUIA CONTACTOR L-73 "	CONTACTOR GUIDE L-73 "	2							
	Q419005000	REMACHE 4X8 ALMG3 / ALUMINIO	RIVET 4X8 ALMG3 / ALUMINIUM	4							
16	U803004000	RESISTENCIA 1000W-230V	RESISTOR 1000W -230V	6							
17	U805613000	ESCUADRA SOPOR. RESISTENCIAS	SUPP. BRACKET RESISTORS	4							
	Q419005000	REMACHE 4X8 ALMG3 / ALUMINIO	RIVET 4X8 ALMG3 / ALUMINIUM	12							

MOD.	COCINAS / RANGES	ZONA / ZONE	VARIOS / MISCELLANEOUS	PLANO DIAGRAM	

ITEM	CODIGO CODE	DENOMINACION	NAME	CE7-20-Q	CE7-40-Q	CE7-41-Q					NOTAS
	U176501000	FOLLETO INSTRUCCIÓN. CE-700	INSTRUCTION LEAFLET. CE-700	1	1	1					
	U653003000	CABLEADO PORTAM. MESA	CONTROL HOLDER WIRING TAB	1	_	_					
	U673009000	CABLEADO BORNAS A CONMUT.	TERMINAL WIRING TO SWITCH	_	1	1					
	U673014000	CABLEADO A PLACA	WIRING TO PLATE	2	4	4					
	U803007000	CABLEADO HORNO CE-741	OVEN WIRING CE-741	_	_	1					
	U803008000	CABLEADO AUXILIAR CE-741	AUX. WIRING CE-741	_	_	1					
	U803005000	PLANO DE MONTAJE ELECTRICO	ELECTRICAL ASSEMBLY PLAN	1	1	1					HC-72832
	U653001000	ESQUEMA TEORICO ADHESIVO	THEOR. DIAGRAM LABEL	1	_	_					HC-72730
	U663000000	ESQUEMA TEORICO ADHESIVO	THEOR. DIAGRAM LABEL	_	1	_					HC-72734
	U673001000	ESQUEMA TEORICO ADHESIVO	THEOR. DIAGRAM LABEL	_	_	1					HC-71190

MOD.	COCINAS / RANGES	ZONA / ZONE	PIEZAS ESPECIF. PARA DISTINTOS VOLTAJES SPECIFIC PARTS FOR DIFFERENT VOLTAGES	PLANO DIAGRAM	

ITEM	CODIGO CODE	DENOMINACION	NAME	CE7-20-Q	CE7-40-Q	CE7-41-Q					
		VERSION: 380 / 415 V									
3	U673011000	PLACA 3000W-230V	PLATE 3000W-230V	2	4	4					
		VERSION: 440 V 3									
3	U673012000	PLACA 3000W-400V	PLATE 3000W-400V	2	4	4					
S/Nº	U803072000	RESISTENCIA 150K 1/4W	RESISTOR 150K 1/4W	2	4	6					
S/Nº	U803073000	RESISTENCIA 8K2 6W	RESISTOR 8K2 6W	_	_	1					

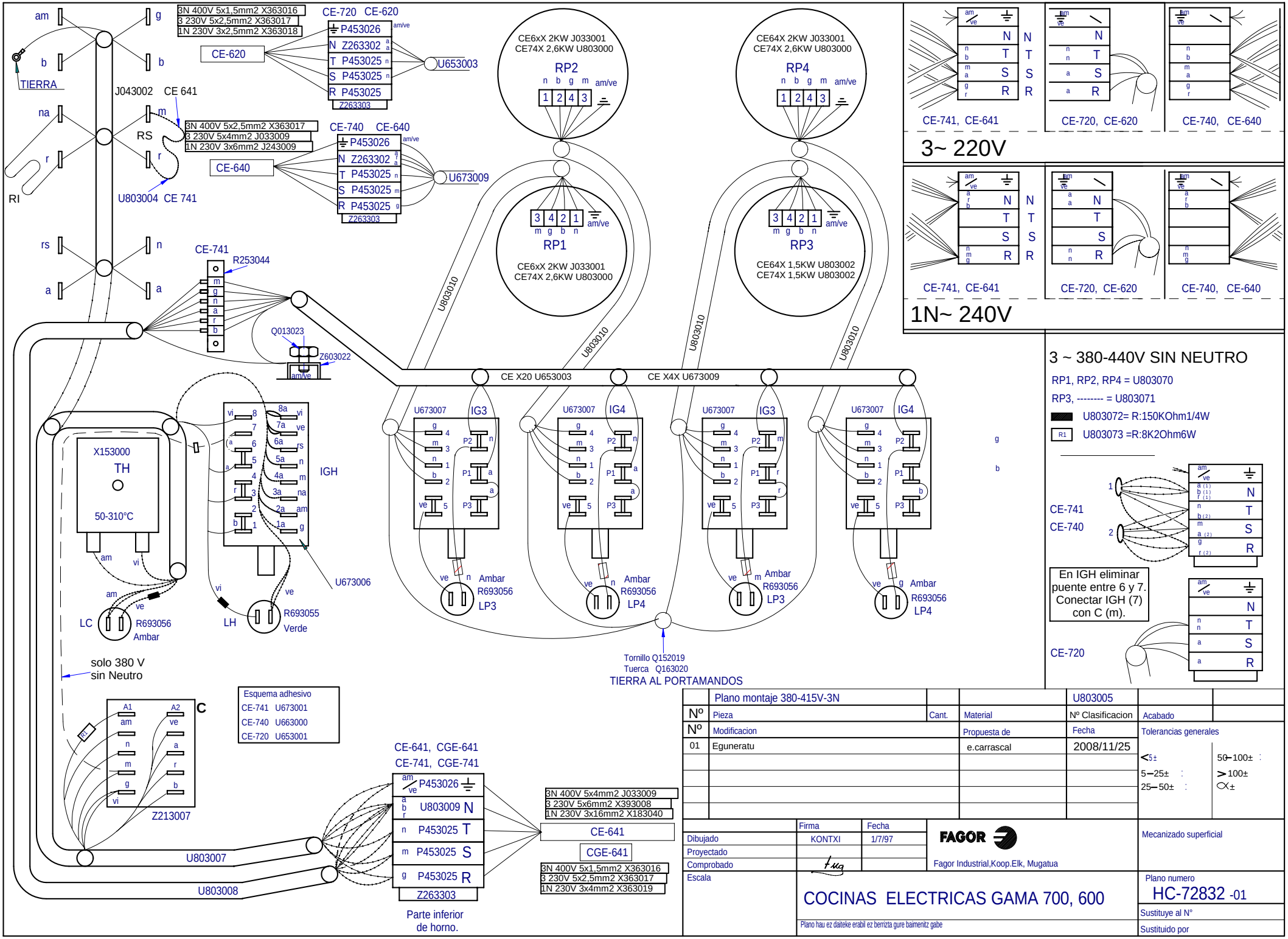
3N 400V 5x1,5mm2 X363016
3 230V 5x2,5mm2 X363017
1N 230V 3x2,5mm2 X363018
CE-720 CE-620
CE-620
P453026
Z263302
P453025
P453025
Z263303
U653003
J043002 CE 641
3N 400V 5x2,5mm2 X363017
3 230V 5x4mm2 J033009
1N 230V 3x6mm2 J243009
CE-740 CE-640
CE-640
P453026
Z263302
P453025
P453025
Z263303
U673009
U803004 CE 741
TIERRA
RI
CE6xX 2KW J033001
CE74X 2,6KW U803000
RP2
CE64X 2KW J033001
CE74X 2,6KW U803000
RP4
RP1
CE6xX 2KW J033001
CE74X 2,6KW U803000
RP3
CE64X 1,5KW U803002
CE74X 1,5KW U803002
CE-741
R253044
Q013023
Z603022
U803010
CE X20 U653003
CE X4X U673009
X153000
TH
50-310°C
IGH
U673006
LC
R693056
Ambar
LH
R693055
Verde
U673007
IG3
IG4
Ambar
R693056
LP3
LP4
Tornillo Q152019
Tuerca Q163020
TIERRA AL PORTAMANDOS
solo 380 V
sin Neutro
Z213007
U803007
U803008
Esquema adhesivo
CE-741 U673001
CE-740 U663000
CE-720 U653001
CE-641, CGE-641
CE-741, CGE-741
P453026
U803009 N
P453025 T
P453025 S
P453025 R
Z263303
Parte inferior
de horno.
3N 400V 5x4mm2 J033009
3 230V 5x6mm2 X393008
1N 230V 3x16mm2 X183040
CE-641
CGE-641
3N 400V 5x1,5mm2 X363016
3 230V 5x2,5mm2 X363017
1N 230V 3x4mm2 X363019
CE-741, CE-641
CE-720, CE-620
CE-740, CE-640
3~ 220V
1N~ 240V
3 ~ 380-440V SIN NEUTRO
RP1, RP2, RP4 = U803070
RP3, -------- = U803071
U803072= R:150KOhm1/4W
U803073 =R:8K2Ohm6W
En IGH eliminar puente entre 6 y 7. Conectar IGH (7) con C (m).
Plano montaje 380-415V-3N
U803005
Nº Pieza
Cant.
Material
Nº Clasificacion
Acabado
Nº Modificacion
Propuesta de
Fecha
01 Eguneratu
e.carrascal
2008/11/25
Tolerancias generales
Dibujado
Proyectado
Comprobado
Escala
Firma
Fecha
KONTXI
1/7/97
FAGOR
Fagor Industrial,Koop.Elk, Mugatua
Mecanizado superficial
COCINAS ELECTRICAS GAMA 700, 600
Plano numero
HC-72832 -01
Sustituye al Nº
Sustituido por
Plano hau ez daiteke erabili ez berrizta gure baimenitz gabe

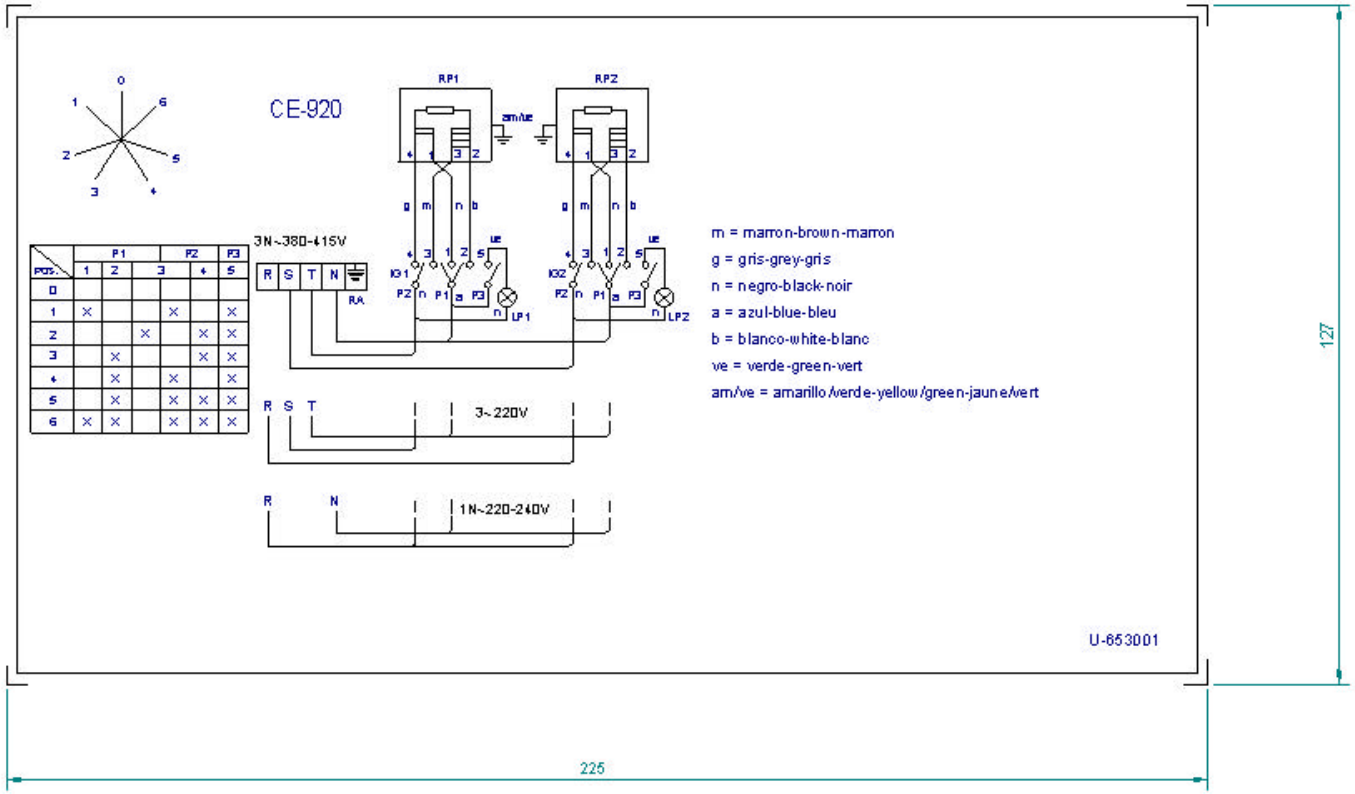

POS.	P1 1	P1 2	P1 3	P2 4	P2 5	P3
0						
1	X			X		X
2			X		X	X
3		X			X	X
4		X		X		X
5		X		X	X	X
6	X	X		X	X	X

NOTA

- Las inscripciones resistirán sin modificación apreciable el frotamiento durante 15 seg. de un algodón impregnado en gasolina.

RA: Regleta de Alimentación

IG1, IG2: Conmutadores de placas eléctricas

RP1, RP2: Placas eléctricas

LP1, LP2: Lámpara Calentamiento de Placas

Plastico blanco alto brillo

	Esquema teorico			U-653001		
N°	Pieza	Cant.	Material	N° Clasificacion	Acabado	
N°	Modificacion		Propuesta de	Fecha	Tolerancias generales	
					<5±	50–100± :
					5–25± :	>100±
					25–50± :	<X±

	Firma	Fecha
Dibujado	Plazaola	21-4-97
Proyectado		
Comprobado		

FAGOR

Fagor Industrial, Koop. Elk, Mugatua

Mecanizado superficial

Escala 1/1

COCINAS ELECTRICAS

Plano numero HC-72730

Sustituye al N° HB-70038

Sustituido por

Plano hauez dalleta erabilez herriz agure hárrenz gale

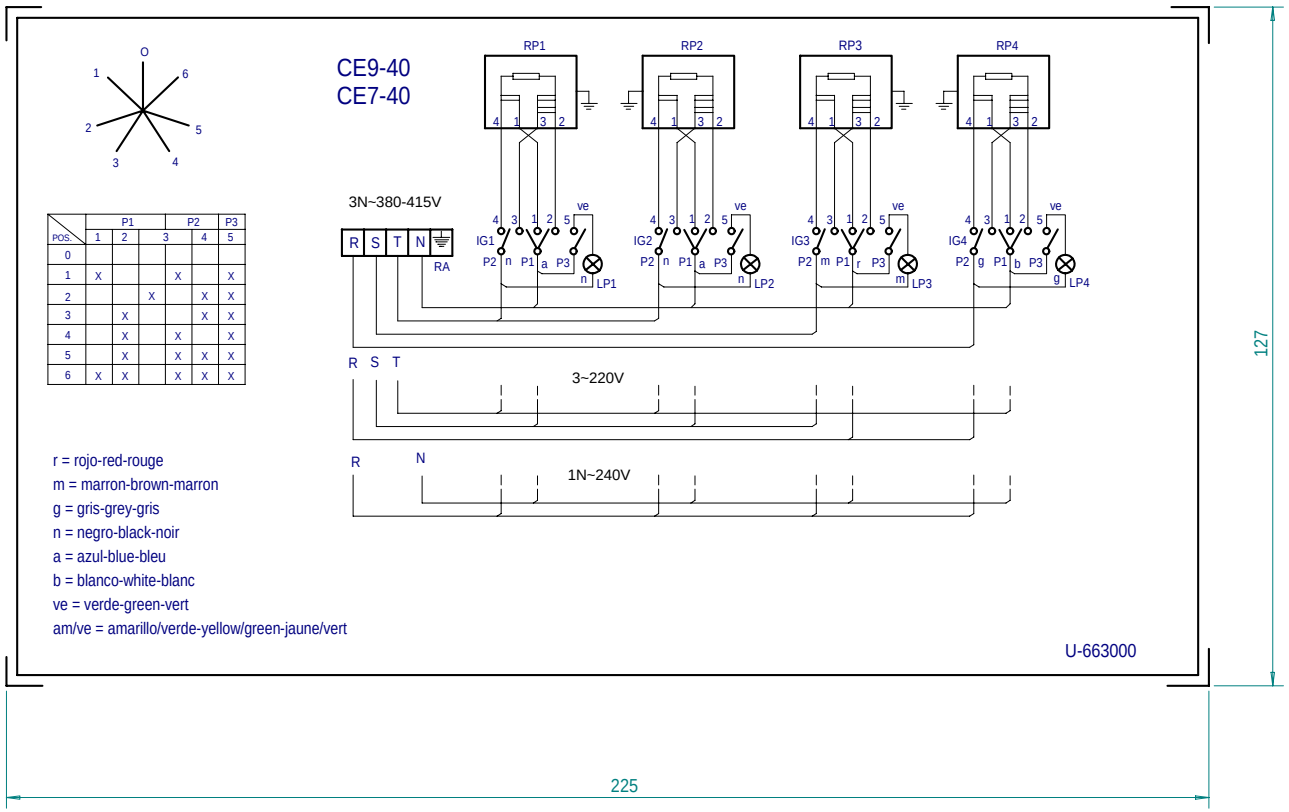

POS.	P1		P2		P3	
	1	2	3	4	5	
0						
1	X			X		X
2			X		X	X
3		X			X	X
4		X		X		X
5		X		X	X	X
6	X	X		X	X	X

NOTA

- Las inscripciones resistirán sin modificación apreciable el frotamiento durante 15 seg. de un algodón impregnado en gasolina.

RA: Regleta de Alimentación
IG1, IG2, IG3, IG4: Conmutadores de placas eléctricas
RP1, RP2, RP3, RP4: Placas eléctricas
LP1, LP2, LP3, LP4: Lámpara Calentamiento de Placas

Plastico blanco alto brillo

	Esquema teorico			U-663000		
Nº	Pieza	Cant.	Material	Nº Clasificacion	Acabado	
Nº	Modificacion		Propuesta de	Fecha	Tolerancias generales	
					<5± 50–100± :	
					5–25± : >100±	
					25–50± : ±X	

	Firma	Fecha
Dibujado	Plazaola	22-4-97
Proyectado		
Comprobado		

FAGOR
Fagor Industrial,Koop.Elk, Mugatua

Mecanizado superficial

Escala 1/1

COCINAS ELECTRICAS

Plano hau ez daiteke erabil ez berrizta gure baimenitz gabe

Plano numero HC-72734
Sustituye al Nº
Sustituido por HB-70039

CE 941 CE 741 CE 641

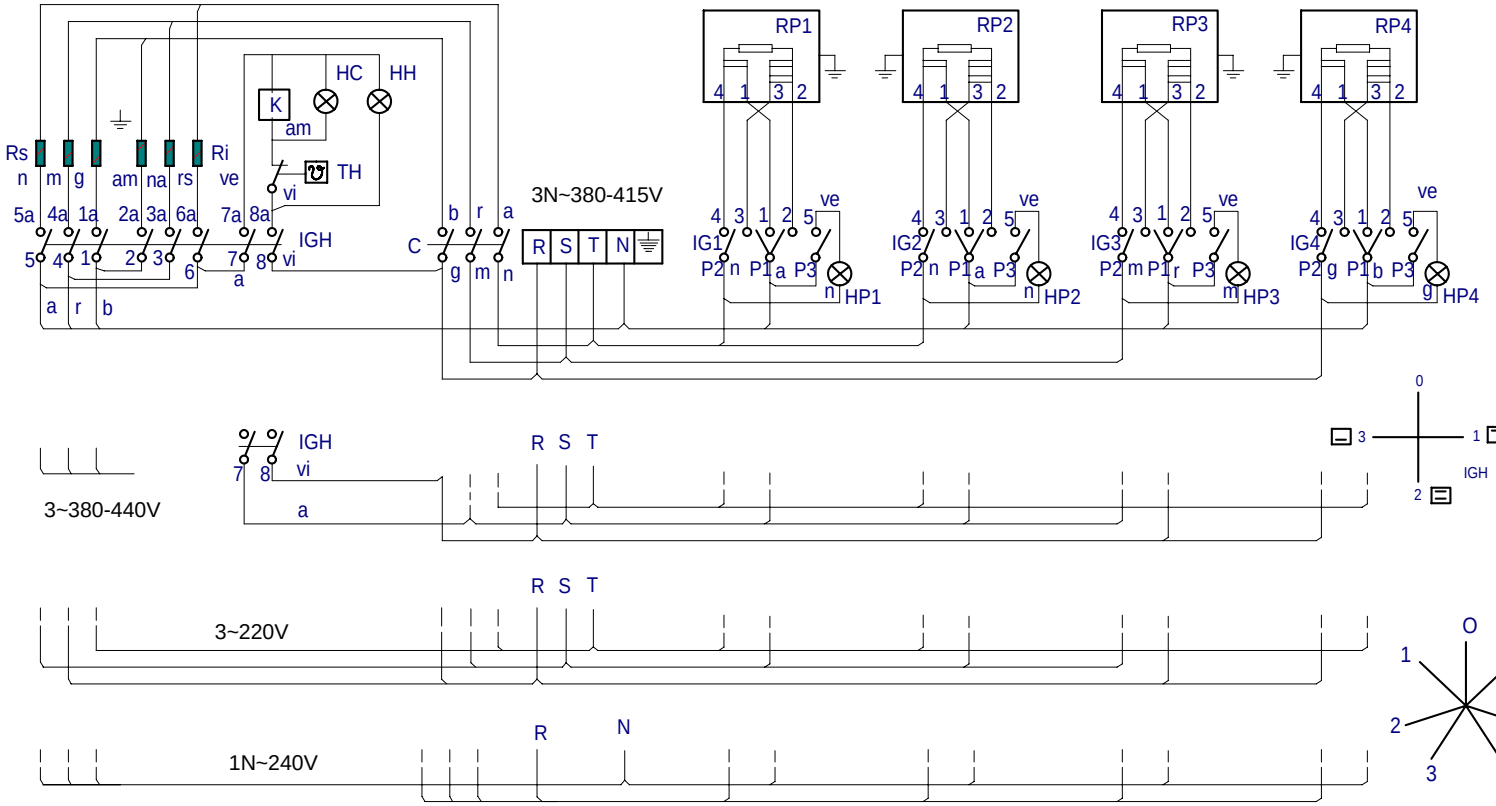

r = rojo-red-rouge
m = marron-brown-marron
g = gris-grey-gris
n = negro-black-noir
a = azul-blue-bleu
b = blanco-white-blanc
vi = violeta-violette-violet
am = amarillo-yellow-jaune
na = naranja-orange-orange
rs = rosa-rose-pink
ve = verde-green-vert
am/ve = amarillo/verde-yellow/green-jaune/vert

	1 1a	2 2a	3 3a	4 4a	5 5a	6 6a	7 7a	8 8a
0								
1	X			X	X		X	X
2	X	X	X	X	X	X	X	X
3		X	X			X	X	X

IG POS.	P1 1	P1 2	P2 3	P2 4	P3 5
0					
1	X			X	X
2			X		X	X
3		X			X	X
4		X		X		X
5		X		X	X	X
6	X	X		X	X	X

HPx :Lampara Calentamiento Placas / Heating lamp (electrical plates)
IGx :Conmutadores de placas electricas / Main switch (electrical plates)
IGH :Conmutador General Horno / Oven main switch
HH : Lampara Horno Encendido / Main lamp (oven)

HC : Lampara Calentamiento Horno / Heating lamp (oven)
Ri : Resistencia Horno Inferior / Lower resistance (oven)
Rs : Resistencia Horno Superior / Top resistance (oven)
RPx :Placas electricas / Electrical plates

BH : Termostato de Horno / Thermostat (oven)
TFR:Transformador / Transformer
K: Contactor / Contactor

U673001000

	Esquema teorico adhesivo			U-673001		
Nº	Pieza	Cant.	Material	Nº Clasificacion	Acabado	
Nº	Modificacion		Propuesta de	Fecha	Tolerancias generales	
					<5±	50–100± :
					5–25± :	>100±
					25–50± :	○±

	Firma	Fecha
Dibujado	jmplazaola	31/05/05
Proyectado		
Comprobado		

FAGOR
Fagor Industrial,Koop.Elk, Mugatua

Mecanizado superficial

Escala 1/1

COCINAS

Plano numero HC-71190

Sustituye al Nº

Sustituido por

Plano hau ez daiteke erabili ez berrizta gure baimenitz gabe