lamber

Lavaoggetti
Lave-ustensiles
Ware-washing machine
Zübehöre-Spüler
Lavaperolas

Ed.
06/2006

Rev. B

LP6-L

PARTI DI RICAMBIO
PIECES DETACHEES
SPARE PARTS
ERSATZTEILE
REPUESTOS

CE

lamber	LAVAGGIO INFERIORE - LAVAGE INFERIEUR LOWER WASHING - UNTERER WASCHROHR LAVADO INFERIOR	MOD. **LP6-L**	TAV. **1 B** ED. 06/2006

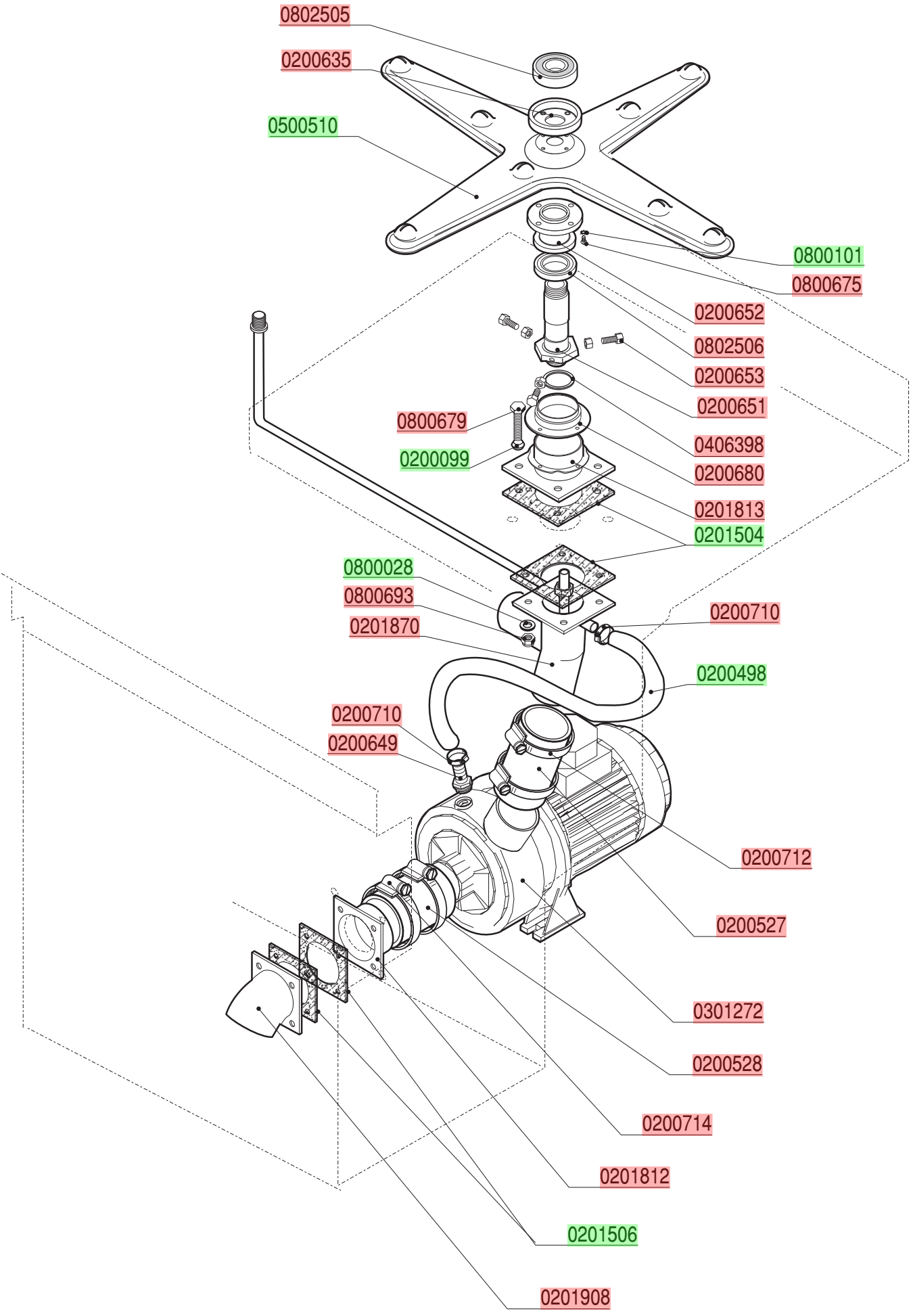

lamber	LAVAGGIO SUPERIORE - LAVAGE SUPERIEUR UPPER WASHING - OBERER WASCHROHR LAVADO SUPERIOR	MOD. **LP6-L**	TAV. **2 B** ED. 06/2006

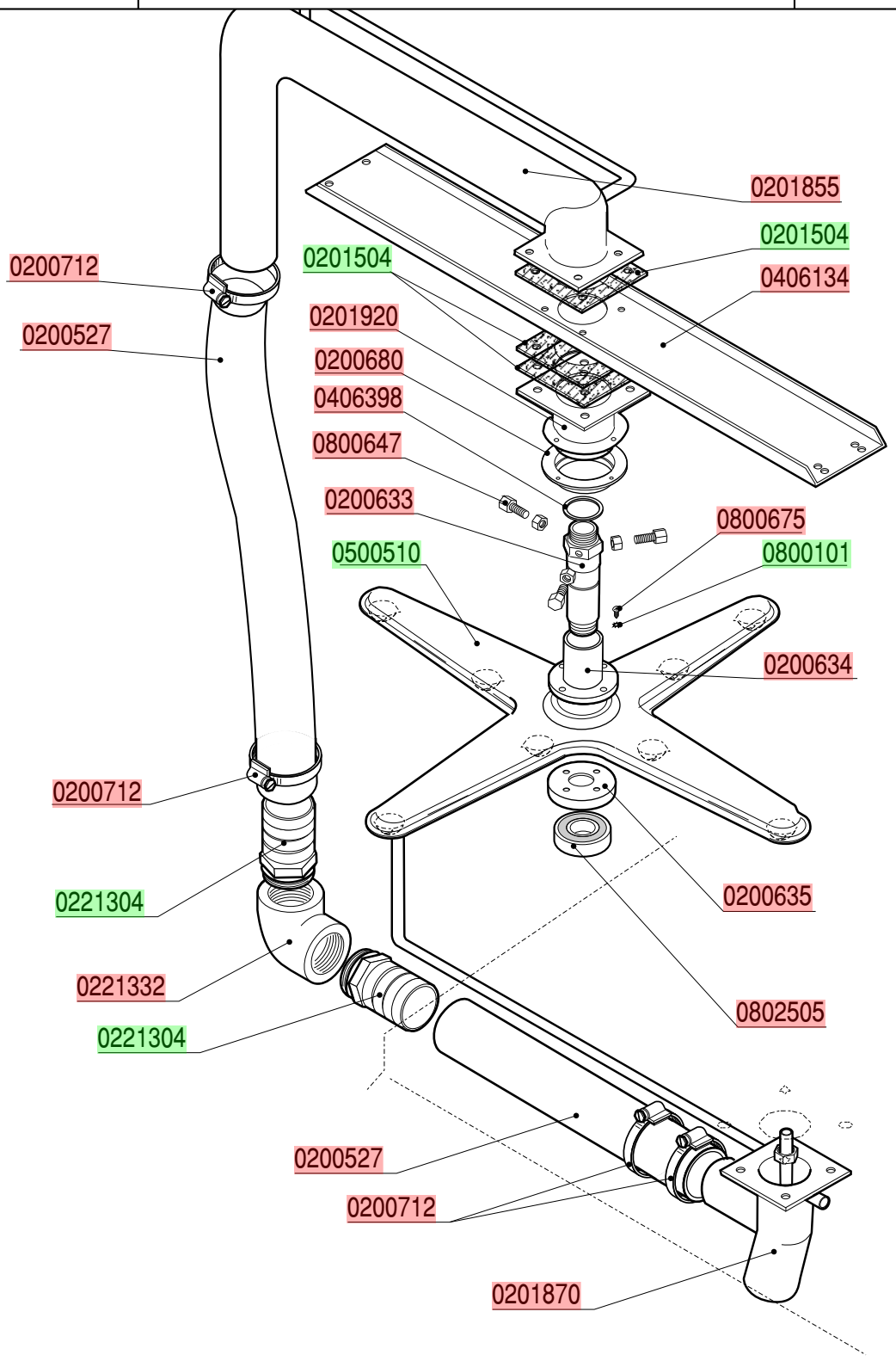

lamber	VASCA LAVAGGIO - CUVE LAVAGE WASH TANK - WASCHTANKROHR - GRUPO CUBA	MOD. **LP6-L**	TAV. **3 B** ED. 06/2006

TAV. 3 DI 10

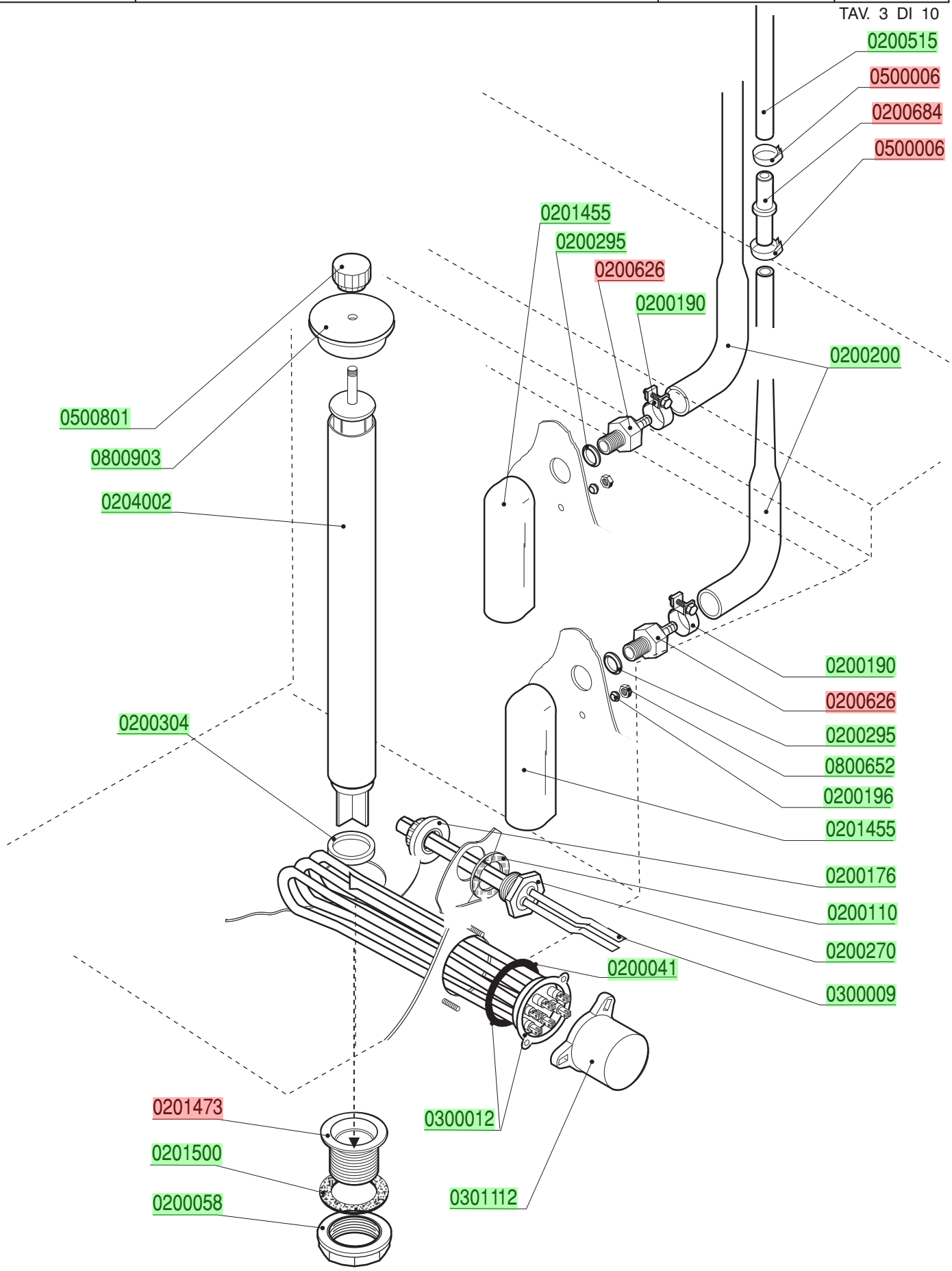

lamber	GRUPPO RISCIACQUO - COMPOSANTS RINCAGE RINSE COMPONENTS - NACHSPÜLROHR ACLARADO	MOD. **LP6-L**	TAV. **4 B** ED.06/2006

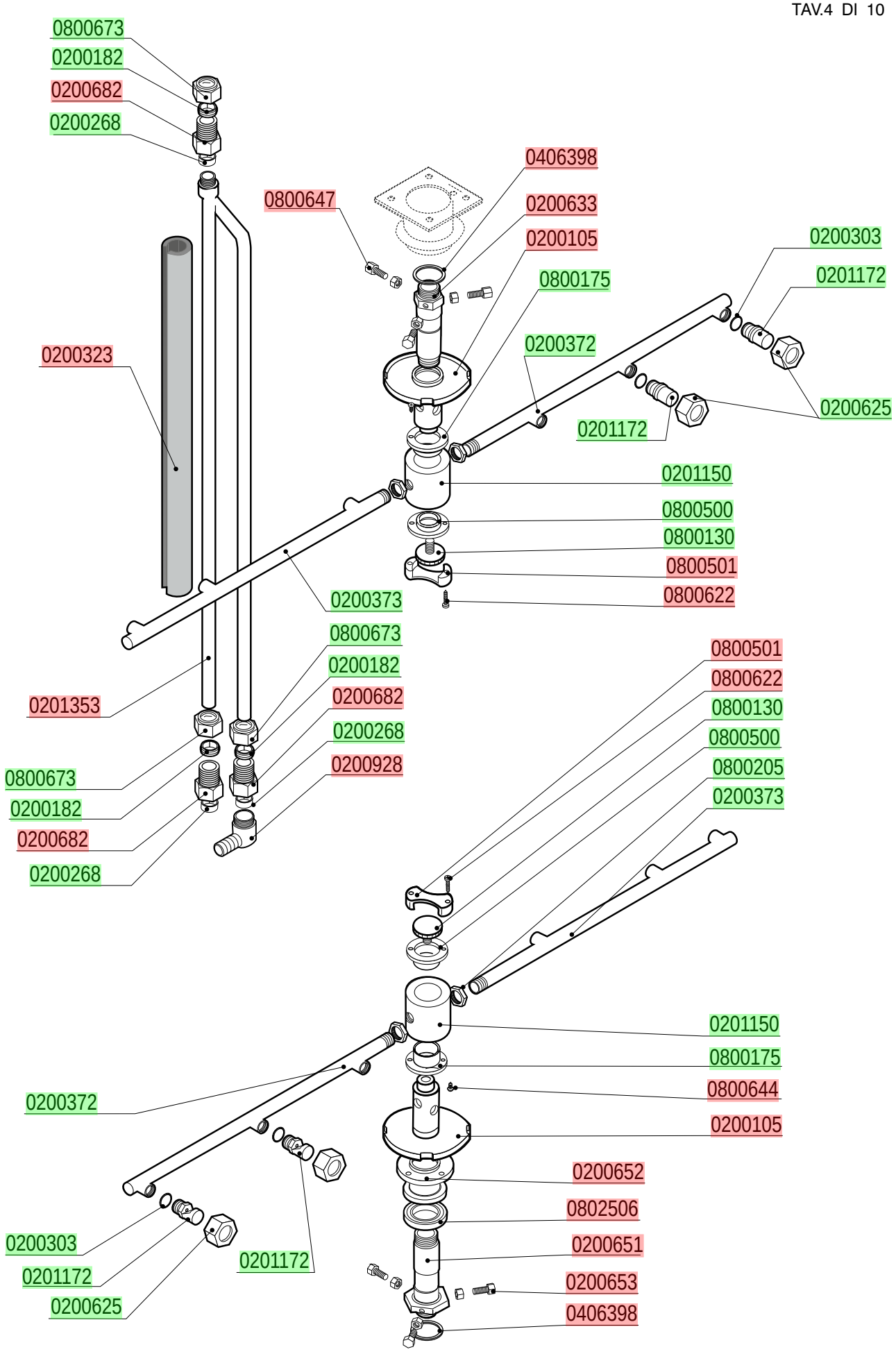

lamber	GRUPPO BOILER DISTRIBUZIONE ACQUA SURCHAUFFEUR - BOILER - BOILER	MOD. **LP6-L**	TAV. **5 B** ED. 06/2006 TAV. 5 DI 10

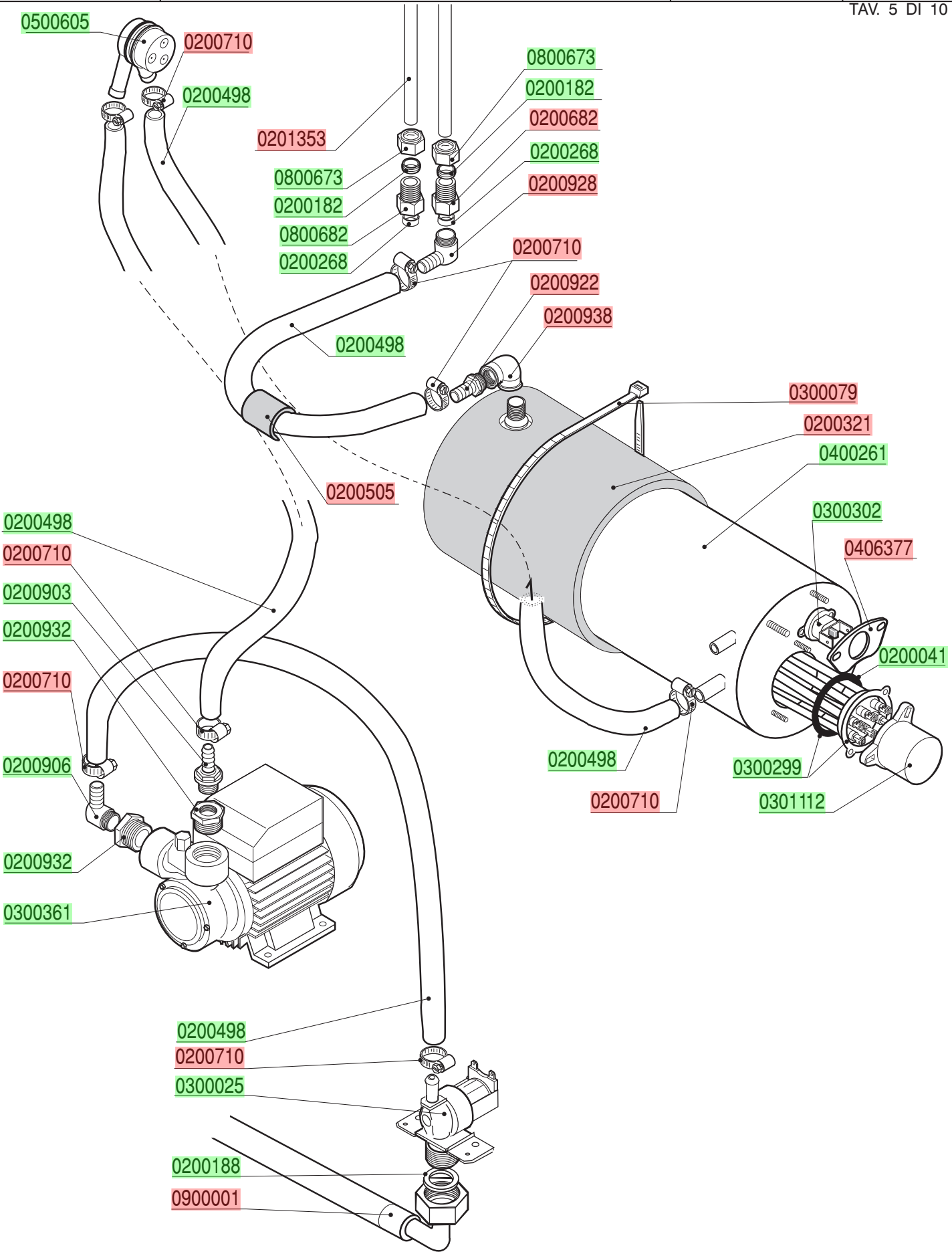

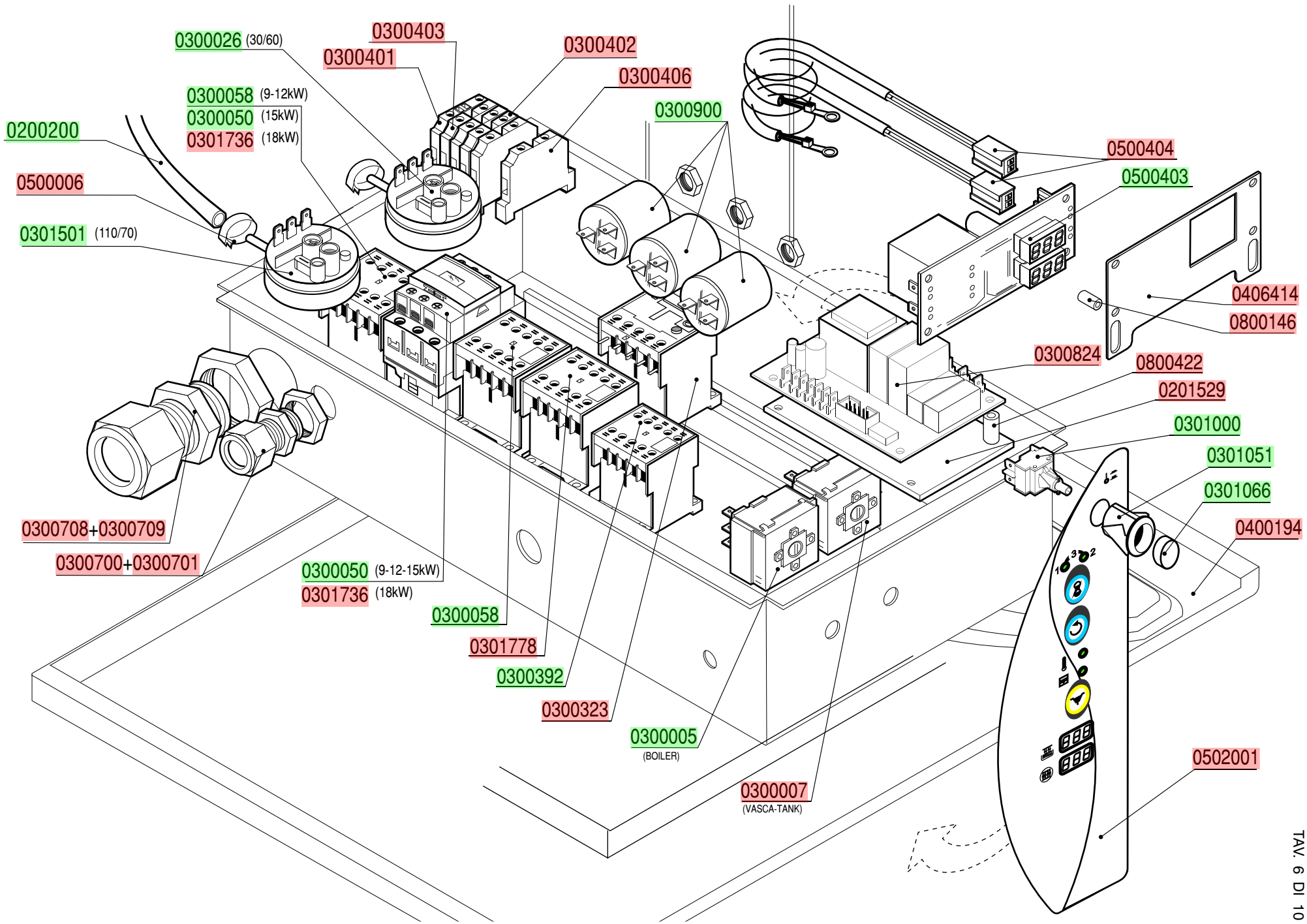

lamber

QUADRO ELETTRICO - TABLEAU ELECTRIQUE
CONTROL BOX - SCHALT-TAFEL - CAJA ELÉCTRICA

MOD. **LP6-L**

TAV. **6 B**

ED. 06/2006

TAV. 6 DI 10

lamber	SPORTELLO - PORTE DOOR - TÜR - PUERTA	MOD. **LP6-L**	TAV. **7 B** ED. 06/2006

TAV. 7 DI 10

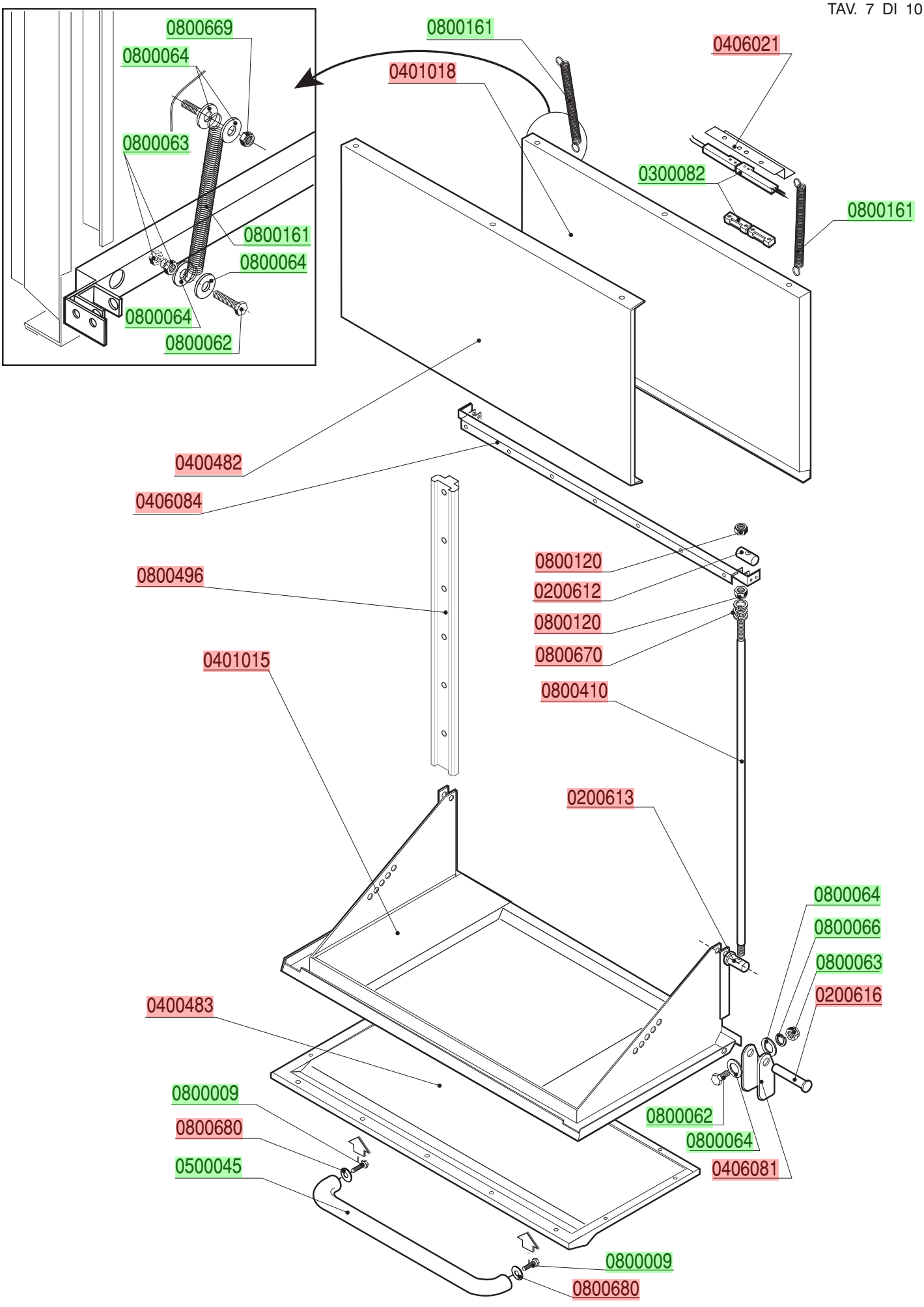

lamber	GUIDE E FILTRI - GLISSIERE ET FILTRES SLIDE AND FILTERS - KORBFÜHRUNG UND FILTER GUÍA CESTO Y FILTRO	MOD. **LP6-L**	TAV. **8 B** ED. 06/2006

TAV. 8 DI 10

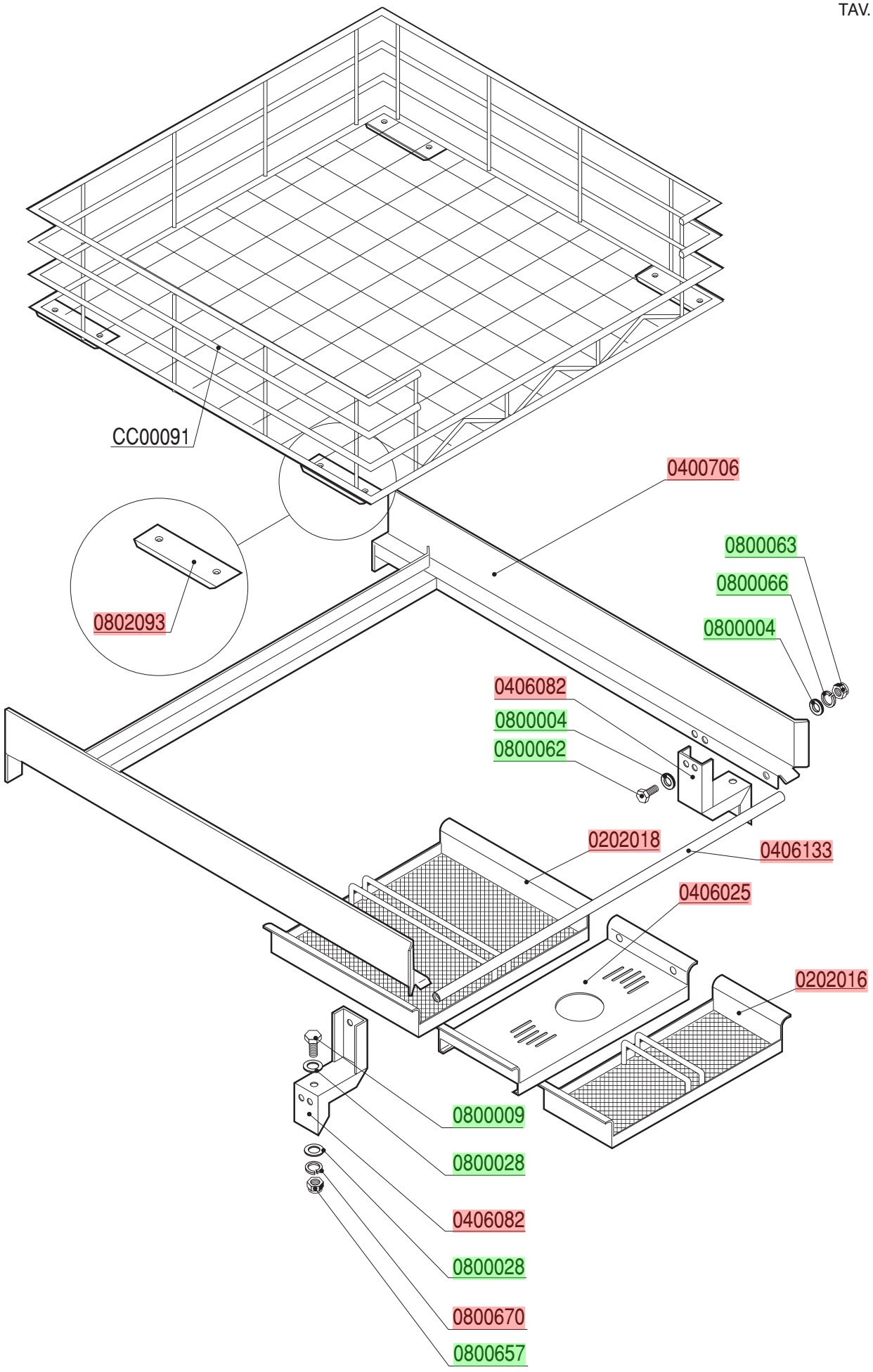

lamber	BASAMENTO - SOCLE BASE - SOCKEL - BASAMENTO	MOD. **LP6-L**	TAV. **9 B** ED. 06/2006

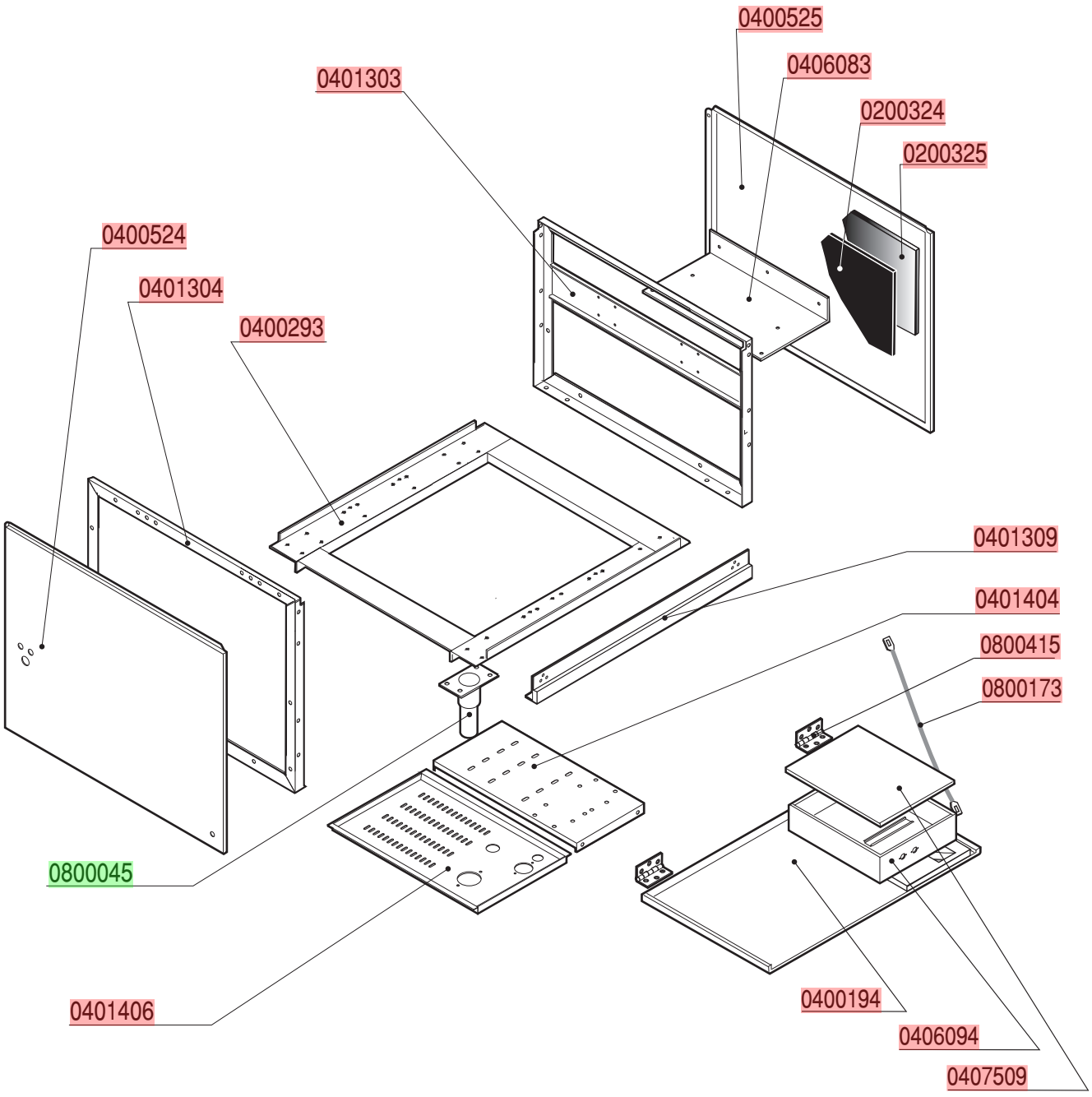

lamber	CARROZZERIA CAPOTTA - CARROSSERIE CAPOTE HOOD - KARROSSERIE HAUBE - CARROCERÍA	MOD. **LP6-L**	TAV. **10 B** ED. 06/2006

TAV. 10 DI 10

