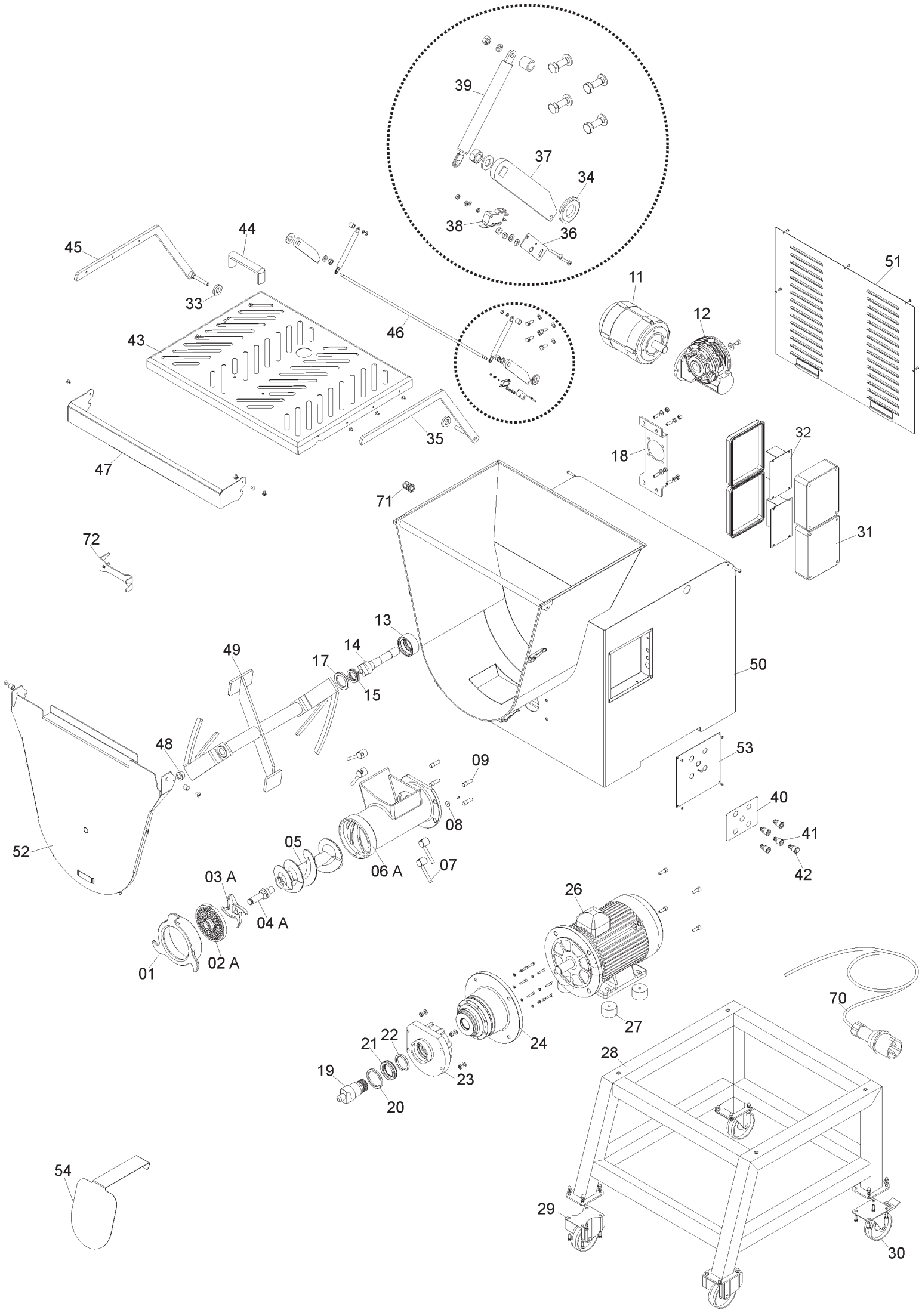
39
37
34
38
36
45
44
33
46
43
35
47
11
12
51
18
32
31
71
72
13
14
17
15
49
48
50
53
40
41
42
09
08
05
06 A
07
52
03 A
04 A
01
02 A
26
27
70
24
22
21
23
19
20
28
29
30
54

ENTERPRISE

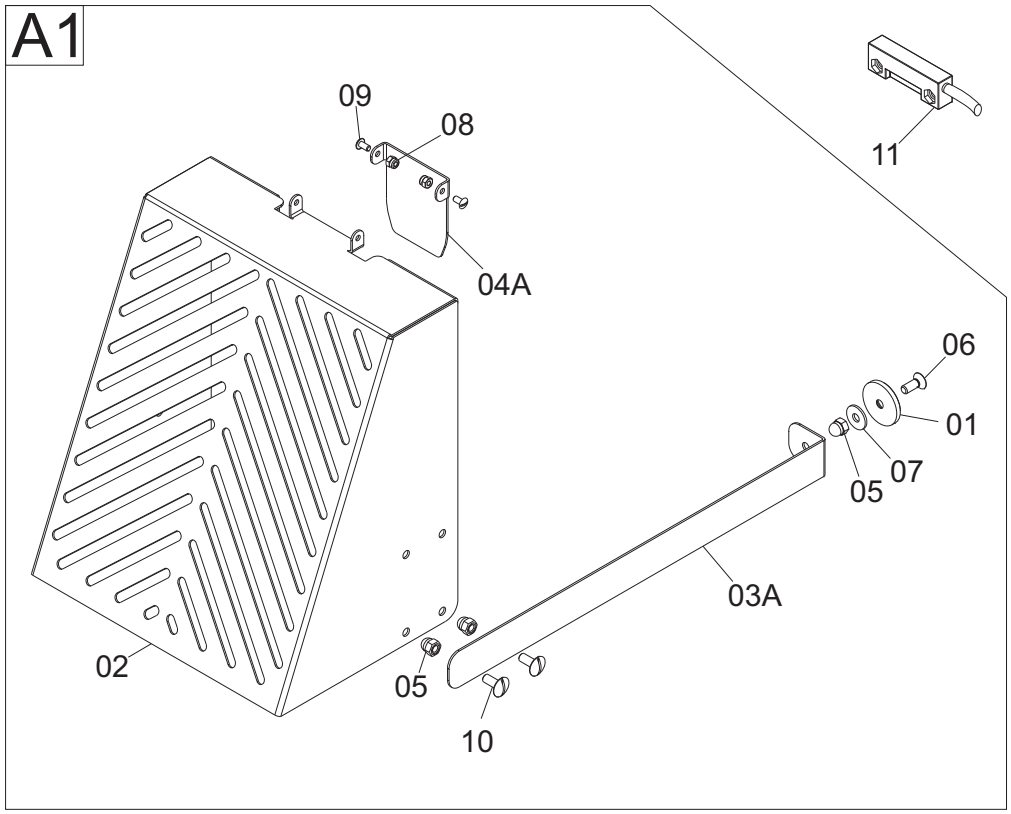

ENTERPRISE LONG
UNGER
UNGER LONG (Da / From 2011)

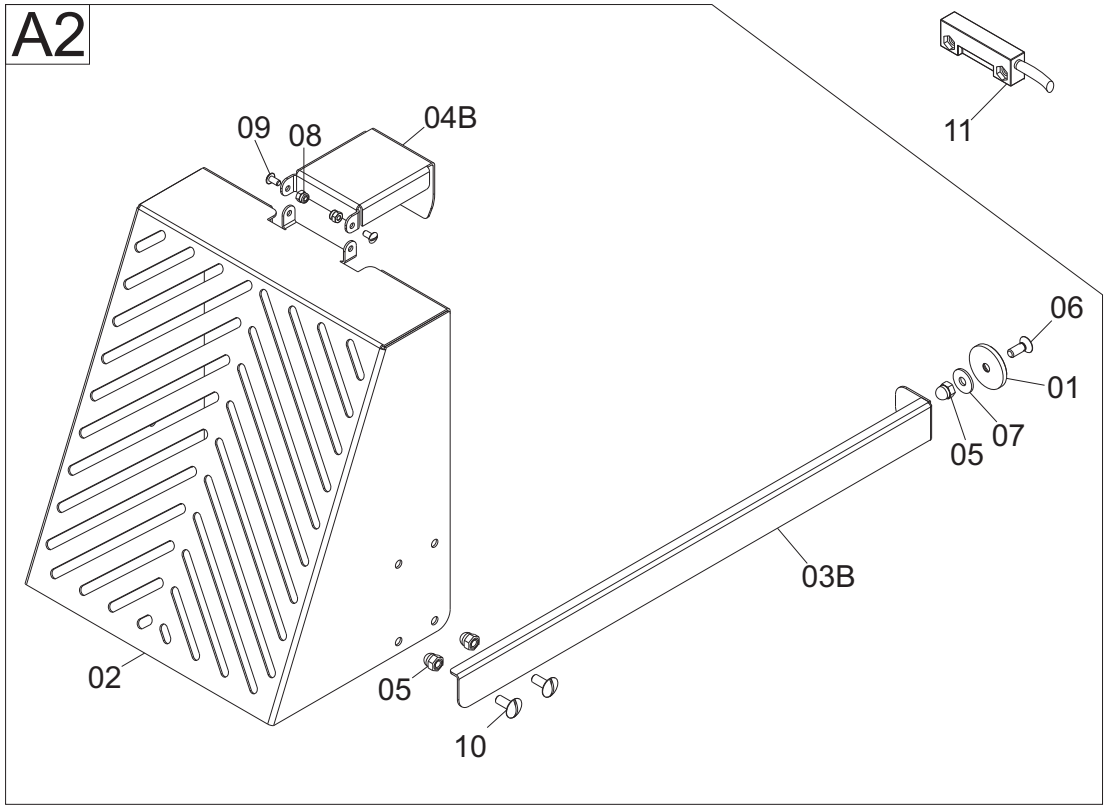

Bocca lunga
Longer barrel head
Lange Ausgangöffnung
Bouche longue
Boca larga

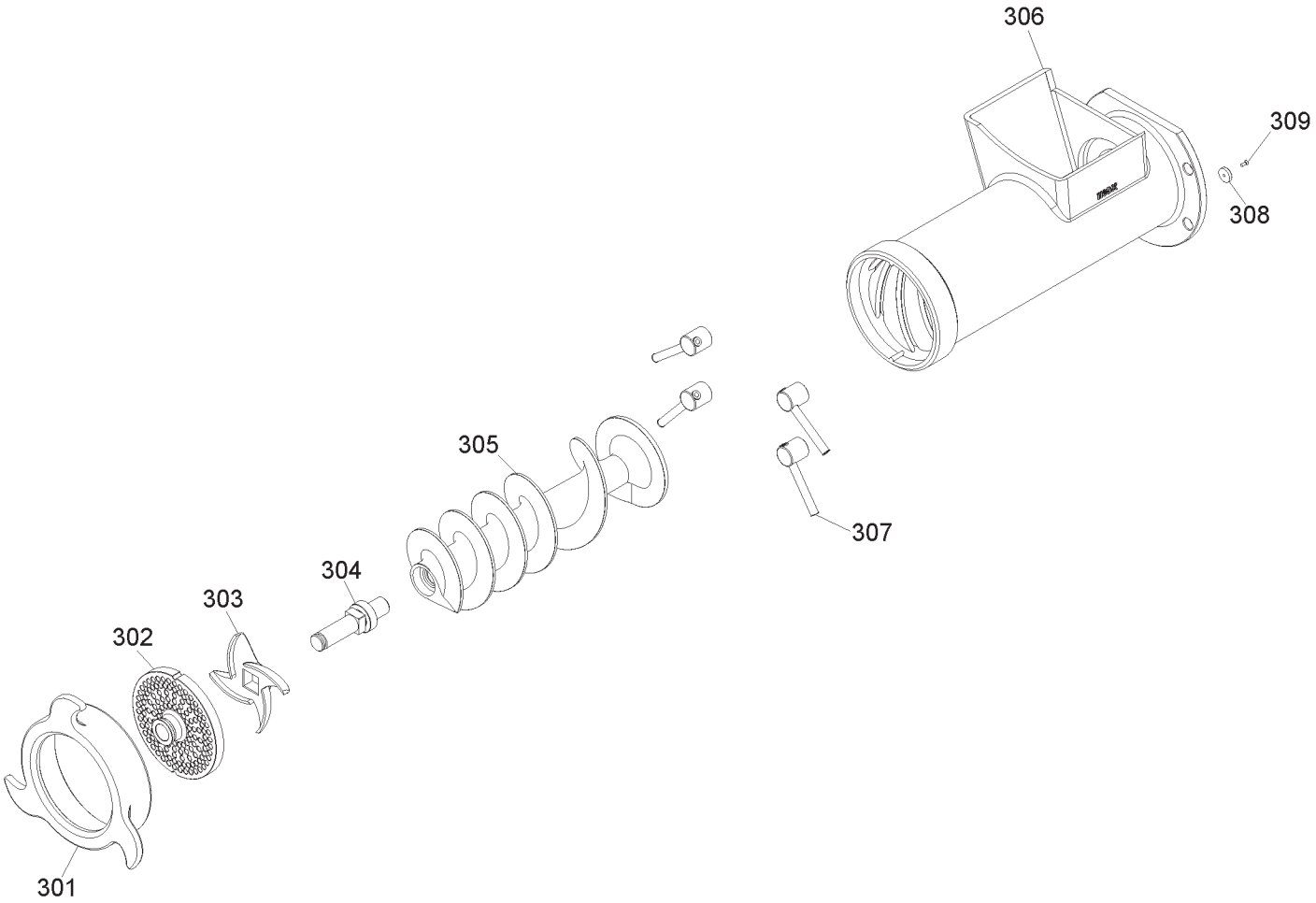

Unger

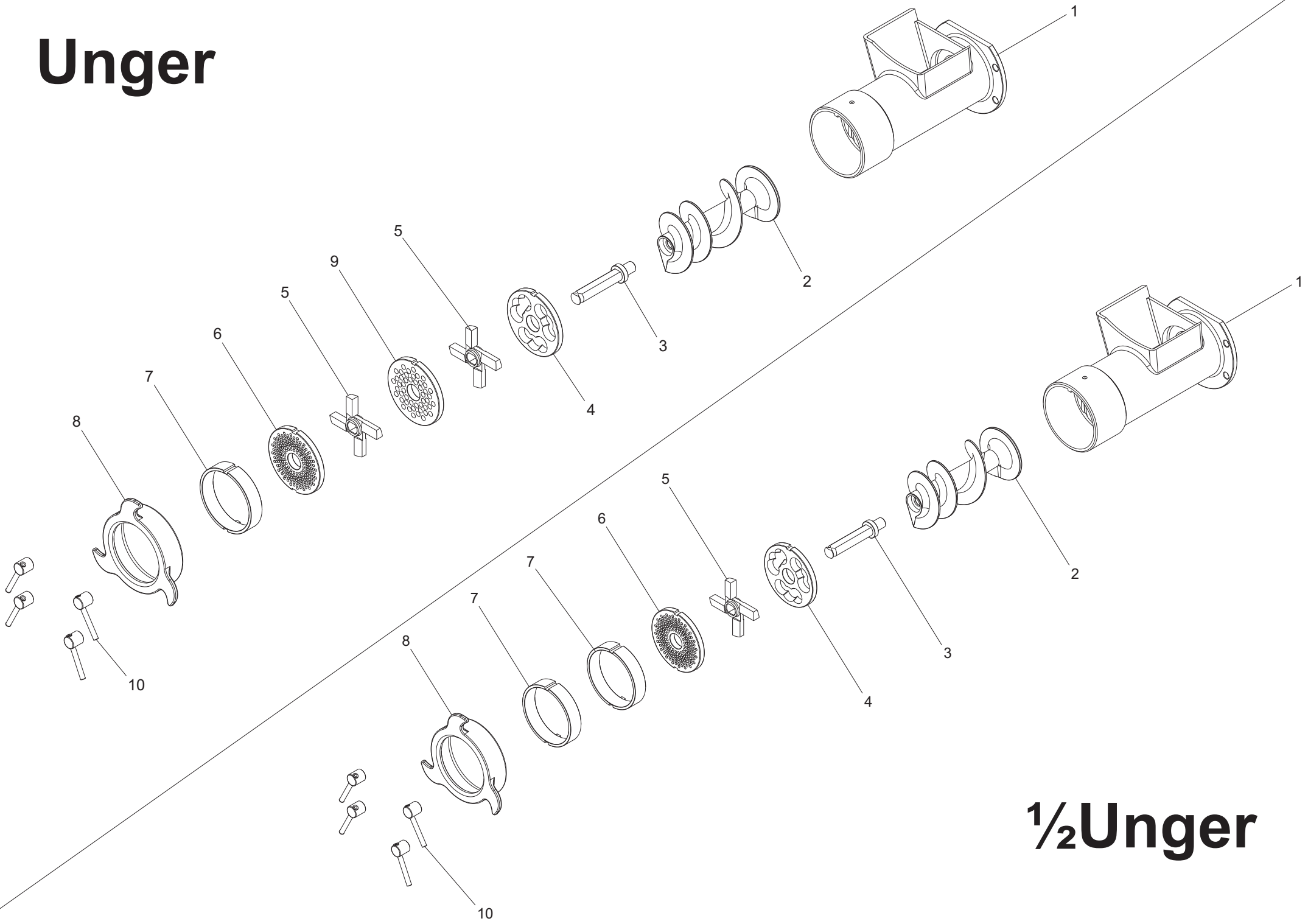

½Unger

MASTER 90 Hp 5 FAST CE - from 2009.08.10 tav1

Riferimen	Nome prodotto	Codice
1	GHIERA MICROP TC 42 SM	LF2034533
04 A	PERNO ELICA TC 42	LF2034004
5	ELICA MICROP TC 42 MONT.	LF2034530
06 A	BOCCA INOX 2 CHIAV. TCM 90 BZ	LF2091290035
7	DADO BLOCCAGGIO BOCCA TC 32 SM	LF2039743
8	MAGNET STACCAF.MRR SO ALL-GF-FR	LF1010004
9	PRIGIONIE.SBLOC.BOCCA TC 32 SM	LF2039722
11	MOTORE TC 22 FRZ 380/50 HZ	LF1838301
12	RIDUTTORE 063 FB B14 IP	LF2043015
13	SPESSORE PERNO TRASCINATORE IP	LF2043021
14	PERNO TRASCIN. PALA ME 50 MP COMP	LF2043518
15	CUSCINETTO REGGISPINTA 51106 IP30	LF1143001
17	ANELLO TENUTA 40-62-7 TC32 RIX/RFR	LF1239401
18	SUPPORTO MOTORIDUTTORE TCM 42	LF2095006
19	PERNO TRASC. INOX TC 42 SM	LF2034514
20	ANEL.TEN. 52-68-7 DOPPIO LABBRO	LF1234000
21	CUSCIN. REGGISP. 51109 TC 32-42 SM	LF1134500
22	CUSCINETTO 61809 TC 42 SM	LF1134501
23	FLANGIA RID. EPICIC. TC 42 SM	LF2034520
24	RIDUTTORE EPICICLOID TC 42 SM	LF2034517
26	MOTORE TC 42 SM HP.5 TRIF.	LF1834501
27	PIEDINO ANTIVIBR. TC 32-42 5 HP	LF1434500
28	CAVALLETTO TCM 42 SM	LF2093352
29	RUOTA FIS.D.100 INOX IP 50-100	LF1541005
30	RUOTA MOB.C/FRENO D.100 TC 130	LF1534401
31	CASSETTA GW 44207	LF1010704
32	SCHEDA INVERSIONE TC-ME R3 EQ.	LF1033031
33	BOCCOLA EST.SUPP.COP TCM 32 SM	LF2093028
34	BOCCOLA INT.SUPP.COP TCM 32 SM	LF2093025
35	SUPPORTO COPERCHIO DX TCM 42 SM	LF2093319
36	PIASTRINA SUPPORTO MICRO	LF2093363
37	LAMA INTERNA COPERCHIO TCM 42 SM	LF2093324
38	MICRO CON LEVA NO-NC X ULTIMA PIAST	LF1033306
39	MOLLA A GAS 200N PER COP TCM 42 SM	LF2093346
40	MOSTRINA PULSANTI MASTER 30-90	LF1095000
41	PULSANTE SPIA ACCIAIO ITW NO-NC	LF1041000
42	PULSANTE ACCIAIO ITW NO-NC	LF1041001
43	COPERCHIO VASCA TCM 42 SM	LF2093340
44	MANIGLIA PIENA 236-148 M6	LF1510010
45	SUPPORTO COPERCHIO SX TCM 42 SM	LF2093322
46	ASTA UNITURA LAME COP. TCM 42 SM	LF2093326
47	MANIGLIONE CHIUSURA COP TCM 42 SM	LF2093344
48	BOCCOLA BZ SINT.15x22x28 L=19 SP=7	LF1495002
49	PALA COMPLETA TCM 42 SM DIAM 40	LF2093335
50	CARCASSA INOX TCM 42 SM	LF2093310
51	LAMIER.CHIUS.POST.CARC.IX TCM 42 SM	LF2093313
52	FRONTALE CARCASSA IX TCM 42 SM	LF2093308

53	LAMIERINO PULSANTI TCM	LF2093370
70	CAVO + SPINA CEE 3P + T.	LF1010047
71	PRESSACAVO OTT.NICH.PG 11	LF1010063
301	GHIERA MICROP TC 42 SM	LF2034533
304	PERNO ELICA TC 42	LF2034004
305	ELICA MICROP LONG TC 42 GOL	LF2034531
306	BOCCA LONG IX 2 CHIAV. TCM 90 BZ	LF2091290038
307	DADO BLOCCAGGIO BOCCA TC 32 SM	LF2039743
308	MAGNETE RICOPERTO DIA.17 M634 NA BA	LF1039712
1	BOCCA UNGER LONG MICR. TCM 42 SM	LF2093305
2	ELICA MICROP TC 42 MONT.	LF2034530
3	PERNO ELICA TC 42 UNGER	LF2034302
4	PIASTRA 42 UNG ZIC ZAC E/130	LF15344ZZ
5	COLTELLO DOPPIO 42 UNG E/130	LF1534400D
6	PIASTRA 42 UNG FORO 5 2 CHIA E/130	LF1534450/2
7	DISTANZIALE INOX X 2 CHIAV TC 42	LF15344DD2X
8	GHIERA MICROP TC 42 SM	LF2034533
9	PIASTRA 42 UNG FORO 10 E/130	LF1534410
10	DADO BLOCCAGGIO BOCCA TC 32 SM	LF2039743
A1	ASS.PROTEZ.BOCCA IX TCM 30-60-90	LF0950002
A2	ASS.PROTEZ.BOCCA IX/UNG L TCM 60-90	LF0950001
1	MAGNETE RICOPERTO M634 NA BA PS00	LF1039710
2	PROTEZIONE BOCCA TC TCM 32	LF2093062
03A	ASTA SUPP MAG PROT BOCCA TC TCM 32	LF2093064
04A	SUPP CORTO PROTEZ. BOCCA TCM 32	LF2093066
04B	SUPP LUNGO PROTEZ. BOCCA TC 32	LF2093068
5	DADO CIECO DIN 1587 M 6	IX21587LC006
6	VITE TSP TORX DIN 7991 M 6X16 TX30	IX27991PINTX616
7	RONDELLA F.LARGA DIN 9021 D 6X18	IX29021006018
8	DADO AUTOBLOCC. ES DIN 982 M 4 ALTO	IX2982004
9	VITE POELIERS M 4X8	IX2POEL004008
10	VITE POELIERS M 6X10	IX2POEL006010
11	CONTATTO MAGNETICO	LF1010005