DESPIECES

BOTELLEROS

BFP

FAGOR INDUSTRIAL

Rev.: Mar-2011

RECAMBIOS
BOTELLEROS
Mar-2011

FAGOR
F A G O F R I

Nº	CÓDIGO	DESCRIPCIÓN	BFP-100 A	BFP-150 A	BFP-200 A	BFP-250 A	BFP-100 I	BFP-150 I	BFP-200 I	BFP-250 I	BFP-300 I
1	6007050112	PATA BOTELLERO REGULABLE 65/88	4	4	4	6	4	4	4	6	6
2	6003050039	BANDEJA BOTELLERO	1	1	1	1	1	1	1	1	1
3	6027010090	SEPARADOR VERTICAL BFP	1	2	3	4	1	2	3	4	5
4	6003010124	SOPORTE SEPARADOR BOTELLERO	4	8	12	16	4	8	12	16	20
5	6003010326	DESAG COMPL 3/4 GRIS+TUERCA	1	1	1	1	1	1	1	1	1
6	6003010262	TAPON DESAGÜE DE 3/4 CIEGO	1	1	1	1	1	1	1	1	1
7	6003010327	JUNTA GOMA DESAGÜE 3/4	1	1	1	1	1	1	1	1	1
8	6023010450	PEG.CUAD.MAND BOT.FAGOR	1	1	1	1	1	1	1	1	1
9	B109010033	REJILLA CUADRO DE MANDOS	1	1	1	1	1	1	1	1	1
10	6033110032	PUERTAS BOTELLERO BFP	2	3	4	5	2	3	4	5	6
11	6029010094	EVAPORADOR BFP-100	1				1				
11	6029010058	EVAP.BOTELLERO G-120		1				1			
11	6029010059	EVAP.BOTELLERO G-170			1				1		
11	6029010060	EVAP.BOTELLERO G-220				1				1	
11	6029010061	EVAP.BOTELLERO G-270									1
12	6021010153	COMP.EMT45HDR	1				1				
12	6021010004	COMPR.FR-7,5-G R134A		1				1			
12	6021010007	COMPR.FR-8.5-G R134A			1				1		
12	6021010154	COMP.NEK6210Z EMBRACO				1				1	1
13	6029020004	CONDENSADOR 4X2 SIN BAFLE	1				1				
13	6029020002	CONDENSADOR 9x2		1	1			1	1		
13	6029020003	CONDENSADOR 9x3 FAGC0021				1				1	1
14	6021050065	VENT. 5W 200/28º IMPELENTE	1				1				
14	6021050064	VENT. 10W 254/22º IMPELENTE		1	1	1		1	1	1	1
15	V107020007	CAPILAR 2x0,7x1600	1				1				
15	V107020008	CAPILAR 2x0,8x2000 BFP-150		1				1			
15	V107020009	CAPLIAR 2x1x3300			1				1		
15	V107020010	CAPILAR 2x1,25x2100 BFP-250				1				1	1
16	6047010004	FILTRO DESHIDRAT.20GR 1/4X1/4	1	1	1	1	1	1	1	1	1
17	6021010200	RELE ARRANQUE EMT 45 HDR	1				1				
17	6021010045	RELE ARRANQ COMPR.FR-7.5G 6001		1				1			
17	6021010025	RELE ARRANQUE COMPRESOR FR-8,5G 2			1				1		
17	6021010156	RELE ARRAN. COMP. NEK 6210Z				1				1	1
18	6021010201	COMPR.ARRANQUE EMT 45 HDR	1				1				
18	6021010037	CONDEN.ARRANQUE FR-117U5015 80 mF		1	1			1	1		
18	6021010158	CONDENSADOR COMP. NEK 6210Z				1				1	1
19	6021390006	MANG 3X1X2500 BL. SCHUKO 3T	1	1	1	1	1	1	1	1	1
20	6021130001	INT.BIP.AMB.O/I CONTAC.REFORZ.	1	1	1	1	1	1	1	1	1
21	6021350023	TERMOST.RANCO Y TAPON MONEDA	1	1	1	1	1	1	1	1	1
22	6021350022	BOTÓN MANDO TERM.ANALG. BOTELLERO	1	1	1	1	1	1	1	1	1
23	B181010001	C. J. ENCIMERA BFP-100	1				1				
23	B181010002	C.J. ENCIMERA BFP-150		1				1			
23	B181010003	C.J. ENCIMERA BFP-200			1				1		
23	B181010004	C.J. ENCIMERA BFP-250				1				1	
23	B181010005	C.J. ENCIMERA BFP-300									1
24	B161130002	EMBELLECEDOR COMPLETO BFP-100	1				1				
24	B161130004	EMBELLECEDOR COMPLETO BFP-150		1				1			
24	B161130006	EMBELLECEDOR COMPLETO BFP-200			1				1		
24	B161130008	EMBELLECEDOR COMPLETO BFP-250				1				1	
24	B161130010	EMBELLECEDOR COMPLETO BFP-300									1

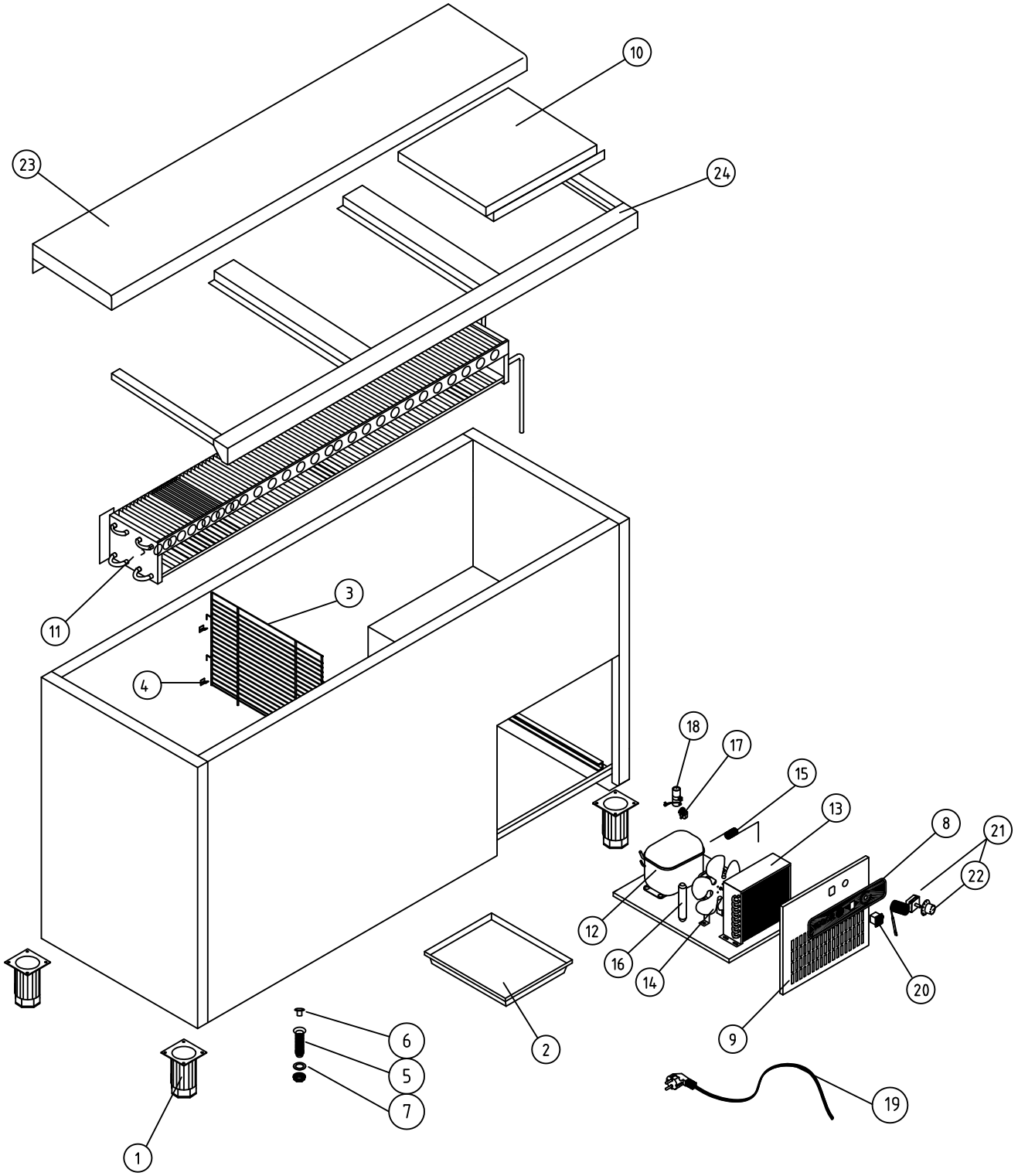

ENFRIADORES DE BOTELLAS

COD. PIEZA: .

COTAS SIN TOLERANCIA DIN 7168-f

Material: .

SUSTITUYE A: ..

Acabado:

SUSTITUIDO POR: .

ANGULAR	GRADO TOLERANCIA	FINO	MEDIO	GRUESO
	HASTA 10 mm	±1°		±1° 30'
	MAS DE 10 A 50 mm	±30'		±50'
	MAS DE 50 A 120 mm	±20'		±25'
	MAS DE 120 A 400 mm	±10'		±15'
	MAS DE 400 mm	±5'		±10'

LINEAL	GRADO TOLERANCIA	FINO	MEDIO	GRUESO
	HASTA 3 mm	±0,05	±0,10	±0,15
	MAS DE 3 A 6 mm	±0,05	±0,10	±0,20
	MAS DE 6 A 30 mm	±0,10	±0,20	±0,50
	MAS DE 30 A 120 mm	±0,15	±0,30	±0,80
	MAS DE 120 A 400 mm	±0,20	±0,50	±1,20
	MAS DE 400 A 1000 mm	±0,30	±0,80	±2,00
	MAS DE 1000 A 2000 mm	±0,50	±1,20	±3,00

COMÚN A

MODELO	Ud.	MODELO	Ud.	MODELO	Ud.	MODIFICACIÓN Nº	RESPONSABLE
BFP	1					2	A.J.GONZALEZ
						Fecha: Mar-2011	

A4	Nombre	Fecha
Dibujado	BMM	9-12-08

FAGOR

FAGOR FRI

Escala 1:18

RECAMBIOS BFP

Código máquina: .