MODULAR
MOD. 90/80 FTG-CR
MOD. 90/80 FTRG-CR
MOD. 90/80 FTRRG-CR
ED. 01-07
TAV. 253.167.01

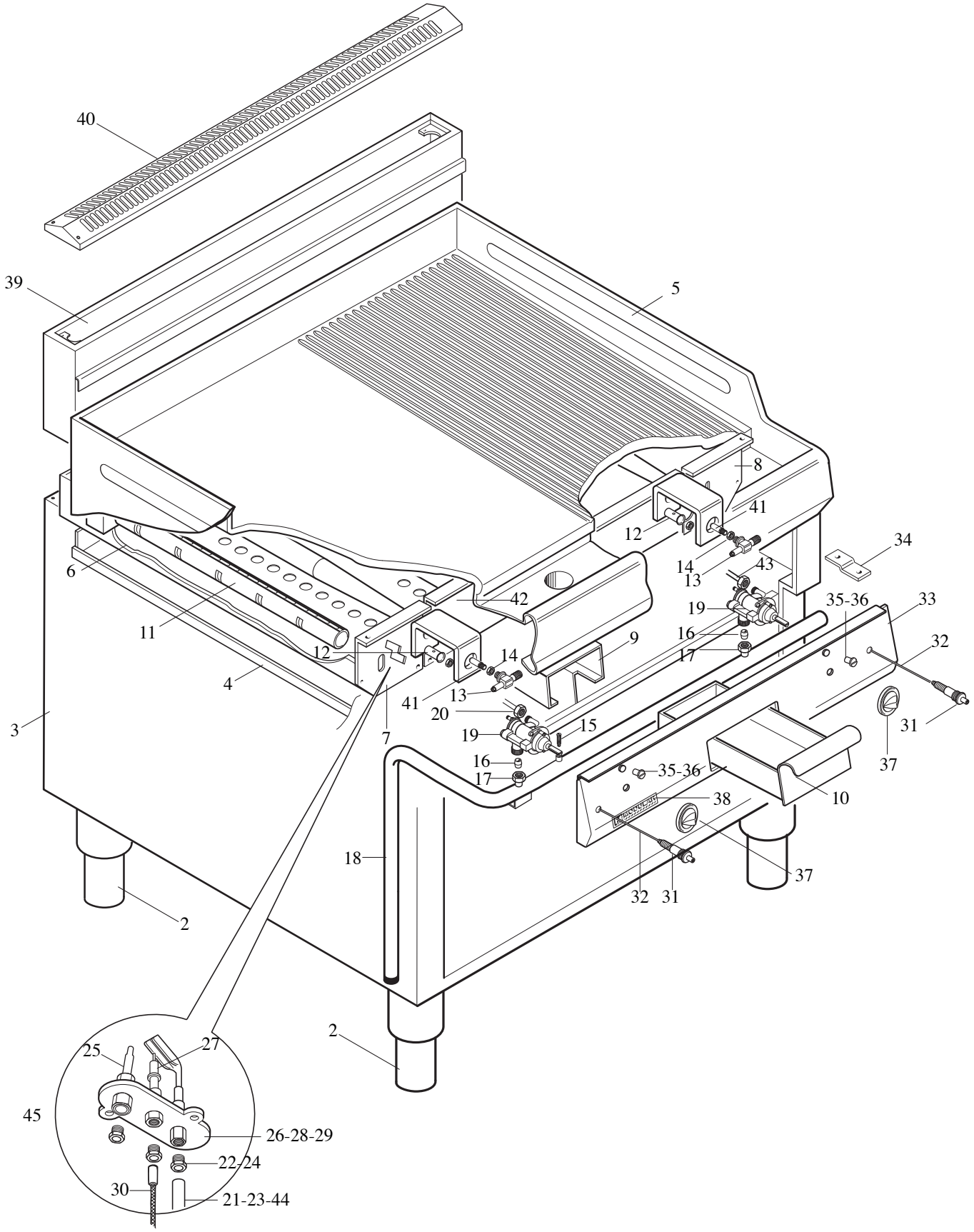

MODULAR

LISTA RICAMBI

cod. 253.168.01

FRY-TOP GAS CROMATI

MOD. 90/80 FTG-CR
MOD. 90/80 FTRG-CR
MOD. 90/80 FTRRG-CR

ED. 01-07

POS.	CODICE	RIF. MODIFICHE	DENOMINAZIONE	PREZZO
2	912.033.00		Piede 2" vite M10	
3	921.001.00		Involucro esterno 90/80	
4	922.010.00		Fondo top vano 90/80	
5	911.979.00	sost. il 911.031.00 dal01/07/07	Ass. piano piastra 90/80 FTG-CR	
5	911.983.00	sost. il 911.109.00 dal 01/07/07	Ass. piano piastra 90/80 FTRG-CR	
5	911.987.00	sost. il 911.304.00 dal 01/07/07	Ass. piano-piastra 90/80 FTRRG-CR	
6	911.039.00		Ass. camera combustione 90/80 FTG	
7	922.030.00		Parete ant. Sx camera comb. FTG	
8	622.097.00		Parete ant. Dx camera comb. FTG	
9	922.041.15	sost. il 922.041.00 dal 01/07/07	Supporto cassetto 90 FT	
10	911.040.00		Ass. cassetto 90 FT	
11	972.000.00		Bruciatore 90 FTG	
12	672.023.00		Boccola regolazione aria D.14x1	
13	673.023.00		Portaugello per tubo D.10	
14	673.024.00		Dado per portaugello M14x1	
15	641.012.00		Vite per presa di pressione	
16	673.001.00		Bicono D.10	
17	673.011.00		Dado per bicono D.10-M6x1,5	
18	975.032.00		Ass. rampa 90/80 FTG-CR	
19	671.083.00		Rubinetto termostato Pel 25 ST	
20	975.040.00		Collegamento Sx rubinetto bruc.FTG/CR	
21	975.044.00		Collegamento pilota Sx FTG-CR	
22 *	673.003.00		Bicono D.4 Target-0957009	
23	673.004.00		Bicono D.4 per pilota	
24 *	673.013.00		Raccordo bicono D.4-M10 - 0958013	
25	672.001.00		Termocoppia Target M9x1xL.500	
26 *	672.014.00		Pilota Target 2 fiamme-0140011 Sit	
27 *	672.015.00		Candela M4 Target nuovo-0915024	
28 *	674.000.00		Ugello Target Metano D.36	
29 *	674.001.00		Ugello Target GPL D.19	
30 *	673.014.00		Raccordo fissaggio candela 0974037	
31	672.006.00		Accenditore piezoelettrico	
32	666.001.00		Cavo accensione L.500	
33	921.693.00	sost. il 921.045.00 dal 01/07/07	Cruscotto 90/80 FTG	
34	623.002.15		Squadretta fissaggio cruscotto	
35	682.003.00		Placchetta per indice	
37	912.043.00	sost il 912.004.00 dal 01/07/07	Ass. manopola D 82-140÷300C° CFT-CR	
38	250.389.00		Marchio " MODULAR"	
39	9111042.00	sost. il 911.042.00 dal 01/07/07	Ass. alzatina post. 90/80 FT	
40	9211091.00	sost. il 911.018.00 dal 01/07/07	Ass. griglia per alzatina 90/80	
41	624.017.00		Ugello corto D. 110-M10x1-G30/50 mbar.	

MODULAR

LISTA RICAMBI

cod. 253.168.01

FRY-TOP GAS CROMATI

MOD. 90/80 FTG-CR
MOD. 90/80 FTRG-CR
MOD. 90/80 FTRRG-CR

ED. 01-07

POS.	CODICE	RIF. MODIFICHE	DENOMINAZIONE	PREZZO
42	922.031.00		Parete ant. centrale camera FTG	
43	975.039.00		Collegamento Dx rubin.-bruc. FTG	
44	975.043.00		Collegamento pilota Dx-FTG	
* 45	672.142.00		Ass.pilota TARGET SIT metano	
* 45	672.017.00		Ass.pilota TARGET SIT GPL	