DESPIECES DEL SERVICIO TECNICO

Armarios Frigoríficos Expositores
Armoires Réfrigérées Portes Vitrées
Display Refrigerated Cabinets
Hochkühlschränke mit Glastür
Armadi Frigoriferi Espositori

AEP / Serie Snack / Serie GN

FEBRERO 2002

FAGOR

Fagor Industrial

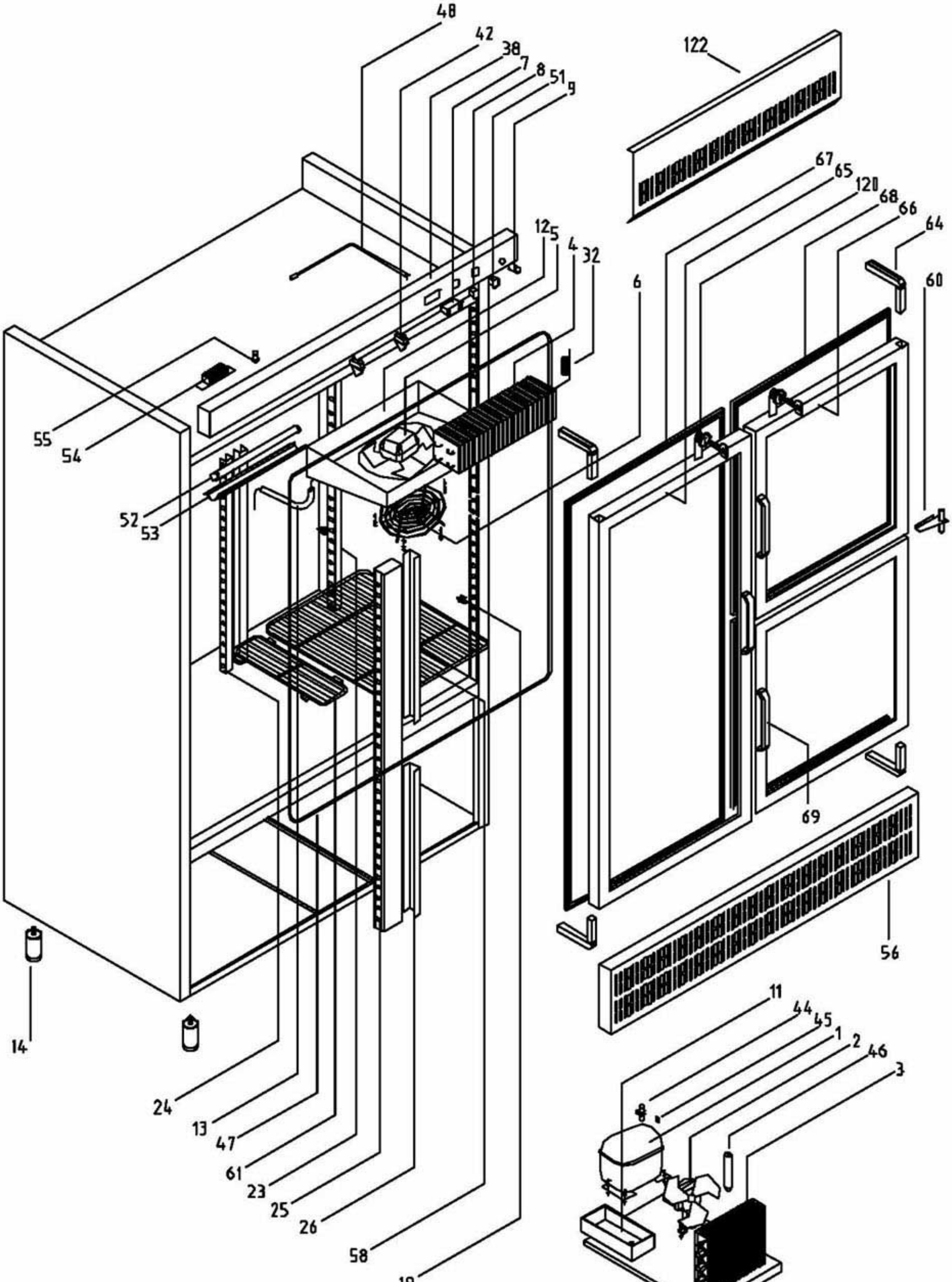

COMUN A

Armarios Snack de refrigeración con puertas de cristal

	Firma	Fecha
Dibujado	M. Mellado	14/12/11
Proyectado		
Comprobado		

DESPIECE ARMARIOS REFRIGERACION

Código DSP0052

FAGOR

FAGOR S.Coop.

FAGOR
FAGOFRI SA

PLANO DESPIECE

	FAGOFRI		DSP0052	DSP0052	DSP0052	DSP0052	DSP0052
		MODELO	AEP-701	AEP-702	AEP-1402	AEP-1403	AEP-1404
	Código	**MATERIAL**	**1**	**1**	**1**	**1**	**1**
1	6001700004	Compresor, Danfoss FR-8,5-G	1	1			
1	6001700007	Compresor, Danfoss SC-12-G			1	1	1
2	6001506002	Ventilador unidad condensadora, 10 w con pala y pata	1	1	1	1	1
3	6001911002	Condensador, 9x2 derecha techo	1	1			
3	6001911003	Condensador, 9x3 derecha techo			1	1	1
4	6001902003	Evaporador , 12T 3R 420A 4S			1	1	1
4	6001902001	Evaporador tiro forzado, B 5T 4R 330A 4S	1	1			
5	6001506001	Ventilador Evaporador, 5 w con pala y aro	1	1	1	1	1
6	6000202216	Rejilla protección ventilador evaporador, Plastico inyectado	1	1	1	1	1
7	6001507045	Control digital refrigeración, CAREL IR32SE0000 con sonda y transformador	1	1	1	1	1
7	6001507046	Control digital refrigeración, CAREL PJ32SOPOOK con sondas	1	1	1	1	1
7	6001507039	Control digital refrigeración, ELIWELL EWDC 112 con sonda	1	1	1	1	1
7	6001507002	Control digital refrigeración, ELIWELL EWPC 961 N con sonda y transformador	1	1	1	1	1
8	6001507003	Interruptor general on / off, BIPOLAR N/ABMAR 220 V. IB4-3106	1	1	1	1	1
9	6001507005	Piloto funcionamiento compresor, L-312 Ø13 mm 220 V AMBAR	1	1	1	1	1
11	6000202204	Bandeja evaporación automática, Plastico inyectado	1	1	1	1	1
12	6009992007	Bandeja goteo evaporador armario GN 2/1 cuerpo tiro forzado, Acero inox 470x515	1	1			
12	6009992008	Bandeja goteo evaporador armario Snack 2 cuerpos tiro forzado, Acero inox 535x470			1	1	1
13	6009991085	Conjunto desagüe evaporador tiro forzado,	1	1	1	1	1
14	6009990362	Conjunto pata regulable armario Snack, ø63x90 / 130	4	4	4	4	4
19	6000202201	Soporte estante parrilla interior, Plastico inyectado	12	12	24	24	24
23	6009990215	Cremallera lateral trasera armario Snack, Snack, acero inox 35x1050	2	2	2	2	2
24	6009990216	Cremallera central trasera armario Snack, Snack, acero inox 35x1050			4	4	4
25	6009990220	Cremallera delantera puerta grande, Común, acero inox 35x1480	2		4	2	
26	6009990221	Cremallera delantera puerta pequeña, Común, acero inox 35x700		4		4	8
32	6009991504	Tubo capilar, 1,0x3300	1	1			
32	6009991505	Tubo capilar, 1,25x1300			1	1	1
38	6009990034	Cabeza cuadro de mandos armario Snack 1 cuerpo, inox. 710x100	1	1			
38	6009990024	Cabeza cuadro de mandos armario Snack 2 cuerpos, inox. 1410x100			1	1	1
42	6001507041	Interruptor paro ventilador tiro forzado (ARMARIOS), Pulsador 1005172 NA/M14,2S4,BM	1	1	2	2	2
44	6002000031	Relé de arranque compresor FR-8,5-G, Danfoss 117U6015	1	1			
44	6004000003	Relé de arranque compresor SC-12-G, Danfoss 117U6003			1	1	1
45	6004000008	Condensador de arranque FR, Danfoss 117U5015	1	1			
45	6004000009	Condensador de arranque SC, Danfoss 117U5017			1	1	1
46	6000601003	Filtro secador, 40 gr. 1/4 x 1/4	1	1	1	1	1
47	6001508008	Resistencia fronti horizontal armario trop. / mant., 12 w		1		1	2
47	6001508010	Resistencia fronti vertical armario, 31 w			1	1	1
47	6001508009	Resistencia marco armario 1 cuerpo trop. / mant., 43 w	1	1			
47	6001508007	Resistencia marco armario 2 cuerpos trop. / mant., 57 w			1	1	1
48	6002000057	Sonda termostato, NTC 938 Ohm	1	1	1	1	1
49	6009990260	Juego cierre con llave puerta armario,	1	1	2	2	2
51	6001507004	Interruptor Iluminación, Unipolar rojo	1	1	1	1	1
52	6001509001	Tubo fluorescente, 15 w	1	1	2	2	2
53	6000202505	Proteccion fluorescente, Policarbonato traslucido 538 mm.	1	1	2	2	2
54	6001507022	Reactancia, 20 w	1	1			
54	6001507023	Reactancia, 40 w			1	1	1
55	6001507016	Cebador, 4 - 80 w	1	1	2	2	2
56	6009990203	Rejilla delantera motor amario Snack 1 cuerpo, Acero inox. 710x285	1	1			
56	6009990200	Rejilla delantera motor amario Snack 2 cuerpos, Acero inox. 1400x285			1	1	1
58	6001801015	Estante parrilla armario snack, Alambre plastificado gris 524x565	3	3	6	6	6
59	6001801016	Estante parrilla suplemento armario snack, 160x430			3	3	3
60	6009990039	Bisagra intermedia armario, apertura derecha, inox					1
60	6009990017	Bisagra intermedia armario, apertura izquierda, inox		1		1	1
64	6009991521	Conjunto Bisagra armario, TRS / 1D Doble muelle 2,8 mm	2	2	4	4	4
65	6009990150	Puerta cristal completa armario (grande), Marco aluminio 698x1566 + doble cristal	1		2	1	
66	6009990149	Puerta cristal completa armario (pequeña), Marco aluminio 698x780 + doble cristal		2		2	4
67	6001401002	Burlete puerta grande de cristal armario, 640x1525 UR-200-M	1		2	1	
68	6001401001	Burlete puerta pequeña de cristal armario, 640x740 UR-200-M		2		2	4
69	6002003001	Tirador puerta de cristal, E-222	1	2	2	3	4
122	6009990271	Embellecedor evaporador, Acero inox 1283x115			1	1	1
122	6009990273	Embellecedor evaporador, Acero inox 583x115	1	1			

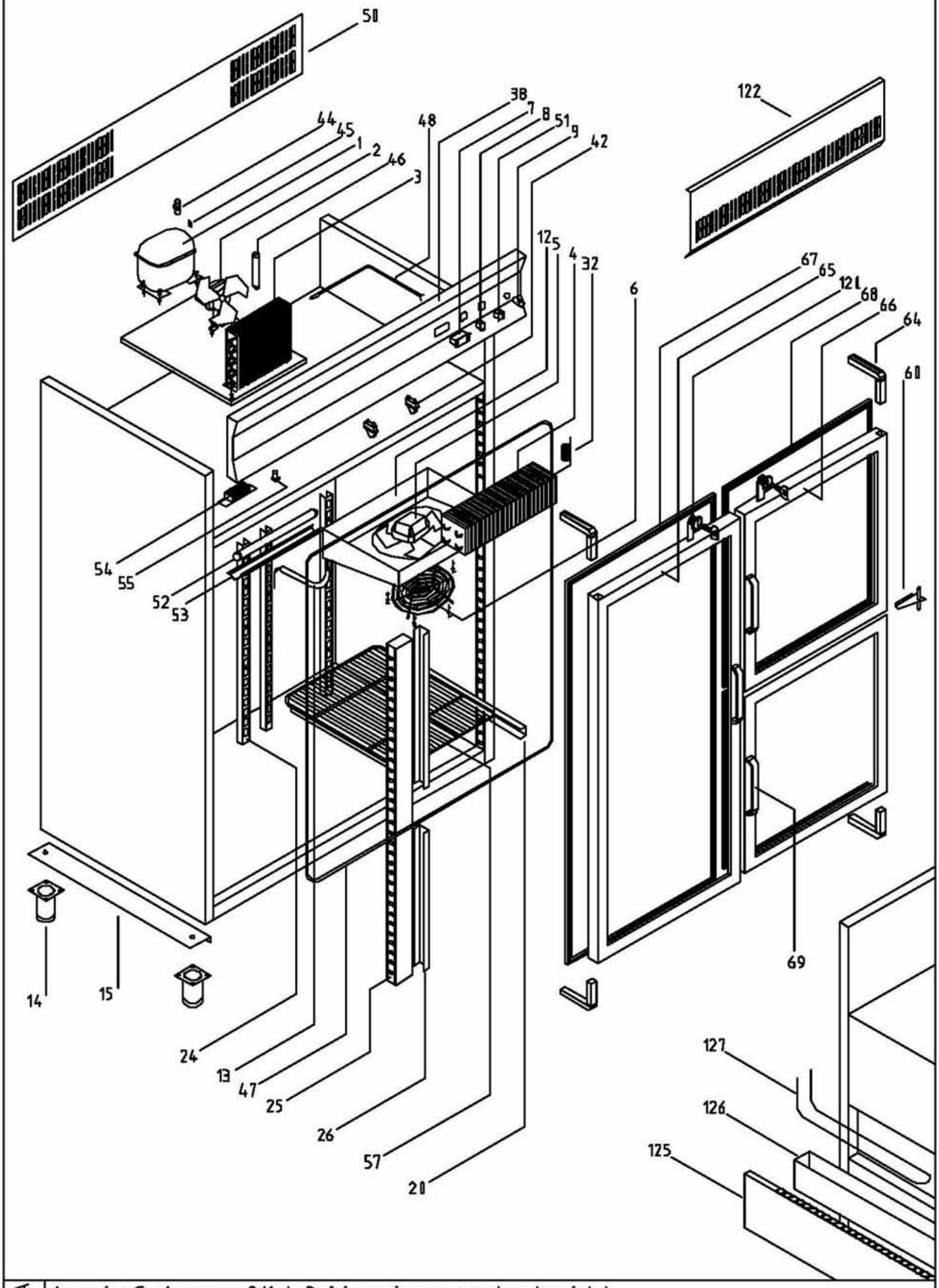

COMUN A

Armarios Gastronorma 2/1 de Refrigeracion con puertas de cristal

	Firma	Fecha
Dibujado	M. Mellado	14/02/1
Proyectado		
Comprobado		

DESPIECE ARMARIOS REFRIGERACION

Código DSP0082

FAGOR

FAGOR s.a

FAGOR
FAGOFRI SA

PLANO DESPIECE

	FAGOFRI Código	MATERIAL	DSP0082 AEP-801	DSP0082 AEP-802	DSP0082 AEP-1602	DSP0082 AEP-1603	DSP0082 AEP-1604
MODELO			1	1	1	1	1
1	6001700004	Compresor, Danfoss FR-8,5-G	1	1			
1	6001700007	Compresor, Danfoss SC-12-G			1	1	1
2	6001506002	Ventilador unidad condensadora, 10 w con pala y pata	1	1	1	1	1
3	6001911002	Condensador, 9x2 derecha techo	1	1			
3	6001911003	Condensador, 9x3 derecha techo			1	1	1
4	6001902003	Evaporador , 12T 3R 420A 4S			1	1	1
4	6001902002	Evaporador tiro forzado, B 8T 4R 330A 4S ARMARIO	1	1			
5	6001506001	Ventilador Evaporador, 5 w con pala y aro	1	1	1	1	1
6	6000202216	Rejilla protección ventilador evaporador, Plastico inyectado	1	1	1	1	1
7	6001507045	Control digital refrigeración, CAREL IR32SE0000 con sonda y transformador	1	1	1	1	1
7	6001507046	Control digital refrigeración, CAREL PJ32SOPOOK con sondas	1	1	1	1	1
7	6001507039	Control digital refrigeración, ELIWELL EWDC 112 con sonda	1	1	1	1	1
7	6001507002	Control digital refrigeración, ELIWELL EWPC 961 N con sonda y transformador	1	1	1	1	1
8	6001507003	Interruptor general on / off, BIPOLAR N/ABMAR 220 V. IB4-3106	1	1	1	1	1
9	6001507005	Piloto funcionamiento compresor, L-312 Ø13 mm 220 V AMBAR	1	1	1	1	1
12	6009992007	Bandeja goteo evaporador armario GN 2/1 cuerpo tiro forzado, Acero inox 470x515	1	1			
12	6009992000	Bandeja goteo evaporador GN 2/1 2 cuerpos, Acero inox 535x515			1	1	1
13	6009991085	Conjunto desagüe evaporador tiro forzado,	1	1	1	1	1
14	6009990363	Conjunto pata regulable armario GN, ø63x130 / 200 base 82x82	4	4	4	4	4
15	6002504002	Base lateral apoyo armario Gastronorma, zincado 734x140	2	2	2	2	2
20	6009990004	Juego guías estante parrilla interior, Armario GN 2/1 "U" 662 mm.	3	3	6	6	6
24	6009990217	Cremallera trasera armario GN 2/1, Acero inox 35x1260	2	2	4	4	4
25	6009990220	Cremallera delantera puerta grande, Común, acero inox 35x1480	2		4	2	
26	6009990221	Cremallera delantera puerta pequeña, Común, acero inox 35x700		4		4	8
32	6009991504	Tubo capilar, 1,0x3300	1	1			
32	6009991505	Tubo capilar, 1,25x1300			1	1	1
38	6009990036	Cabeza cuadro de mandos, inox. 1400x265			1	1	1
38	6009990035	Cabeza cuadro de mandos, inox. 700x265	1	1			
42	6001507041	Interruptor paro ventilador tiro forzado (ARMARIOS), Pulsador 1005172 NA/M14,2S4,BM	1	1	2	2	2
44	6002000031	Relé de arranque compresor FR-8,5-G, Danfoss 117U6015	1	1			
44	6004000003	Relé de arranque compresor SC-12-G, Danfoss 117U6003			1	1	1
45	6004000008	Condensador de arranque FR, Danfoss 117U5015	1	1			
45	6004000009	Condensador de arranque SC, Danfoss 117U5017			1	1	1
46	6000601003	Filtro secador, 40 gr. 1/4 x 1/4	1	1	1	1	1
47	6001508008	Resistencia fronti horizontal armario trop. / mant., 12 w		1		1	2
47	6001508010	Resistencia fronti vertical armario, 31 w			1	1	1
47	6001508009	Resistencia marco armario 1 cuerpo trop. / mant., 43 w	1	1			
47	6001508007	Resistencia marco armario 2 cuerpos trop. / mant., 57 w			1	1	1
48	6002000057	Sonda termostato, NTC 938 Ohm	1	1	1	1	1
49	6009990260	Juego cierre con llave puerta armario,	1	1	2	2	2
50	6009990293	Rejilla trasera armario GN, Acero 1360x260			1	1	1
50	6009990292	Rejilla trasera armario GN, Acero 660x260	1	1			
51	6001507004	Interruptor Iluminación, Unipolar rojo	1	1	1	1	1
52	6001509001	Tubo fluorescente, 15 w	1	1	2	2	2
53	6000202505	Proteccion fluorescente, Policarbonato traslucido 538 mm.	1	1	2	2	2
54	6001507022	Reactancia, 20 w	1	1			
54	6001507023	Reactancia, 40 w			1	1	1
55	6001507016	Cebador, 4 - 80 w	1	1	2	2	2
57	6001801008	Estante parrilla GN 2/1, Gastronorma 2/1 530x650	3	3	6	6	6
60	6009990039	Bisagra intermedia armario, apertura derecha, inox					1
60	6009990017	Bisagra intermedia armario, apertura izquierda, inox		1		1	1
64	6009991521	Conjunto Bisagra armario, TRS / 1D Doble muelle 2,8 mm	2	2	4	4	4
65	6009990150	Puerta cristal completa armario (grande), Marco aluminio 698x1566 + doble cristal	1		2	1	
66	6009990149	Puerta cristal completa armario (pequeña), Marco aluminio 698x780 + doble cristal		2		2	4
67	6001401002	Burlete puerta grande de cristal armario, 640x1525 UR-200-M	1		2	1	
68	6001401001	Burlete puerta pequeña de cristal armario, 640x740 UR-200-M		2		2	4
69	6002003001	Tirador puerta de cristal, E-222	1	2	2	3	4
122	6009990271	Embellecedor evaporador, Acero inox 1283x115			1	1	1
122	6009990273	Embellecedor evaporador, Acero inox 583x115	1	1			
125	6009990282	Protección evaporación automática, Acero 1340x150			1	1	1
125	6009990281	Protección evaporación automática, Acero 640x150	1	1			
126	6009992012	Bandeja evaporación automática, Acero inox 600x100	1	1	1	1	1
127	6001508006	Resistencia evaporación automática, 41 w	1	1	1	1	1