1	GRUPPO LAVAGGIO
2	GRUPPO VASCA
3	GRUPPO RISCIACQUO
4	GRUPPO RISCIACQUO
5	QUADRO ELETTRICO
6	QUADRO ELETTRICO
7	GRUPPO SOLLEVAMENTO
8	GRUPPO POMPA SCARICO
9	CARROZZERIA
10	GRUPPO BREAK TANK
11	DOSATORI
12	DOSATORI

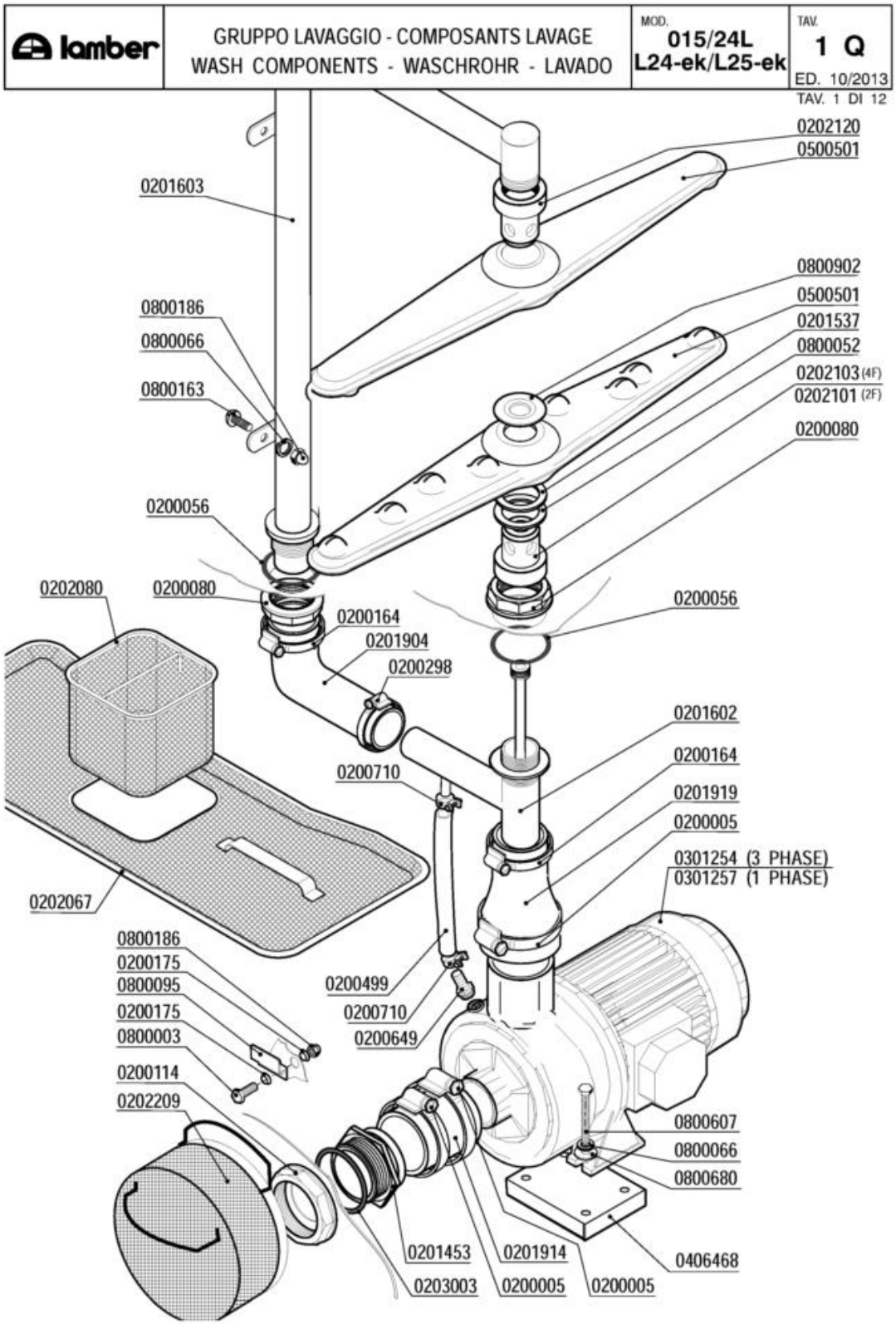
lamber
GRUPPO LAVAGGIO - COMPOSANTS LAVAGE
WASH COMPONENTS - WASCHROHR - LAVADO
MOD. 015/24L L24-ek/L25-ek
TAV. 1 Q
ED. 10/2013
TAV. 1 DI 12
0202120
0500501
0201603
0800902
0500501
0800186
0201537
0800066
0800052
0800163
0202103 (4F)
0202101 (2F)
0200080
0200056
0202080
0200080
0200056
0200164
0201904
0200298
0201602
0200164
0200710
0201919
0200005
0301254 (3 PHASE)
0301257 (1 PHASE)
0202067
0800186
0200175
0800095
0200175
0800003
0200114
0202209
0200499
0200710
0200649
0800607
0800066
0800680
0406468
0201453
0203003
0201914
0200005
0200005

Codice	Descrizione
0200005	Fascetta 50-70
0200056	OR 144 pilette 1" 1/4
0200080	Ghiera 1"1/42190
0200114	Dado piletta scarico 2" 2190
0200164	Fascetta 32-50
0200175	Guarnizione Nyltite M6
0200298	Fascetta 25-40
0200499	Tubo gomma 12x19,5 food quality
0200649	Portagomma ricircolo pompe DWO 5002
0200710	Fascetta robusta 14-27/12.7
0201453	Portagomma aspirazione ELLE 7859
0201537	Rondella usura mul.infer.lavaggio 9487
0201602	Collettore inferiore L25VST 8397
0201603	Condotta lavaggio rotante L25VST 8399
0201904	Manicotto LB 38x70+29x120 686-88
0201914	Manicotto Radior 60 h.50 4667
0201919	Manicotto ridotto ELLE 4666 60x43x150
0202067	Filtro vasca stampata ELLE
0202080	Filtro supplementare ELLE 140x140xh.120
0202101	Testina lavaggio d.18 2F NSF
0202103	Testina lavaggio d.18 4F NSF
0202120	Testina lavaggio d.22 4F NSF
0202209	Filtro aspirazione MATIC-ELLE
0203003	OR 162 Manicotto 2" aspirazione L24/L25
0301254	Elettropompa Hp 1,5 inox DWO150 L25
0301257	Elettropompa Hp 1,5 inox DWO150 MONO
0500501	Braccio di lavaggio 540/8F NSF
0800003	Vite inox TEM6x12
0800052	Rondella teflon 57x41x2
0800066	Rondella grower inox diam.6
0800095	Fermo asta traino Matic
0800163	Vite inox POELIER M6X10
0800186	Dado inox cieco M6
0800680	Rondella piana inox 8X24
0800902	Disco inox mulinello L25 2987 d.18

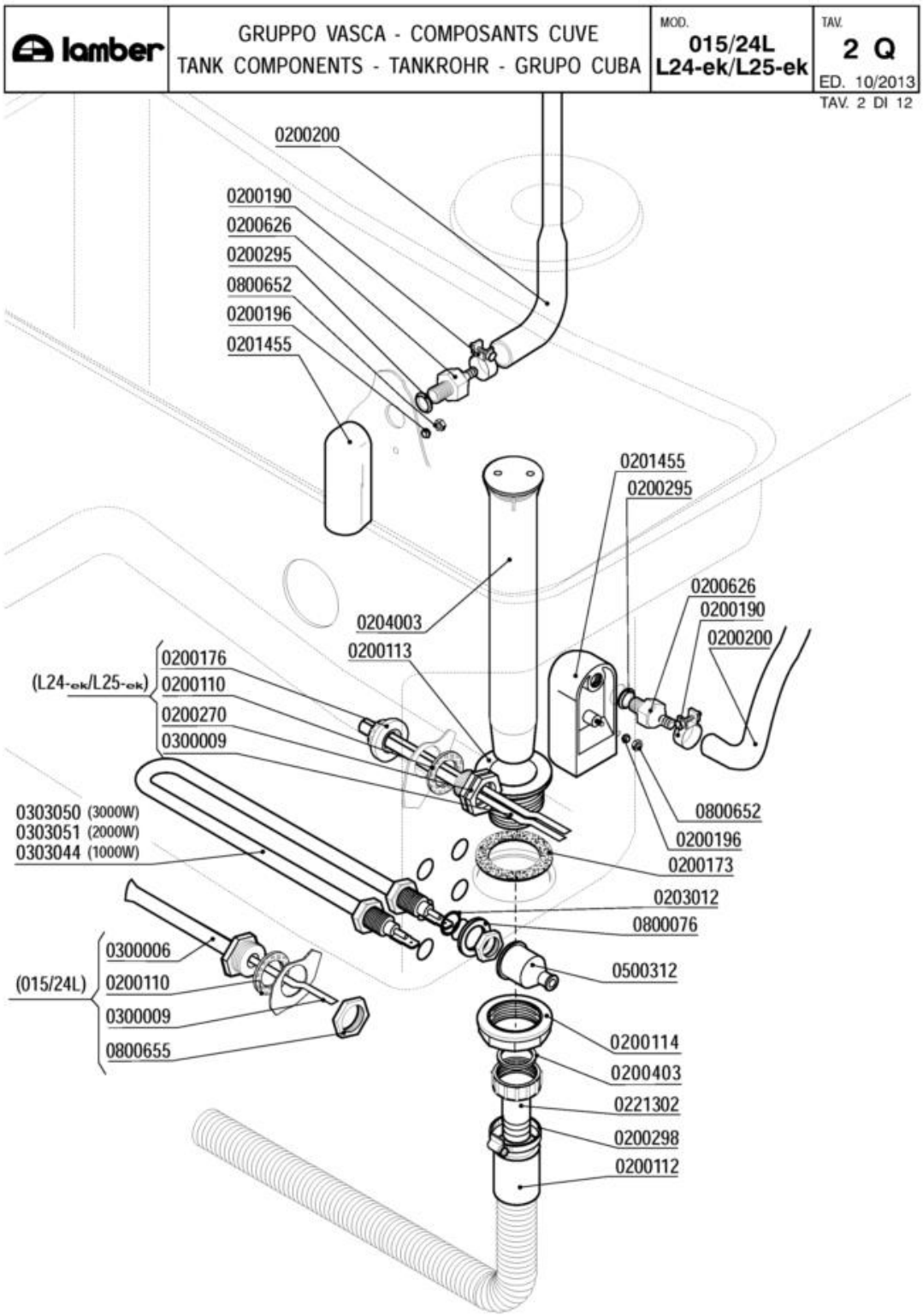
lamber
GRUPPO VASCA - COMPOSANTS CUVE
TANK COMPONENTS - TANKROHR - GRUPO CUBA
MOD. 015/24L L24-ek/L25-ek
TAV. 2 Q
ED. 10/2013
TAV. 2 DI 12
0200200
0200190
0200626
0200295
0800652
0200196
0201455
0201455
0200295
0200626
0200190
0200200
0204003
0200113
(L24-ek/L25-ek)
0200176
0200110
0200270
0300009
0303050 (3000W)
0303051 (2000W)
0303044 (1000W)
0800652
0200196
0200173
0203012
0800076
0500312
(015/24L)
0300006
0200110
0300009
0800655
0200114
0200403
0221302
0200298
0200112

Codice	Descrizione
0200110	Guarnizione piana 31x21x2
0200112	Tubo scarico d.28 DIR.C/317
0200113	Piletta scarico 007 Rif.18
0200114	Dado piletta scarico 2" 2190
0200173	Guarnizione gomma 75x58x2 Rif.19
0200176	Dado 1/2" 2190
0200190	Fascetta collare benzina 13x15
0200196	Guarnizione Nyltite M3
0200200	Tubo a pipa per pressostato
0200270	Guaina 1/2" ES25 doppia 7x8x120
0200295	Guarnizione Nyltite M12
0200298	Fascetta 25-40
0200403	Guarnizione piana 38x27x2 3794
0200626	Portagomma trappola aria ELLE 3381
0201455	Trappola d'aria anteriore L=85 mm
0203012	OR 112 VITON Resistenze LB VST
0204003	Troppopieno L25 45x370 6731
0221302	Raccordo scarico diritto 1"1/4x32
0300006	Guaina termostato inox
0300009	Molla a frizione Rif.134
0303044	Resistenza 1000W "U"-Boccole 1/4"L=190mm
0303050	Resistenza 3000W attacchi diritti MATIC
0303051	Resistenza 2000W 230V att.diritti M4
0500312	Cappuccio resistenze vasca MATIC 134200
0800076	Rondella piana FE diam.12
0800652	Dado inox autobloccante M3
0800655	Dado OT 1/2" nichelato

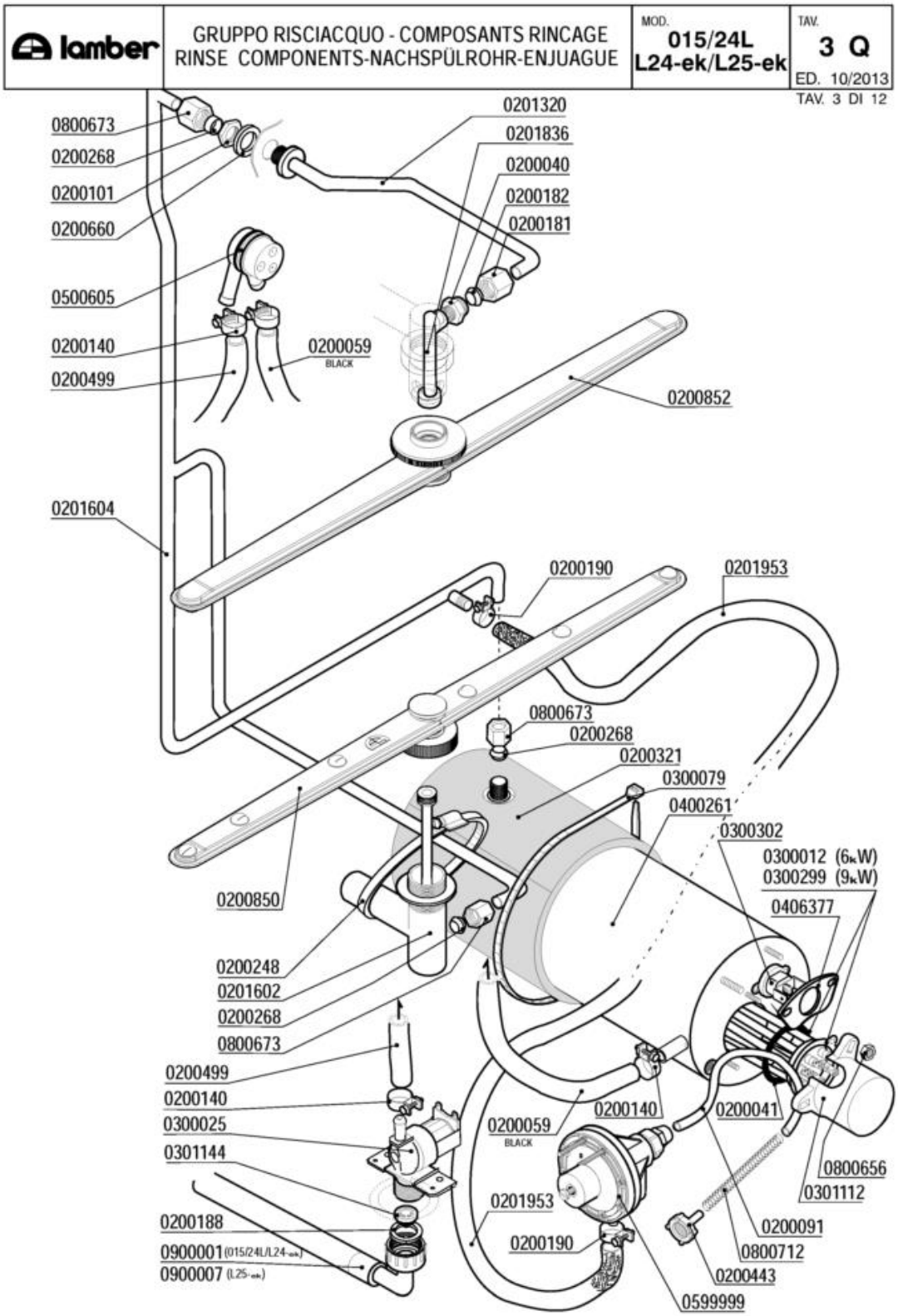
lamber
GRUPPO RISCIACQUO - COMPOSANTS RINCAGE
RINSE COMPONENTS-NACHSPÜLROHR-ENJUAGUE
MOD. 015/24L L24-ek/L25-ek
TAV. 3 Q
ED. 10/2013
TAV. 3 DI 12
0800673
0200268
0200101
0200660
0500605
0200140
0200499
0200059 BLACK
0201320
0201836
0200040
0200182
0200181
0200852
0201604
0200190
0201953
0800673
0200268
0200321
0300079
0400261
0300302
0300012 (6kW)
0300299 (9kW)
0406377
0200850
0200248
0201602
0200268
0800673
0200499
0200140
0300025
0301144
0200188
0900001 (015/24L/L24-ek)
0900007 (L25-ek)
0200059 BLACK
0200140
0200041
0800656
0301112
0201953
0200190
0200091
0800712
0200443
0599999

Codice	Descrizione
0200040	Nipplo risciacquo inox 3/8"-1/4" 492-97
0200041	OR 6225 resistenza boiler
0200059	Tubo gomma 10x17 food quality
0200091	Tubo cristallo PP 4x6
0200101	Dado inox 3/8" Gas 55-83
0200140	Fascetta collare 17x19
0200181	Dado bicono inox 3/8"x12 1040-91
0200182	Bicono OT 3/8"x12 1311-92
0200188	Guarnizione gomma 25x16x2
0200190	Fascetta collare benzina 13x15
0200248	Fascetta 60-80
0200268	Bicono TEFLON 3/8"x12
0200321	Coibentazione boiler 9lt 2129
0200443	Filtro fondo dos.idrico 3000
0200499	Tubo gomma 12x19,5 food quality
0200660	Rondella 27x17x3 risc.est.L20/25 5697
0200850	Mulinello risc. inox inferiore ELLE
0200852	Mulinello risc. inox superiore F-L
0201320	Asta risciacquo sup.L20/L25 DVGW 2748
0201602	Collettore inferiore L25VST 8397
0201604	Condotta risciacquo esterna L25VST 8400
0201836	Collettore mulinello risc.sup.ELLE 4294
0201953	Tubo dos./boiler silicone inox L=80 UL
0300012	Resistenza 6000W/3 230/400V flangia inox
0300025	Elettrovalvola 1 via 329069
0300079	Fascetta coib. boiler 5231-540-78
0300299	Resistenza 9000W 230/400V flangia inox
0300302	Termostato unipolare riarmo 105° BN5
0301112	Copriresistenza 1 elemento 3x6mm
0301144	Riduttore pressione 10 Litri/Min
0400261	Boiler 8lt L25
0406377	Piastrina termostato boiler DSP 7267
0500605	Valvola rompivuoto DVGW GD
0599999	Dosatore brillantante MOD.3000
0800656	Dado ottone esagonale M6
0800673	Dado bicono ottone 3/8"x12
0800712	Molla inox 160mm per tubo brillantante
0900001	Tubo carico gomma 90°C VDE
0900007	Tubo carico inox 3/4" DVGW/SVGW

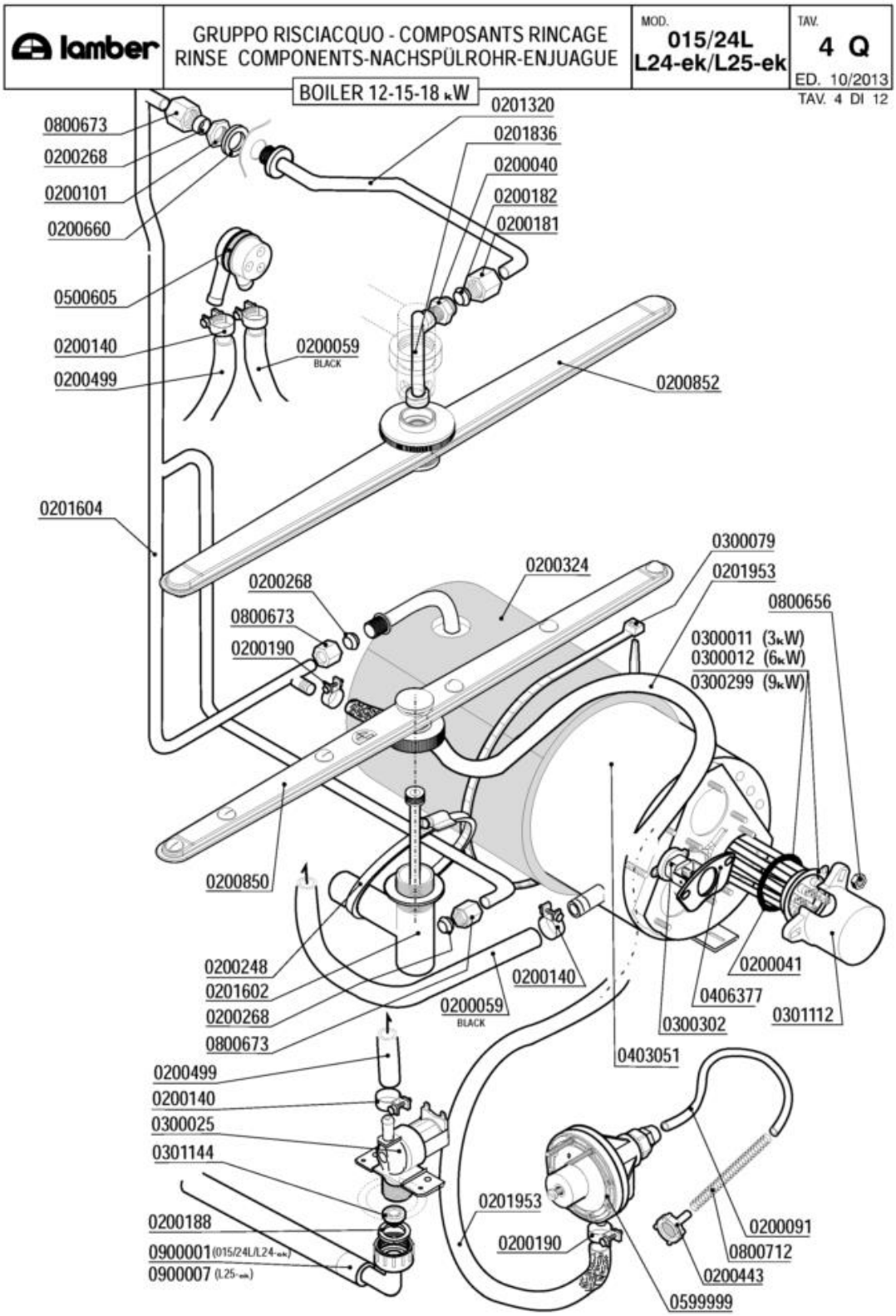
lamber
GRUPPO RISCIACQUO - COMPOSANTS RINCAGE
RINSE COMPONENTS-NACHSPÜLROHR-ENJUAGUE
MOD. 015/24L L24-ek/L25-ek
TAV. 4 Q
ED. 10/2013
TAV. 4 DI 12
BOILER 12-15-18 kW
0800673
0200268
0200101
0200660
0500605
0200140
0200499
0200059 BLACK
0201320
0201836
0200040
0200182
0200181
0200852
0201604
0200324
0300079
0201953
0800656
0300011 (3kW)
0300012 (6kW)
0300299 (9kW)
0200850
0200248
0201602
0200268
0800673
0200140
0200059 BLACK
0200041
0406377
0301112
0300302
0403051
0200499
0200140
0300025
0301144
0200188
0900001 (015/24L/L24-ek)
0900007 (L25-ek)
0201953
0200190
0200091
0800712
0200443
0599999

Codice	Descrizione
0200040	Nipplo risciacquo inox 3/8"-1/4" 492-97
0200041	OR 6225 resistenza boiler
0200059	Tubo gomma 10x17 food quality
0200091	Tubo cristallo PP 4x6
0200101	Dado inox 3/8" Gas 55-83
0200140	Fascetta collare 17x19
0200181	Dado bicono inox 3/8"x12 1040-91
0200182	Bicono OT 3/8"x12 1311-92
0200188	Guarnizione gomma 25x16x2
0200190	Fascetta collare benzina 13x15
0200248	Fascetta 60-80
0200268	Bicono TEFLON 3/8"x12
0200324	Pannello termoisolante 500x500x5 PE/R30
0200443	Filtro fondo dos.idrico 3000
0200499	Tubo gomma 12x19,5 food quality
0200660	Rondella 27x17x3 risc.est.L20/25 5697
0200850	Mulinello risc. inox inferiore ELLE
0200852	Mulinello risc. inox superiore F-L
0201320	Asta risciacquo sup.L20/L25 DVGW 2748
0201602	Collettore inferiore L25VST 8397
0201604	Condotta risciacquo esterna L25VST 8400
0201836	Collettore mulinello risc.sup.ELLE 4294
0201953	Tubo dos./boiler silicone inox L=80 UL
0300011	Resistenza 3000W/3 Rif.76 flangia inox
0300012	Resistenza 6000W/3 230/400V flangia inox
0300025	Elettrovalvola 1 via 329069
0300079	Fascetta coib. boiler 5231-540-78
0300299	Resistenza 9000W 230/400V flangia inox
0300302	Termostato unipolare riarmo 105º BN5
0301112	Copriresistenza 1 elemento 3x6mm
0301144	Riduttore pressione 10 Litri/Min
0403051	Boiler 12-15-18kW d.215 ELLE-L25
0406377	Piastrina termostato boiler DSP 7267
0500605	Valvola rompivuoto DVGW GD
0599999	Dosatore brillantante MOD.3000
0800656	Dado ottone esagonale M6
0800673	Dado bicono ottone 3/8"x12
0800712	Molla inox 160mm per tubo brillantante
0900001	Tubo carico gomma 90ºC VDE
0900007	Tubo carico inox 3/4" DVGW/SVGW

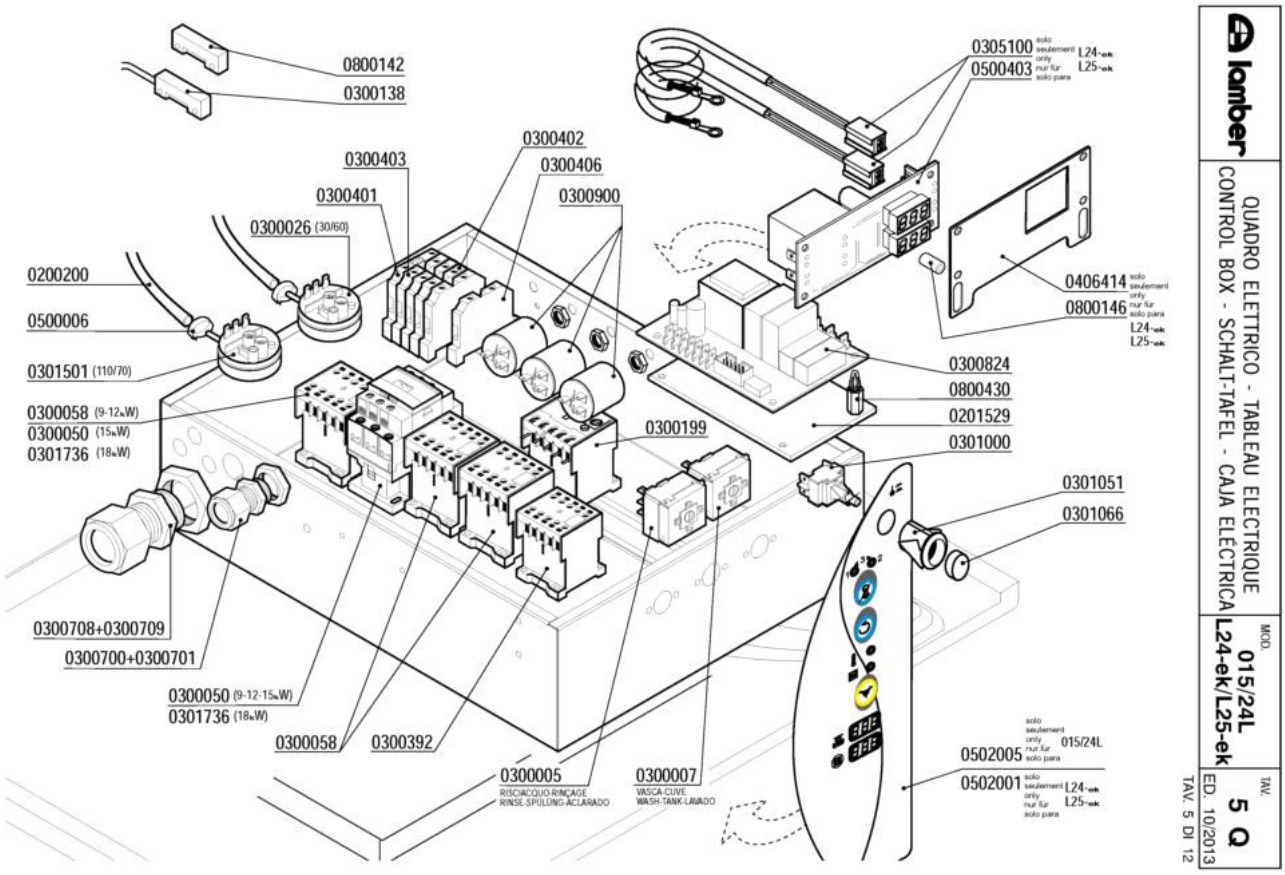
0800142
0300138
0300402
0300403
0300406
0300401
0300900
0300026 (30/60)
0200200
0500006
0301501 (110/70)
0300058 (9-12₄W)
0300050 (15₄W)
0301736 (18₄W)
0300199
0305100 solo seulement only nur für solo para L24-ek L25-ek
0500403
0406414 solo seulement only nur für solo para L24-ek L25-ek
0800146
0300824
0800430
0201529
0301000
0301051
0301066
0300708+0300709
0300700+0300701
0300050 (9-12-15₄W)
0301736 (18₄W)
0300058
0300392
0300005 RISCIACQUO-RINCAGE RINSE-SPÜLUNG-ACLARADO
0300007 VASCA-CUVE WASH-TANK-LAVADO
0502005 solo seulement only nur für solo para 015/24L
0502001 solo seulement only nur für solo para L24-ek L25-ek
lamber
QUADRO ELETTRICO - TABLEAU ELECTRIQUE
CONTROL BOX - SCHALT-TAFEL - CAJA ELECTRICA
MOD. 015/24L L24-ek/L25-ek
TAV. 5 Q
ED. 10/2013
TAV. 5 DI 12

Codice	Descrizione
0200200	Tubo a pipa per pressostato
0201529	Piastrina isolante timer 7461
0300005	Termostato 90ºC c.2000 1NONC boiler IMIT
0300007	Termostato 80ºC c.2100V.1NANC vasca IMIT
0300026	Pressostato 60/30 16A 1NONC
0300050	Contattore 25A 4NO 230V 50Hz 2172
0300058	Contattore 20A 4NO 230V LC1-K0610M7 TEL.
0300138	Micro contatto magnetico 1NO +0800142
0300199	Relé termico 16A 2,6-3,7 16A
0300392	Contattore 16A 3NO1NC AUX LS07.01
0300401	Morsetto 6 mmq Terra Giallo-Verde
0300402	Morsetto 6 mmq beige
0300403	Morsetto 6 mmq neutro blu
0300406	Morsetto 4 mmq rosso
0300700	Pressacavo PG 13,5
0300701	Controdado PG13,5
0300708	Pressacavo PG29
0300709	Controdado PG29
0300824	Timer elettronico lavastoviglie ...-ek
0300900	Filtro antidisturbo 411135001
0301000	Interruttore bip. 0V 2N0 16 amp COMPLETO
0301051	Supporto tasto ovale
0301066	Tasto verde ovale
0301501	Pressostato 110/70
0301736	Contattore 32A/AC1 4NA1NC 230V
0305100	Prolunga sonda termometri F-LB
0406414	Squadretta termom.elettronici L25 7658
0500006	Fascetta SNP2/CLIC 11,5-13,5
0500403	Termometro doppio elettronico 230V
0502001	Tastiera membrana ELLE L25ek
0502005	Tastiera membrana ELLE LAMBER
0800142	Magnete rett. NEODIMIO M303NA "L25"
0800146	Distanziale AVP M3x10 term.digit.GI.
0800430	Distanziatore CF06 schede elettron.h.15

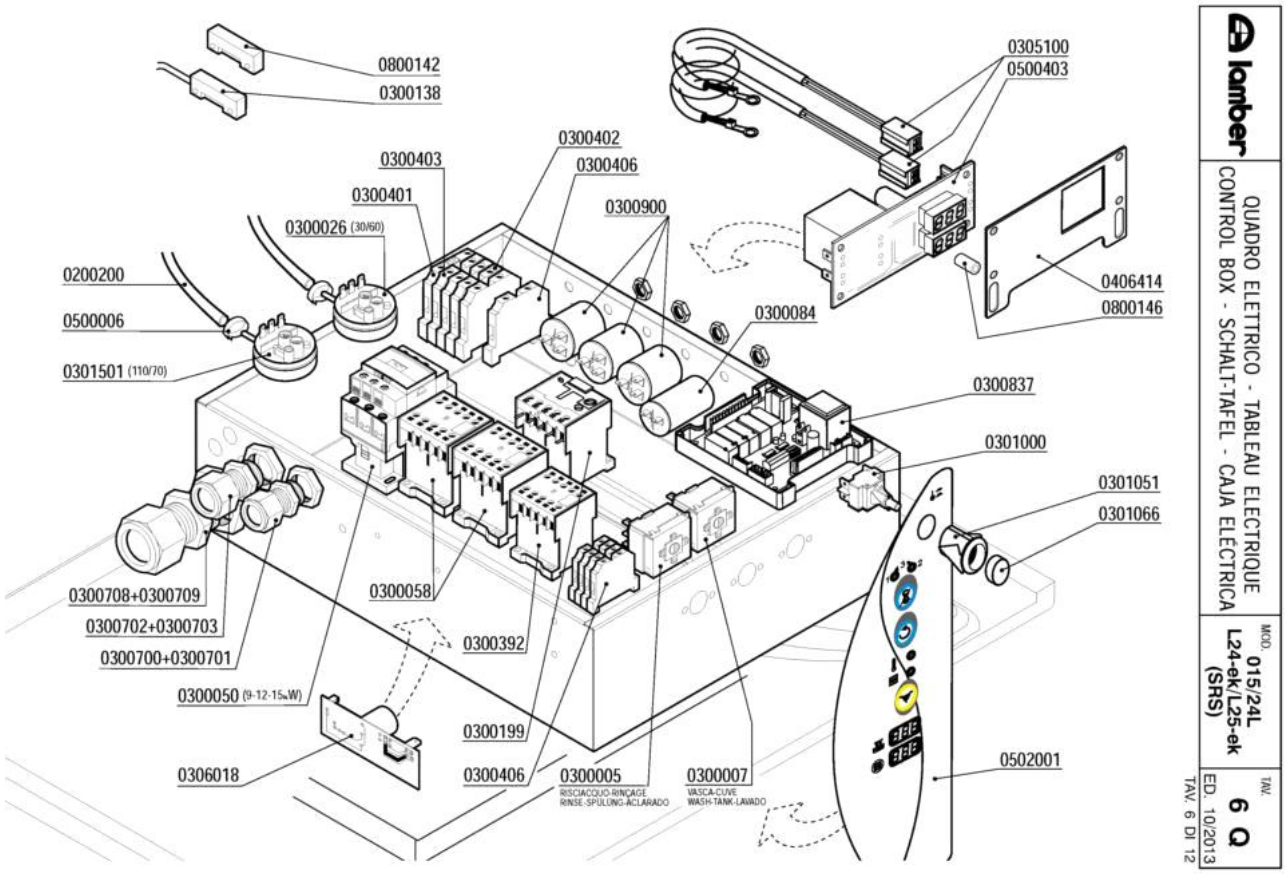
0800142
0300138
0300403
0300402
0300406
0300401
0300900
0300026 (30/60)
0200200
0500006
0301501 (110/70)
0305100
0500403
0406414
0800146
0300084
0300837
0301000
0301051
0301066
0300708+0300709
0300702+0300703
0300700+0300701
0300050 (9-12-15kW)
0300058
0300392
0300199
0306018
0300406
0300005
RISCIACQUO-RINÇAGE
RINSE-SPÜLUNG-ACLARADO
0300007
VASCA-CUVE
WASH-TANK-LAVADO
0502001
lamber
QUADRO ELETTRICO - TABLEAU ELECTRIQUE
CONTROL BOX - SCHALT-TAFEL - CAJA ELÉCTRICA
MOD.
015/24L
L24-ek/L25-ek
(SRS)
TAV.
6 Q
ED. 10/2013
TAV. 6 DI 12

Codice	Descrizione
0200200	Tubo a pipa per pressostato
0300005	Termostato 90ºC c.2000 1NONC boiler IMIT
0300007	Termostato 80ºC c.2100V.1NANC vasca IMIT
0300026	Pressostato 60/30 16A 1NONC
0300050	Contattore 25A 4NO 230V 50Hz 2172
0300058	Contattore 20A 4NO 230V LC1-K0610M7 TEL.
0300138	Micro contatto magnetico 1NO +0800142
0300199	Relé termico 16A 2,6-3,7 16A
0300392	Contattore 16A 3NO1NC AUX LS07.01
0300401	Morsetto 6 mmq Terra Giallo-Verde
0300402	Morsetto 6 mmq beige
0300403	Morsetto 6 mmq neutro blu
0300406	Morsetto 4 mmq rosso
0300700	Pressacavo PG 13,5
0300701	Controdado PG13,5
0300702	Pressacavo PG16
0300703	Controdado PG16 "HEICO"
0300708	Pressacavo PG29
0300709	Controdado PG29
0300837	Timer L305-CV 5
0300900	Filtro antidisturbo 411135001
0301000	Interruttore bip. 0V 2N0 16 amp COMPLETO
0301051	Supporto tasto ovale
0301066	Tasto verde ovale
0301501	Pressostato 110/70
0305100	Prolunga sonda termometri F-LB
0306018	Scheda buzzer LC305-CV
0406414	Squadretta termom.elettronici L25 7658
0500006	Fascetta SNP2/CLIC 11,5-13,5
0500403	Termometro doppio elettronico 230V
0502001	Tastiera membrana ELLE L25ek
0800142	Magnete rett. NEODIMIO M303NA "L25"
0800146	Distanziale AVP M3x10 term.digit.GI.

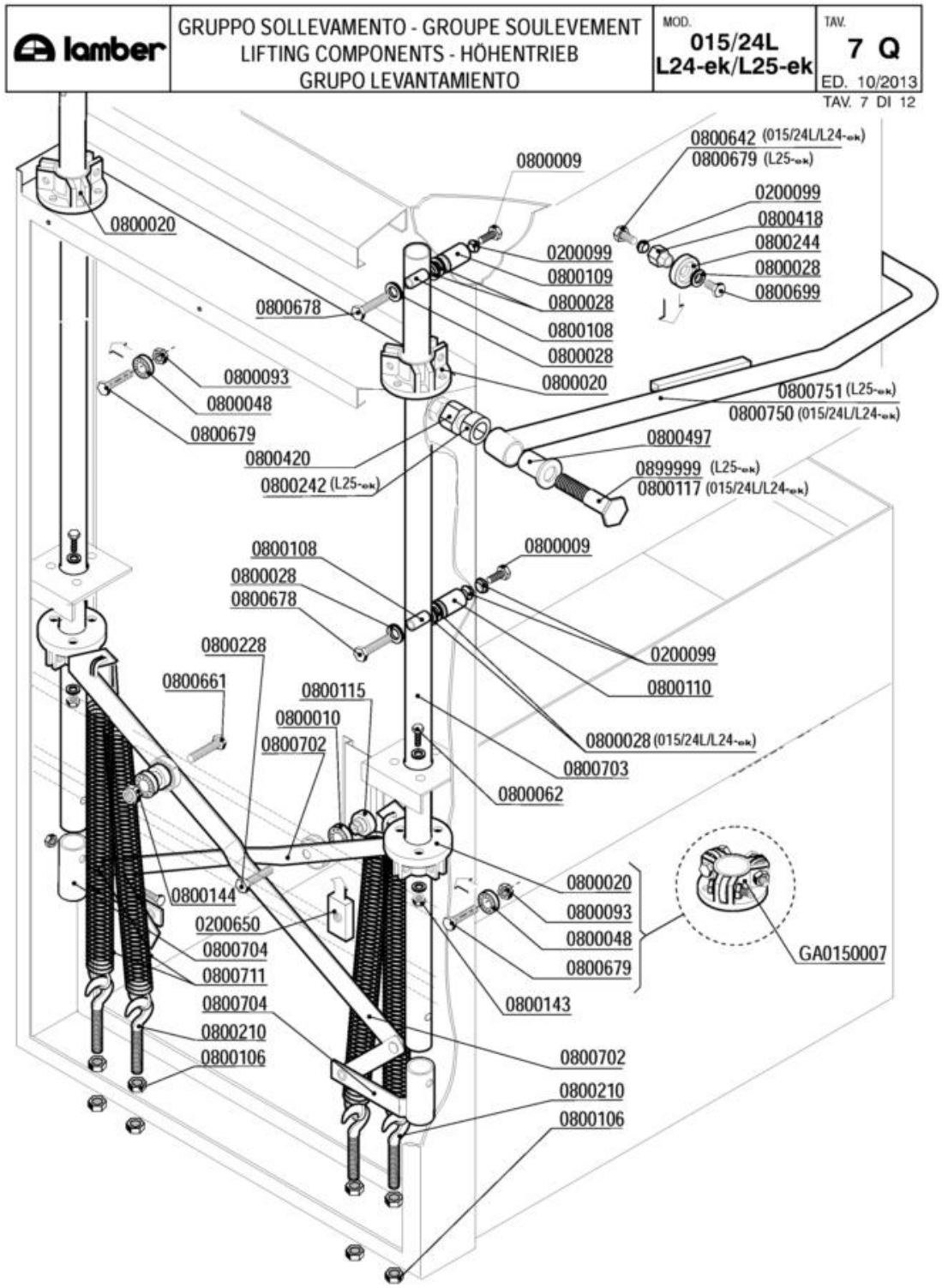
lamber
GRUPPO SOLLEVAMENTO - GROUPE SOULEVEMENT
LIFTING COMPONENTS - HÖHENTRIEB
GRUPO LEVANTAMIENTO
MOD. 015/24L L24-ek/L25-ek
TAV. 7 Q
ED. 10/2013
TAV. 7 DI 12
0800642 (015/24L/L24-ek)
0800679 (L25-ek)
0800009
0200099
0800418
0800244
0800028
0800699
0800020
0200099
0800109
0800028
0800678
0800108
0800028
0800020
0800093
0800048
0800679
0800420
0800242 (L25-ek)
0800751 (L25-ek)
0800750 (015/24L/L24-ek)
0800497
0899999 (L25-ek)
0800117 (015/24L/L24-ek)
0800108
0800028
0800678
0800009
0800228
0800661
0800115
0800010
0800702
0200099
0800110
0800028 (015/24L/L24-ek)
0800703
0800062
0800020
0800093
0800048
0800679
GA0150007
0800143
0800144
0200650
0800704
0800711
0800704
0800210
0800106
0800702
0800210
0800106

Codice	Descrizione
0200099	Guarnizione Nyltite M8
0200650	Piatto FE-ZN 20x10x40 M10 ELLE 5024
0800009	Vite inox TEM8x15
0800010	Cuscinetto 6002 asta sollevamento
0800028	Rondella piana inox d.8
0800048	Cuscinetto RDP 23/9,4/8 per sollevamento
0800062	Vite inox TEM6x20
0800093	Dado autobloccante M8 zincato
0800106	Dado FE M10 zincato
0800108	Inserto tubo sollevamento 8x13x31 252-83
0800109	Distanziale OT M8x16x31 capot ELLE 5091
0800110	Distanziale OT 8x16x36 capot ELLE 5091
0800115	Perno asta sollevamento 254-83
0800117	Perno maniglione 015/24L
0800143	Dado autobloccante M6 zincato
0800144	Dado autobloccante M10 zincato
0800210	Vite tirante con gancio M10x60
0800228	Vite FE 8,8 M10x35
0800242	Distanziale maniglione L25 liscio 349
0800244	Rullino capot PP 35x12 856-89
0800418	Distanziale rullino ELLE 4511/98
0800420	Distanziale maniglione M16x18 349
0800497	Bussola perno maniglione
0800642	Vite inox TEM8x10
0800661	Vite FE-ZN 8.8 M10x40
0800678	Vite inox TEM8X50
0800679	Vite inox TEM8X30
0800699	Vite inox TEM8x10 testa h.2,2
0800702	Asta sollevamento L25
0800703	Tubo sollevamento capot L-L25 4291-98
0800704	Supporto sollevamento L25 1810
0800711	Molla sollevamento L23..L25 gancio lungo
0800750	Maniglione ELLE 4292-98
0800751	Maniglione L25 4295-98
0899999	Perno maniglione L25
GA0150007	Gruppo gabbia cuscinetti ELLE

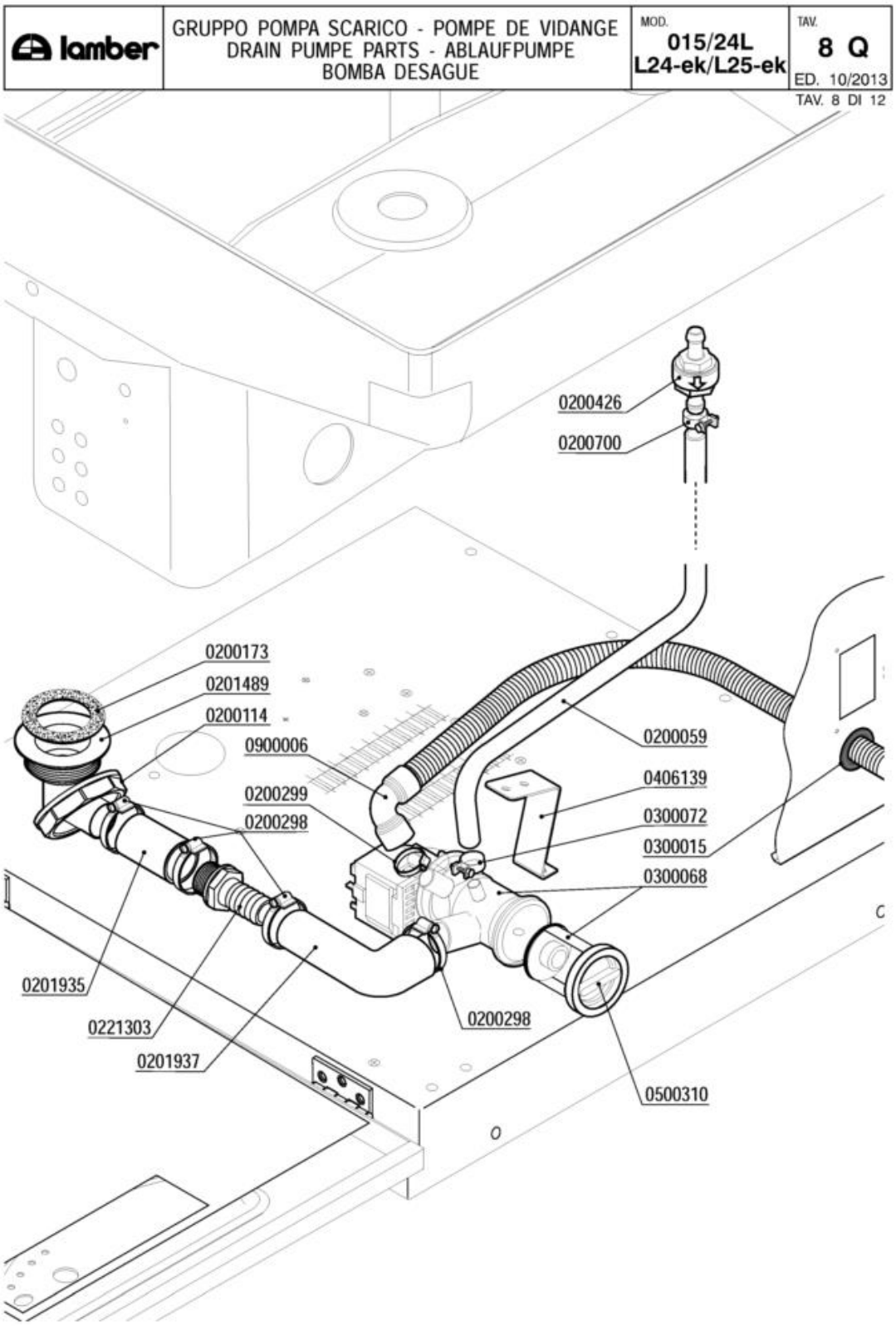
lamber
GRUPPO POMPA SCARICO - POMPE DE VIDANGE
DRAIN PUMPE PARTS - ABLAUFPUMPE
BOMBA DESAGUE
MOD. 015/24L L24-ek/L25-ek
TAV. 8 Q
ED. 10/2013
TAV. 8 DI 12
0200426
0200700
0200173
0201489
0200114
0900006
0200299
0200298
0200059
0406139
0300072
0300015
0300068
0201935
0221303
0201937
0200298
0500310

Codice	Descrizione
0200059	Tubo gomma 10x17 food quality
0200114	Dado piletta scarico 2" 2190
0200173	Guarnizione gomma 75x58x2 Rif.19
0200298	Fascetta 25-40
0200299	Fascetta 20-32
0200426	Valvola antiritorno dep AuK WZ-165-004
0200700	Fascetta collare benzina 16x18
0201489	Piletta scarico L25 PS 9388-9439
0201935	Manicotto Pompa Scarico 7052
0201937	Tubo gomito Pompa Scarico LB VST 7765
0221303	Portagomma 1"X25
0300015	Passafilo 35541 sfiato vapore
0300068	Elettropompa scarico 40W/230/50 FILTRO
0300072	Fascetta nylon 5215-200-48
0406139	Squadretta pompa scarico PLASET 5045
0500310	TAPPO FILTRO POMPA SCARICO
0900006	Tubo scarico d.19,5 per pompa scarico

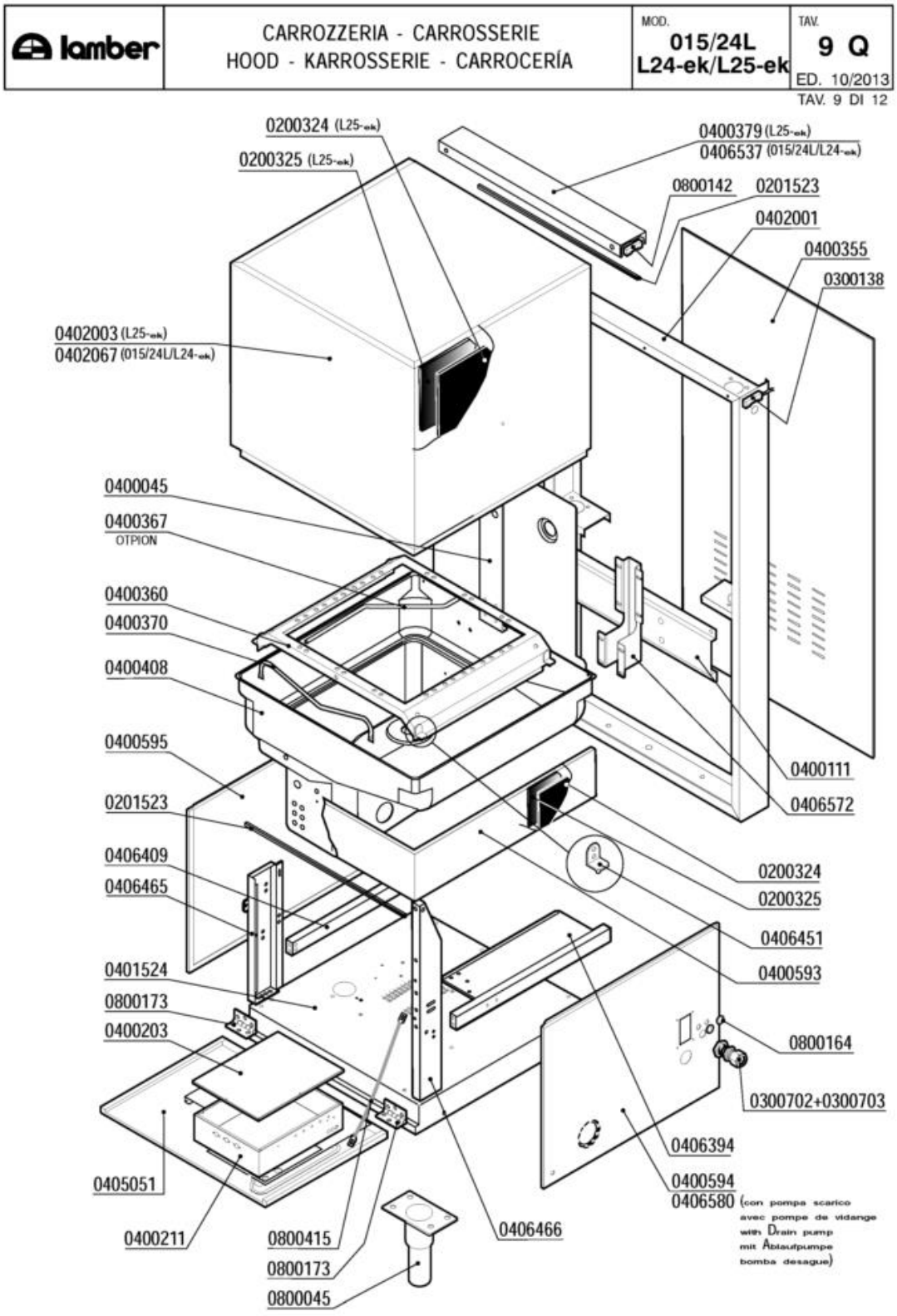
lamber
CARROZZERIA - CARROSSERIE
HOOD - KARROSSERIE - CARROCERÍA
MOD. 015/24L L24-ek/L25-ek
TAV. 9 Q
ED. 10/2013
TAV. 9 DI 12
0200324 (L25-ek)
0200325 (L25-ek)
0400379 (L25-ek)
0406537 (015/24L/L24-ek)
0800142
0201523
0402001
0400355
0300138
0402003 (L25-ek)
0402067 (015/24L/L24-ek)
0400045
0400367
OTPION
0400360
0400370
0400408
0400595
0201523
0406409
0406465
0401524
0800173
0400203
0405051
0400211
0800415
0800173
0800045
0406466
0400111
0406572
0200324
0200325
0406451
0400593
0800164
0300702+0300703
0406394
0400594
0406580 (con pompa scarico
avec pompe de vidange
with Drain pump
mit Ablaufpumpe
bomba desague)

Codice	Descrizione
0200324	Pannello termoisolante 500x500x5 PE/R30
0200325	Pannello fonoassorbente 500x500x8 MTP/30
0201523	Profilo adesivo POR 15x8
0300138	Micro contatto magnetico 1NO +0800142
0300702	Pressacavo PG16
0300703	Controdado PG16 "HEICO"
0400045	Piastra supp.lav.risc.L20/L23/L25
0400111	Traverso colonna sollev. 01524L 1211
0400203	Coperchio cassetta ELLE
0400355	Pannello retro L24-L25 1212
0400360	Guida cestello L23-015/24L-L25
0400367	Supporto cesto guida ang/estraibile 8098
0400370	Fermo cestello ELLE
0400379	Copritubi capot L25 1380
0400408	Vasca a sedia L25
0400593	Pannello coibentazione vasca L25 7269
0400594	Pannello laterale DX basam. L20-L25 7383
0400595	Pannello laterale SX basam.L20/L25 7462
0402001	Colonna 015/24L
0402003	Capot L25 coibentata
0402067	Capot 015/24L bombata
0405051	Pannello comando L25 imbutito 7291
0406394	Traverso supporto boiler L25 7277-04
0406409	Traverso rinforzo SX basamento L25 7583
0406451	Squadretta guida estraibile L25 8093
0406572	Traverso verticale vasca ELLEVST 8105
0800045	Piedino inox 2"x160 100x85x2,5
0800142	Magnete rett. NEODIMIO M303NA "L25"
0800164	Boccola dosatore risciacquo
0800173	Cerniera pannello anteriore ELLE
0800415	Fune tirante quadro comando ELLE

lamber	GRUPPO BREAK TANK - COMPOSANTS BREAK TANK BREAK TANK COMPONENTS-BREAK TANK-ROHR GRUPO BREAK TANK	MOD. 015/24L L24-ek/L25-ek	TAV. 10 Q ED. 10/2013

TAV. 10 DI 12

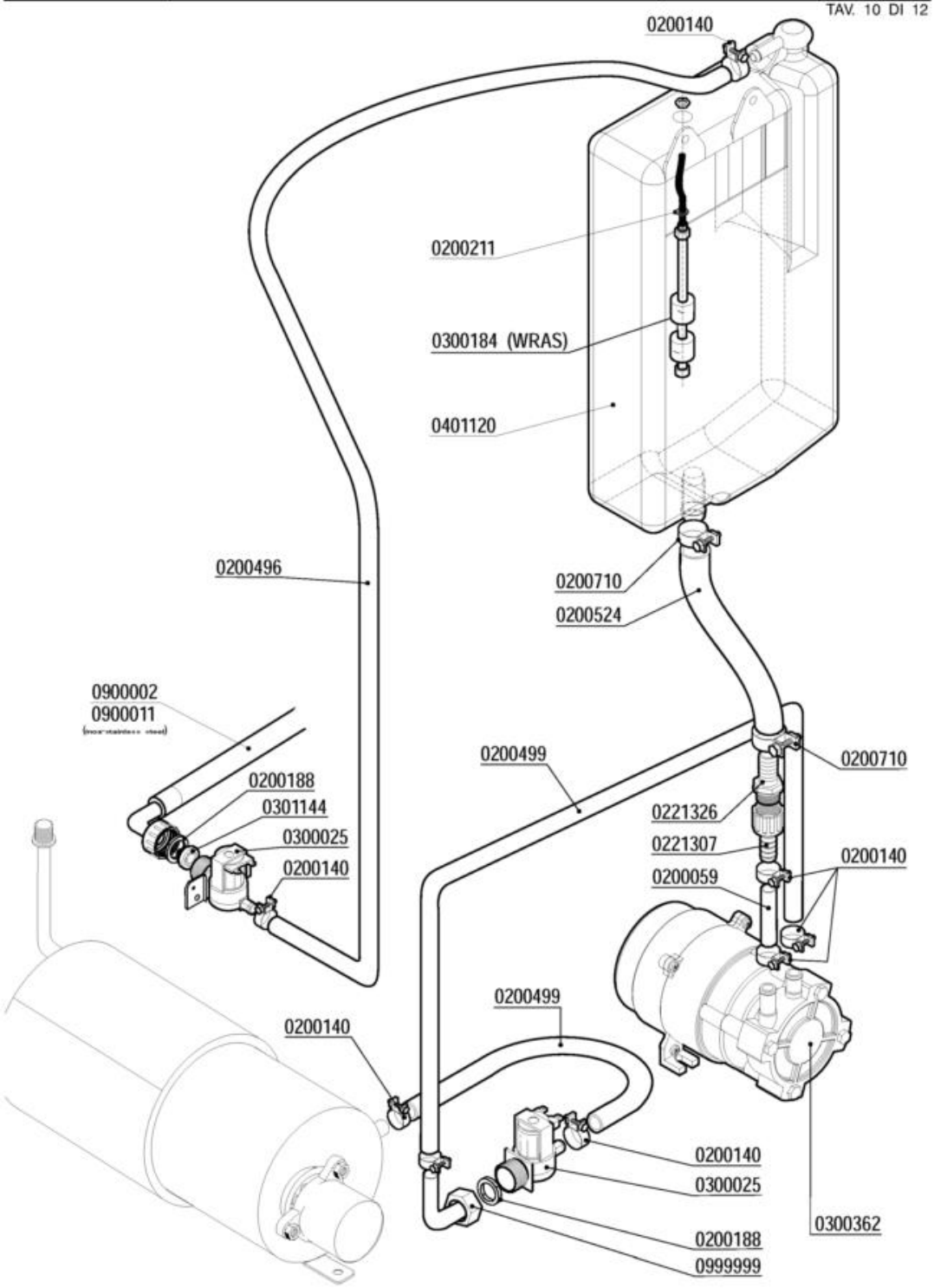

Codice	Descrizione
0200059	Tubo gomma 10x17 food quality
0200140	Fascetta collare 17x19
0200188	Guarnizione gomma 25x16x2
0200211	OR 3030 Livelli A81/Tappo M10x1
0200496	Tubo 10x18 WRAS - Miflex
0200499	Tubo gomma 12x19,5 food quality
0200524	Tubo THERMOPRESS D.20x30,5
0200710	Fascetta robusta 14-27/12.7
0221307	Portagomma c/ghiera 3/4"x12
0300025	Elettrovalvola 1 via 329069
0300184	Controllo 2 livelli BREAK TANK WRAS
0300362	Elettropompa HP O,5 LGB PSV45 break tank
0301144	Riduttore pressione 10 Litri/Min
0401120	Vasca BREAK TANK ELLE 6221/6222/6251
0999999	Portag.gomito/ghiera 3/4x12 2121

lamber	DOSATORI - DOSEURS DISPENSERS - DOSIERGERÄTE-DOSIFICADORES	MOD. 015/24L L24-ek/L25-ek	TAV. 11 Q ED. 10/2013

TAV. 11 DI 12

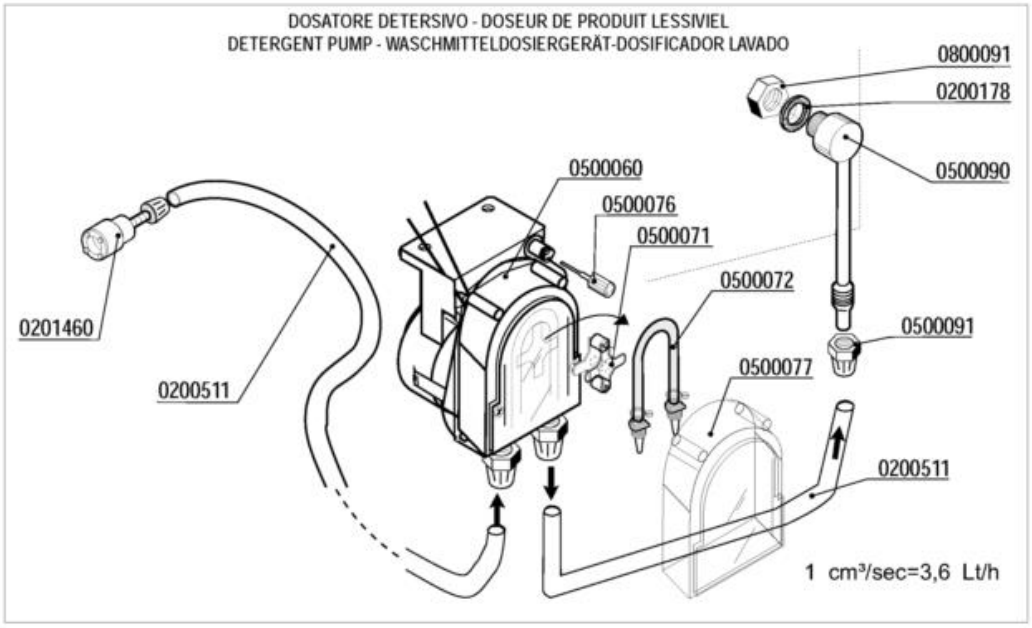

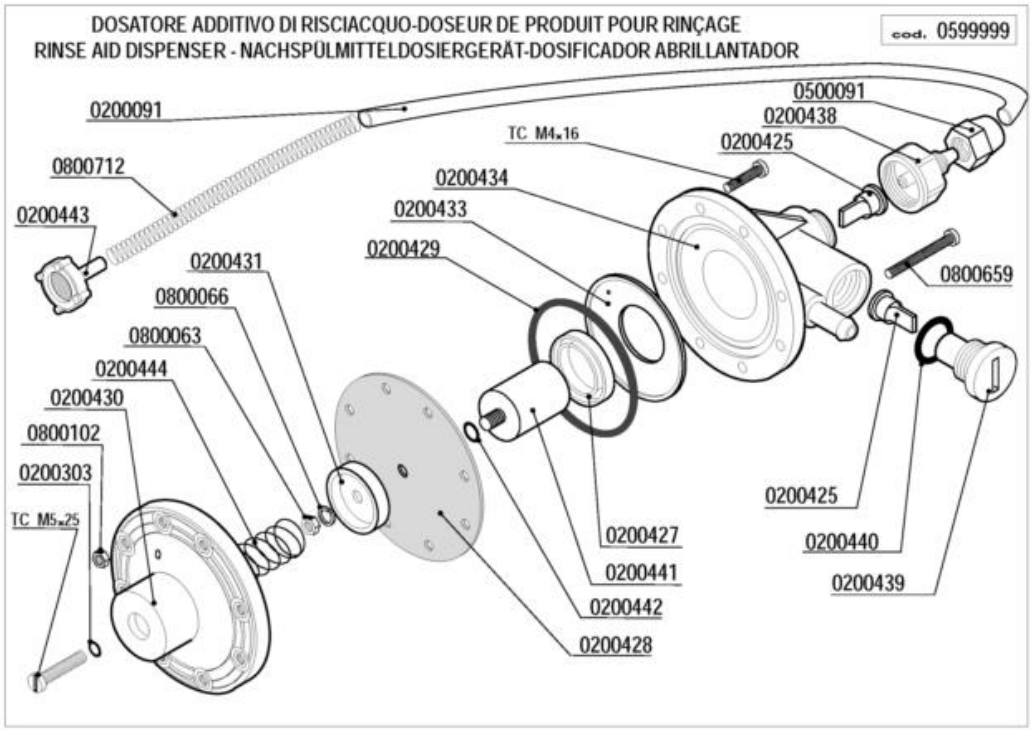

Codice	Descrizione
0200091	Tubo cristallo PP 4x6
0200178	Guarnizione piana 19x12x2 Rif.121
0200303	OR 2021 ugelli risciacquo mescola FDA
0200425	Valvola Dosatore Brillantante
0200427	Anello MIN VITON Dosatore Idrico 3000
0200428	Membrana Dosatore Idrico mod.3000
0200429	OR 3218 Dosatore Idrico mod.3000
0200431	Rosetta guida molla dos.idrico mod.3000
0200433	Flangia interna dosatore idrico mod.3000
0200434	Corpo dosatore idrico mod.3000
0200438	Raccordo aspirazione dos.idrico 3000
0200439	Tappo portavalvola dos.idrico 3000
0200440	Guarnizione OR 3056 dos.idrico 3000
0200441	Kit pistone completo dos.idrico 3000
0200442	OR 2025 Dosatore Idrico 3000
0200443	Filtro fondo dos.idrico 3000
0200511	Tubo PVC cristallo 4x6 rosso (detersivo)
0201460	Filtro inox di fondo dosatore lavaggio
0500060	Dosatore detersivo tempo pausa F92
0500071	Croce portarullini peristaltica 1PRL001
0500072	Tubo SANTOPRENE peris.ET. new model
0500076	Manopola trimmer dostore 403307
0500077	Coperchio peristaltica PDP F ET.
0500090	Iniettore inox detersivo 2101/2103/1821
0500091	Dado PVC iniettore detersivo 2102
0599999	Dosatore brillantante MOD.3000
0800063	Dado inox M6
0800066	Rondella grower inox diam.6
0800091	Dado inox M12
0800102	Dado inox M4
0800659	Vite inox TCTCR M4x40
0800712	Molla inox 160mm per tubo brillantante

lamber	DOSATORI - DOSEURS DISPENSERS - DOSIERGERÄTE-DOSIFICADORES	MOD. 015/24L L24-ek/L25-ek (SRS)	TAV. 12 Q ED. 10/2013

TAV. 12 DI 1

DOSATORE DETERSIVO - DOSEUR DE PRODUIT LESSIVIEL
DETERGENT PUMP - WASCHMITTELDOSIERGERÄT-DOSIFICADOR LAVADO

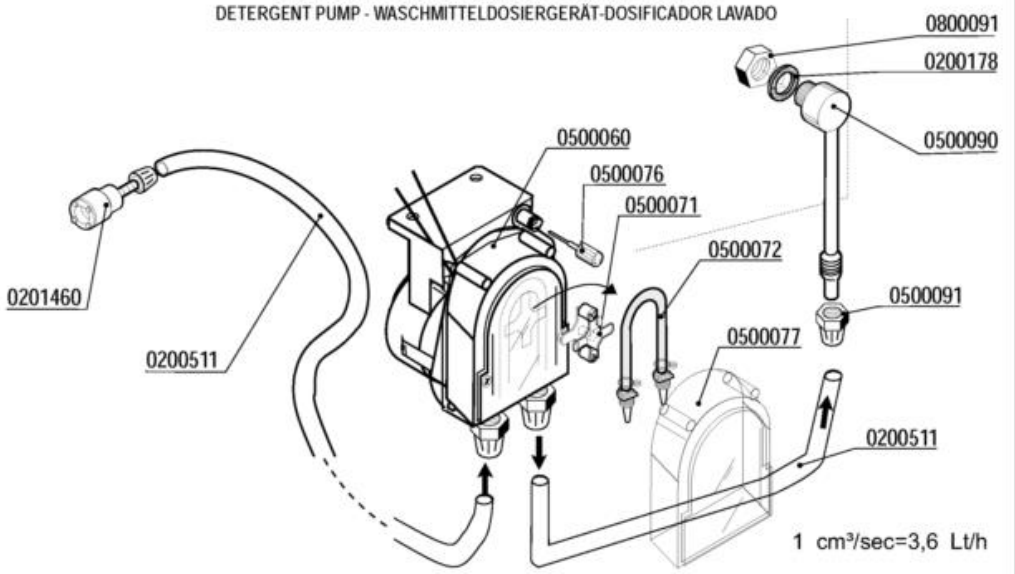

DOSATORE ADDITIVO DI RISCIACQUO-DOSEUR DE PRODUIT POUR RINÇAGE
RINSE AID DISPENSER - NACHSPÜLMITTELDOSIERGERÄT-DOSIFICADOR ABRILLANTADOR

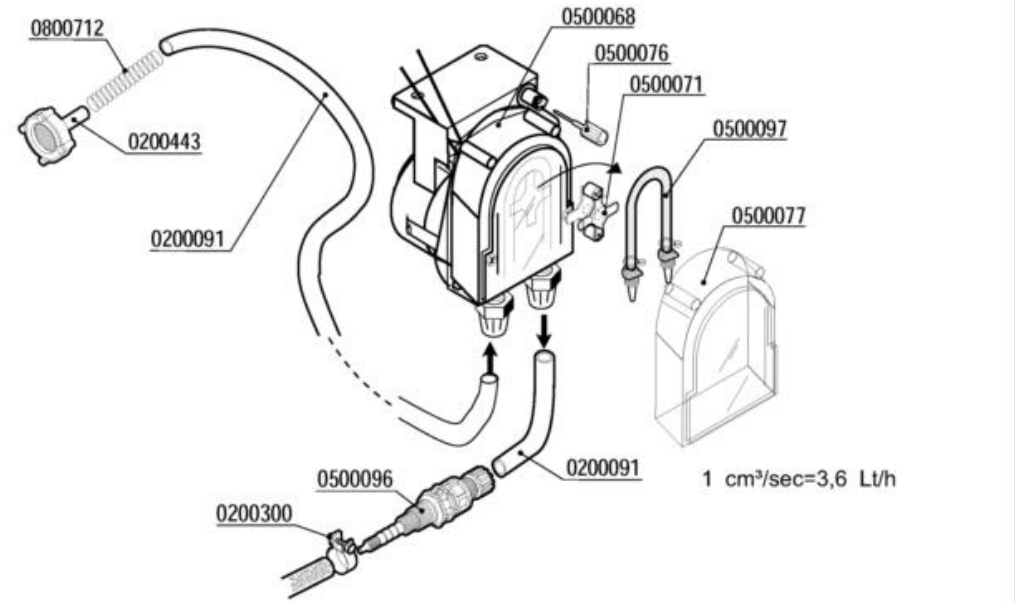

Codice	Descrizione
0200091	Tubo cristallo PP 4x6
0200178	Guarnizione piana 19x12x2 Rif.121
0200300	Fascetta collare benzina 15x17
0200443	Filtro fondo dos.idrico 3000
0200511	Tubo PVC cristallo 4x6 rosso (detersivo)
0201460	Filtro inox di fondo dosatore lavaggio
0500060	Dosatore detersivo tempo pausa F92
0500068	Dosatore risciacquo peristaltico SILICONE
0500071	Croce portarullini peristaltica 1PRL001
0500072	Tubo SANTOPRENE peris.ET. new model
0500076	Manopola trimmer dostore 403307
0500077	Coperchio peristaltica PDP F ET.
0500090	Iniettore inox detersivo 2101/2103/1821
0500091	Dado PVC iniettore detersivo 2102
0500096	Valvola iniezione brill.plastica NSF
0500097	Tubo peristaltica 0500060 SILICONE
0800091	Dado inox M12
0800712	Molla inox 160mm per tubo brillantante