1	GRUPPO LAVAGGIO
2	VASCA LAVAGGIO
3	GRUPPO PRE-RISCIACQUO
4	VASCA RISCIACQUO
5	GRUPPO RISCIACQUO
6	GUIDA ECONOMIZZATORI
7	GRUPPO TRAINO
8	GRUPPO PIGNONE TRAINO
9	GRUPPO PRELAVAGGIO
10	VASCA PRELAVAGGIO
11	GUIDA PRELAVAGGIO
12	CASSETTA ELETTRICA AUSILIARIA
13	CASSETTA ELETTRICA
14	CARROZZERIA
15	CARROZZERIA
16	CARROZZERIA
17	CARROZZERIA
18	SPORTELLO CONTROBILANCIATO
19	LIMITATORE DI COPPIA

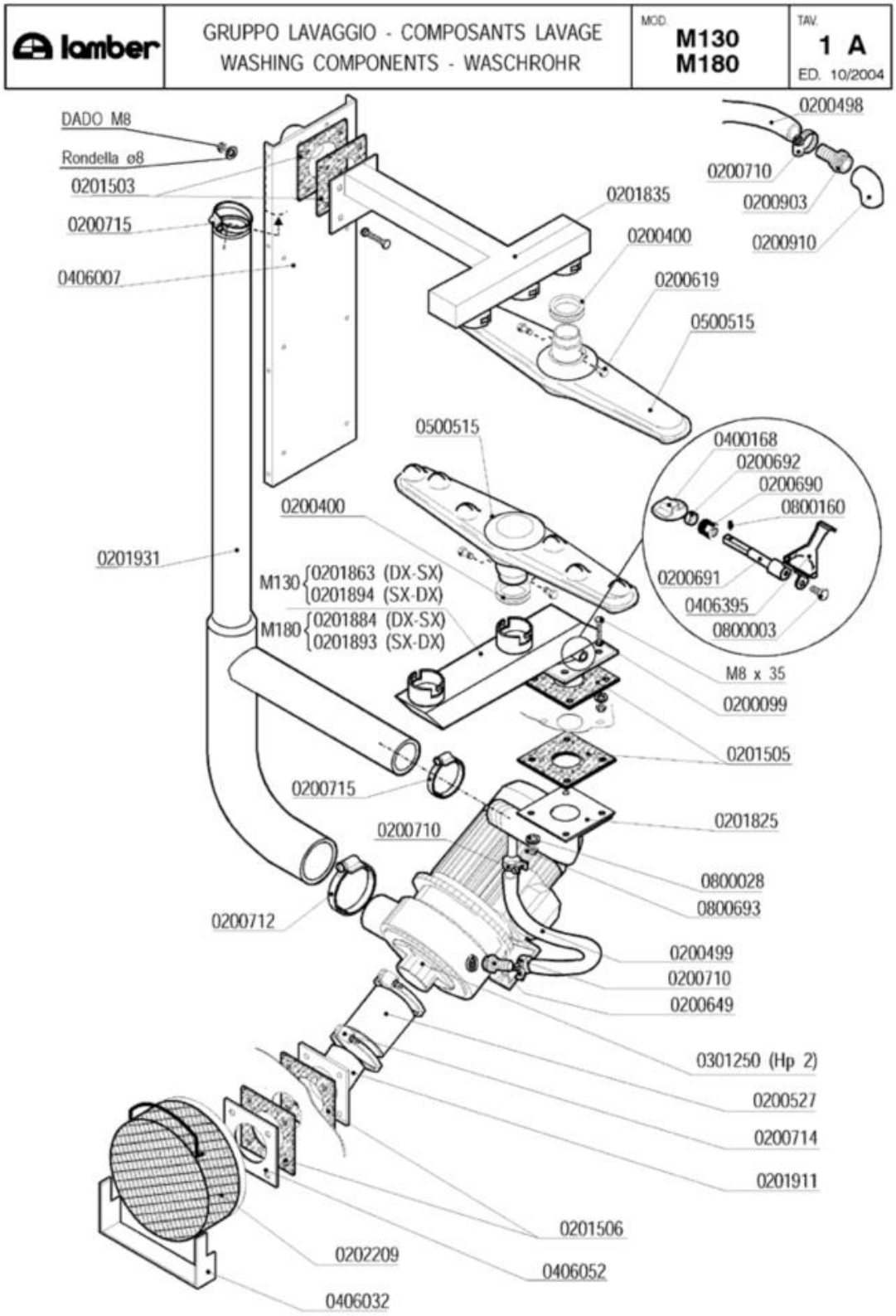
lamber
GRUPPO LAVAGGIO - COMPOSANTS LAVAGE
WASHING COMPONENTS - WASCHROHR
MOD. M130 M180
TAV. 1 A
ED. 10/2004
DADO M8
Rondella ø8
0201503
0200715
0406007
0200498
0200710
0200903
0200910
0201835
0200400
0200619
0500515
0500515
0400168
0200692
0200690
0800160
0200691
0406395
0800003
0200400
0201931
M130 {0201863 (DX-SX) 0201894 (SX-DX)
M180 {0201884 (DX-SX) 0201893 (SX-DX)
M8 x 35
0200099
0201505
0200715
0201825
0200710
0800028
0800693
0200712
0200499
0200710
0200649
0301250 (Hp 2)
0200527
0200714
0201911
0201506
0202209
0406052
0406032

Codice	Descrizione	
0200099	Guarnizione Nyltite M8	
0200400	Guarnizione silicone bracci Matic rossa	
0200498	Tubo gomma 20 bar 13x23	
0200499	Tubo gomma 12x19,5 food quality	
0200527	Tubo RADIOR d.i.60	
0200619	Perno braccio lavaggio Matic 3085	
0200649	Portagomma ricircolo pompe DWO 5002	
0200690	Premistoppa regolatore lav.MATIC 7284	
0200691	Perno regolatore lavaggio MATIC 7285	
0200692	Tenuta regolatore lavaggio MATIC 7287	
0200710	Fascetta robusta 14-27/12.7	
0200712	Fascetta robusta 52-76/12.7	
0200714	Fascetta robusta 78-102/12.7	
0200715	Fascetta robusta 40-64/12.7	
0200903	Portagomma OT 1/2x16	
0200910	Gomito OT 1/2 FF	
0201503	Guarnizione 100x100xsp.3 F.40 MATIC 3054	
0201505	Guarnizione 100x100xsp.3 F.43 asole 3369	
0201506	Guarnizione 100x100xsp.3 F.72 3451	
0201825	Collett.est.lav.inf.sup.M10 3453/A-3368	
0201863	Condo.lav.inf.M115-M150 1150mm 5755-3368	
0201884	Condotta lavaggio inf.M115/CVM-M150 7054	
0201893	Con.lav.inf.M115M150CVMS-Dc/reg7054-3368	
0201894	Con.lav.inf.M115M150Sx-Dx c/reg5755-3368	
0201911	Manicotto inox asp.lav.MATIC10 3852-3851	
0201931	Collettore esterno lavaggio MATIC 6403	
0202209	Filtro aspirazione MATIC-ELLE	
0301250	Elettropompa Hp 2 inox DWO200	
0400168	Valvola a farfalla A81	
0406007	Rinforzo post.lavaggio MATIC 3104	
0406032	Supporto filtro aspirazione MATIC/L 3153	
0406052	Flangia piana inox foro d.72 3451	
0406395	Maniglia regolatore flusso MATIC 7306	
0500515	Braccio di lavaggio Matic 3064	
0800003	Vite inox TEM6x12	
0800028	Rondella piana inox d.8	
0800160	Grano inox M4x10	
0800693	Dado OT M8	

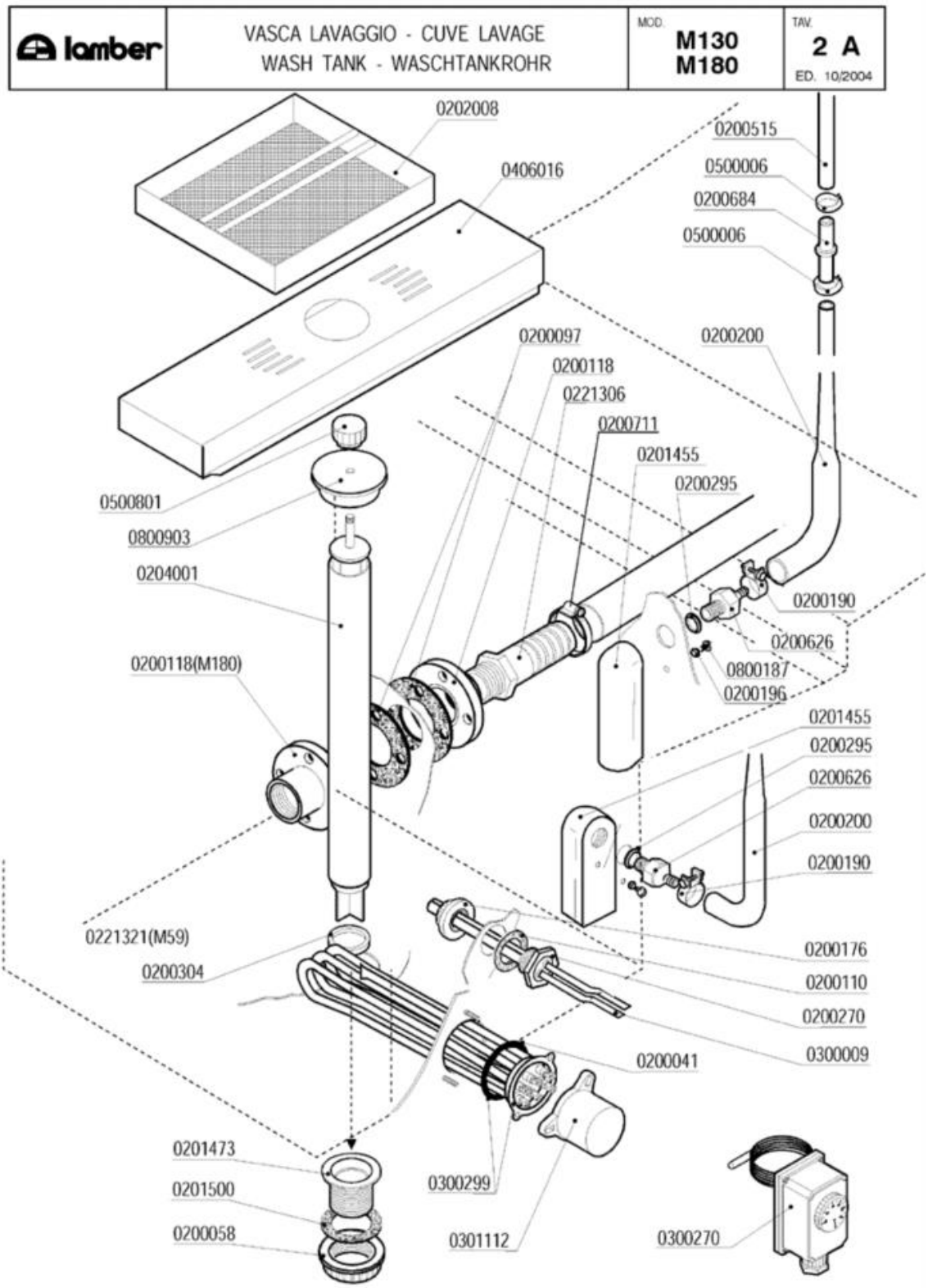
lamber
VASCA LAVAGGIO - CUVE LAVAGE
WASH TANK - WASCHTANKROHR
MOD.
M130
M180
TAV.
2 A
ED. 10/2004
0202008
0406016
0200515
0500006
0200684
0500006
0200097
0200200
0200118
0221306
0200711
0201455
0200295
0500801
0800903
0204001
0200190
0200626
0800187
0200196
0200118(M180)
0201455
0200295
0200626
0200200
0200190
0221321(M59)
0200304
0200176
0200110
0200270
0300009
0200041
0201473
0201500
0200058
0300299
0301112
0300270

Codice	Descrizione	
0200041	OR 6225 resistenza boiler	
0200058	Ghiera 1" 1/2	
0200097	Guarnizione gomma 105x45x3 4F Rif.167	
0200110	Guarnizione piana 31x21x2	
0200118	Flangia a manicotto 1"1/4 d.110	
0200176	Dado 1/2" 2190	
0200190	Fascetta collare benzina 13x15	
0200196	Guarnizione Nyltite M3	
0200200	Tubo a pipa per pressostato	
0200270	Guaina 1/2" ES25 doppia 7x8x120	
0200295	Guarnizione Nyltite M12	
0200304	Guarnizione silicone scarico LINEAR	
0200515	Tubo pressostato 4,2x10,4	
0200626	Portagomma trappola aria ELLE 3381	
0200684	Raccordo tubo pressostato 7146	
0200711	Fascetta robusta 27-51/12.7	
0201455	Trappola d'aria anteriore L=85 mm	
0201473	Piletta scarico LP-Matic-Linear 2396	
0201500	Guarnizione piletta scarico MATIC 10 LA	
0202008	Filtro cassetto 250x250 Matic 3162	
0204001	Troppopieno inox Matic 3165	
0221306	Portagomma diritto 1"1/4X32	
0221321	Nipplo 1"1/4 PP	
0300009	Molla a frizione Rif.134	
0300270	Termostato Linear-Matic 30-90ºC	
0300299	Resistenza 9000W 230/400V flangia inox	
0301112	Copriresistenza 1 elemento 3x6mm	
0406016	Supporto troppopieno MATIC39 3458	
0500006	Fascetta SNP2/CLIC 11,5-13,5	
0500801	Volantino troppopieno M8	
0800187	Vite inox ATFTCTCR 3,9x9,5	
0800903	Coperchio troppopieno Matic 3924/A	

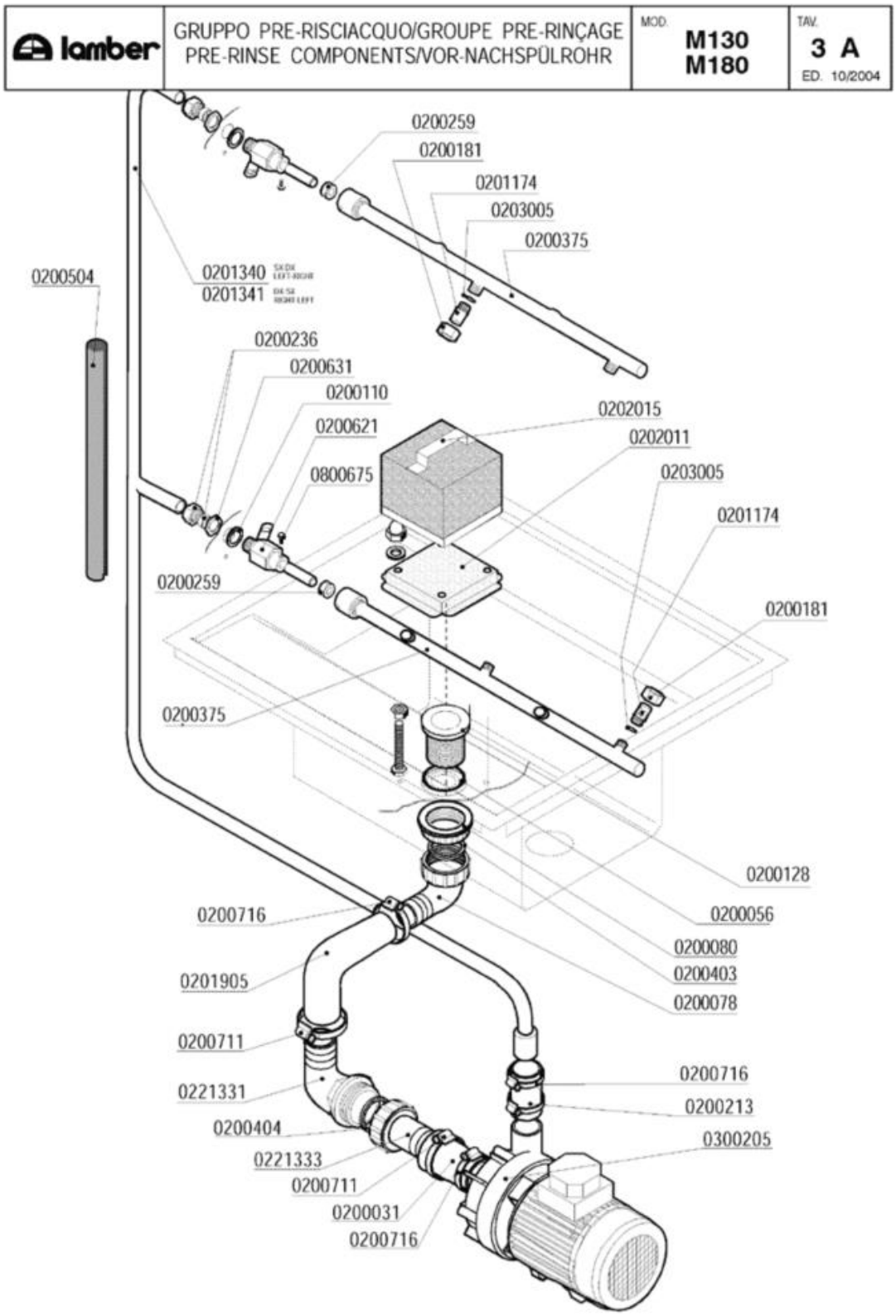
lamber
GRUPPO PRE-RISCIACQUO/GROUPE PRE-RINÇAGE
PRE-RINSE COMPONENTS/VOR-NACHSPÜLROHR
MOD.
M130
M180
TAV.
3 A
ED. 10/2004
0200259
0200181
0201174
0203005
0200375
0200504
0201340
0201341
0200236
0200631
0200110
0200621
0800675
0202015
0202011
0203005
0201174
0200259
0200181
0200375
0200128
0200716
0200056
0200080
0200403
0200078
0201905
0200711
0221331
0200404
0221333
0200711
0200031
0200716
0200716
0200213
0300205

Codice	Descrizione	
0200031	Manicotto ridotto 38x26x45	
0200056	OR 144 pilette 1" 1/4	
0200078	Raccordo scarico 1"1/4x32 2121 PP	
0200080	Ghiera 1"1/42190	
0200110	Guarnizione piana 31x21x2	
0200128	Piletta scarico 034 Rif.26	
0200181	Dado bicono inox 3/8"x12 1040-91	
0200213	Manicotto premente SRMR/Pompa sca.687-88	
0200236	Dado bicono 1/2"x16	
0200259	Guarnizione risciacquo Matic	
0200375	Braccio di prerisciacquo Matic 3488	
0200403	Guarnizione piana 38x27x2 3794	
0200404	Guarnizione piana 45x35x2 3795	
0200504	Tubo isolante CC 6-17	
0200621	Supporto braccio risciacquo MATIC 2880	
0200631	Dado OT 1/2"x7 55/83	
0200711	Fascetta robusta 27-51/12.7	
0200716	Fascetta robusta 21-38/12.7	
0201174	Ugello prerisciacquo inox 3314	
0201340	Asta prerisciacquo MATIC39 sx-dx 4206	
0201341	Asta prerisciacquo MATIC39 dx-sx 3501	
0201905	Manicotto LB 38x70+29x40 2471-95	
0202011	Filtro fondo vasca doppio risci.	
0202015	Filtro vasca doppio risciacquo 3569/3570	
0203005	OR 108 ugelli prerisciacquo	
0221331	Gomito 1"1/2x40 aspir.F92 sedia 2131	
0221333	Raccordo scarico diritto 1"1/2x40	
0300205	Elettropompa Hp 0,20 4226 Ecorinse	
0800675	Vite inox TEM4x12	

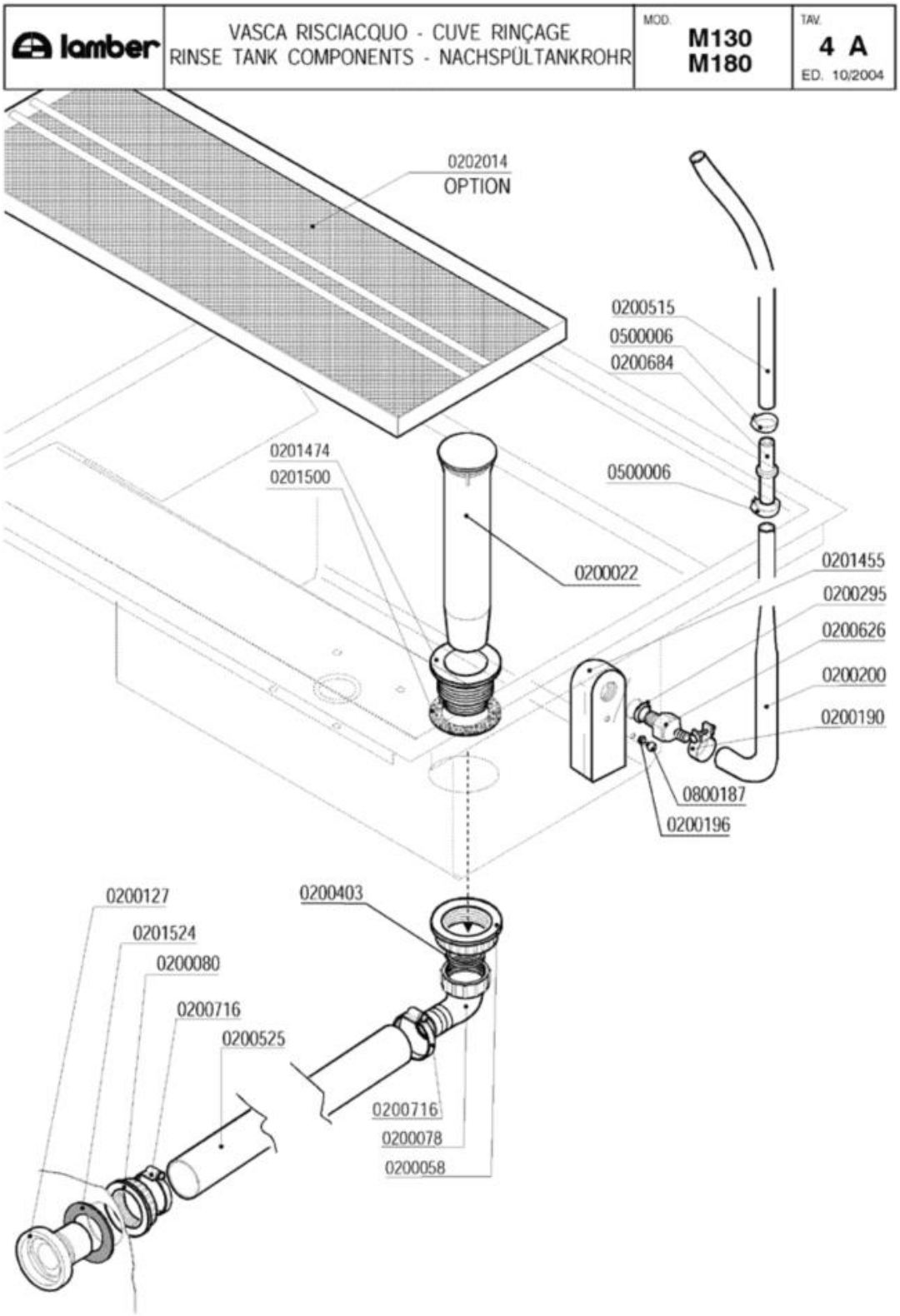
lamber
VASCA RISCIACQUO - CUVE RINÇAGE
RINSE TANK COMPONENTS - NACHSPÜLTANKROHR
MOD.
M130
M180
TAV.
4 A
ED. 10/2004
0202014
OPTION
0200515
0500006
0200684
0201474
0201500
0500006
0200022
0201455
0200295
0200626
0200200
0200190
0800187
0200196
0200127
0201524
0200080
0200716
0200525
0200403
0200716
0200078
0200058

Codice	Descrizione	
0200022	Troppopieno 45x215	
0200058	Ghiera 1" 1/2	
0200078	Raccordo scarico 1"1/4x32 2121 PP	
0200080	Ghiera 1"1/42190	
0200127	Flangia filtro 033 Rif.6	
0200190	Fascetta collare benzina 13x15	
0200196	Guarnizione Nyltite M3	
0200200	Tubo a pipa per pressostato	
0200295	Guarnizione Nyltite M12	
0200403	Guarnizione piana 38x27x2 3794	
0200515	Tubo pressostato 4,2x10,4	
0200525	Tubo RADIOR d.i.30	
0200626	Portagomma trappola aria ELLE 3381	
0200684	Raccordo tubo pressostato 7146	
0200716	Fascetta robusta 21-38/12.7	
0201455	Trappola d'aria anteriore L=85 mm	
0201474	Piletta scarico pre-risciacquo 3483	
0201500	Guarnizione piletta scarico MATIC 10 LA	
0201524	Guarnizione gomma 68x41xsp.2 6310	
0202014	Filtro cassetto doppio risciacquo 3465	
0500006	Fascetta SNP2/CLIC 11,5-13,5	
0800187	Vite inox ATFTCTCR 3,9x9,5	

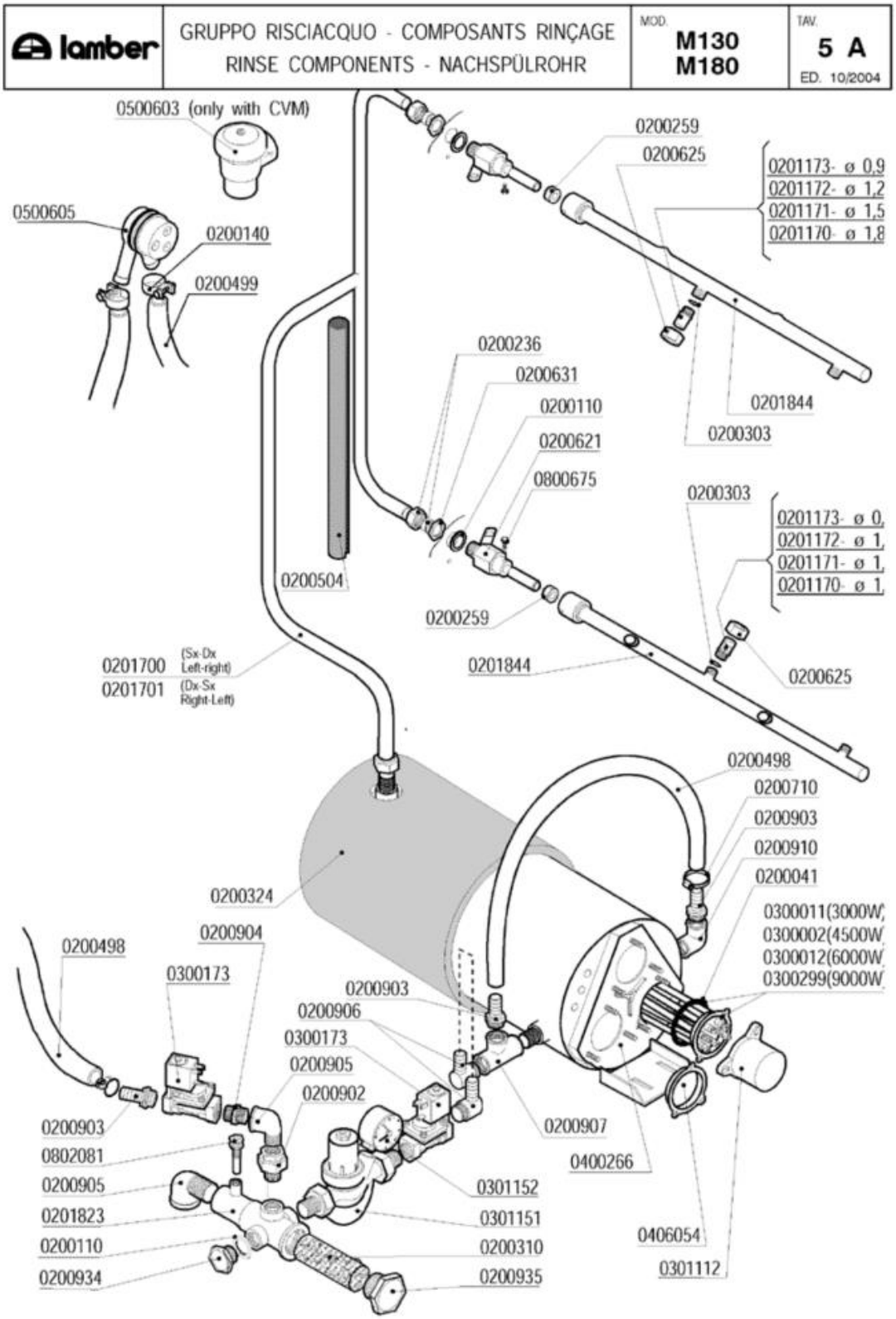
lamber
GRUPPO RISCIACQUO - COMPOSANTS RINÇAGE
RINSE COMPONENTS - NACHSPÜLROHR
MOD. M130 M180
TAV. 5 A
ED. 10/2004
0500603 (only with CVM)
0500605
0200140
0200499
0200259
0200625
0201173- ø 0,9
0201172- ø 1,2
0201171- ø 1,5
0201170- ø 1,8
0200236
0200631
0200110
0200621
0800675
0200504
0201844
0200303
0200303
0201173- ø 0,
0201172- ø 1,
0201171- ø 1,
0201170- ø 1,
0200259
0201844
0200625
0201700 (Sx-Dx Left-right)
0201701 (Dx-Sx Right-Left)
0200498
0200710
0200903
0200910
0200041
0300011(3000W
0300002(4500W
0300012(6000W
0300299(9000W
0200324
0200904
0200498
0300173
0200903
0200906
0300173
0200905
0200902
0200903
0802081
0200905
0201823
0200110
0200934
0200907
0400266
0301152
0301151
0200310
0200935
0406054
0301112

Codice	Descrizione	
0200041	OR 6225 resistenza boiler	
0200110	Guarnizione piana 31x21x2	
0200140	Fascetta collare 17x19	
0200236	Dado bicono 1/2"x16	
0200259	Guarnizione risciacquo Matic	
0200303	OR 2021 ugelli risciacquo mescola FDA	
0200310	Filtro collettore ETV Matic-Linear	
0200324	Pannello termoisolante 500x500x5 PE/R30	
0200498	Tubo gomma 20 bar 13x23	
0200499	Tubo gomma 12x19,5 food quality	
0200504	Tubo isolante CC 6-17	
0200621	Supporto braccio risciacquo MATIC 2880	
0200625	Ghiera inox fissaggio ugelli 2611	
0200631	Dado OT 1/2"x7 55/83	
0200710	Fascetta robusta 14-27/12.7	
0200902	Bocchettone diritto OT 1/2 MF	
0200903	Portagomma OT 1/2x16	
0200904	Nipplo OT 1/2	
0200905	Gomito OT 1/2" MF	
0200906	Portagomma OT a gomito 1/2x15	
0200907	T OTTONE 1/2	
0200910	Gomito OT 1/2 FF	
0200934	Tappo OT 1/2" Maschio	
0200935	Tappo OT 1"	
0201170	Ugello risciacquo inox foro 1,8 2609	
0201171	Ugello risciacquo inox foro 1,5 2609	
0201172	Ugello risciacquo inox foro 1,2 2609	
0201173	Ugello risciacquo inox foro 1,0 2609	
0201700	Asta risciacquo MATIC39 sx-dx 3502	
0201701	Asta risciacquo MATIC39 dx-sx 3502	
0201823	Collettore 2ETV Matic 2978	
0201844	Braccio risciacquo MATIC 4G	
0300002	Resistenza 4500W/3 230/400V flangia inox	
0300011	Resistenza 3000W/3 Rif.76 flangia inox	
0300012	Resistenza 6000W/3 230/400V flangia inox	
0300173	Elettrovalvola 1/2" FF 24V	
0300299	Resistenza 9000W 230/400V flangia inox	
0301112	Copriresistenza 1 elemento 3x6mm	
0301151	Regolatore pressione 1/2" DVGW Matic	
0301152	Manometro DN50 regolat.pressione Matic	
0400266	Boiler MATIC LM 3127	
0406054	Flangia inox resistenze	
0500603	Valvola rompivuoto SOCLA DA226 1/2"	
0500605	Valvola rompivuoto DVGW GD	
0800675	Vite inox TEM4x12	

Codice	Descrizione	
0802081	Portabulbo termometro collettore EV 3362	

lamber	GUIDA ECONOMIZZATORI GLISSIERE ECONOMISEUR RINÇAGE RINSE ECONOMISER - SPÜLUNG SPARSCHALTER	MOD. M130 M180	TAV. 6 A ED. 10/2004

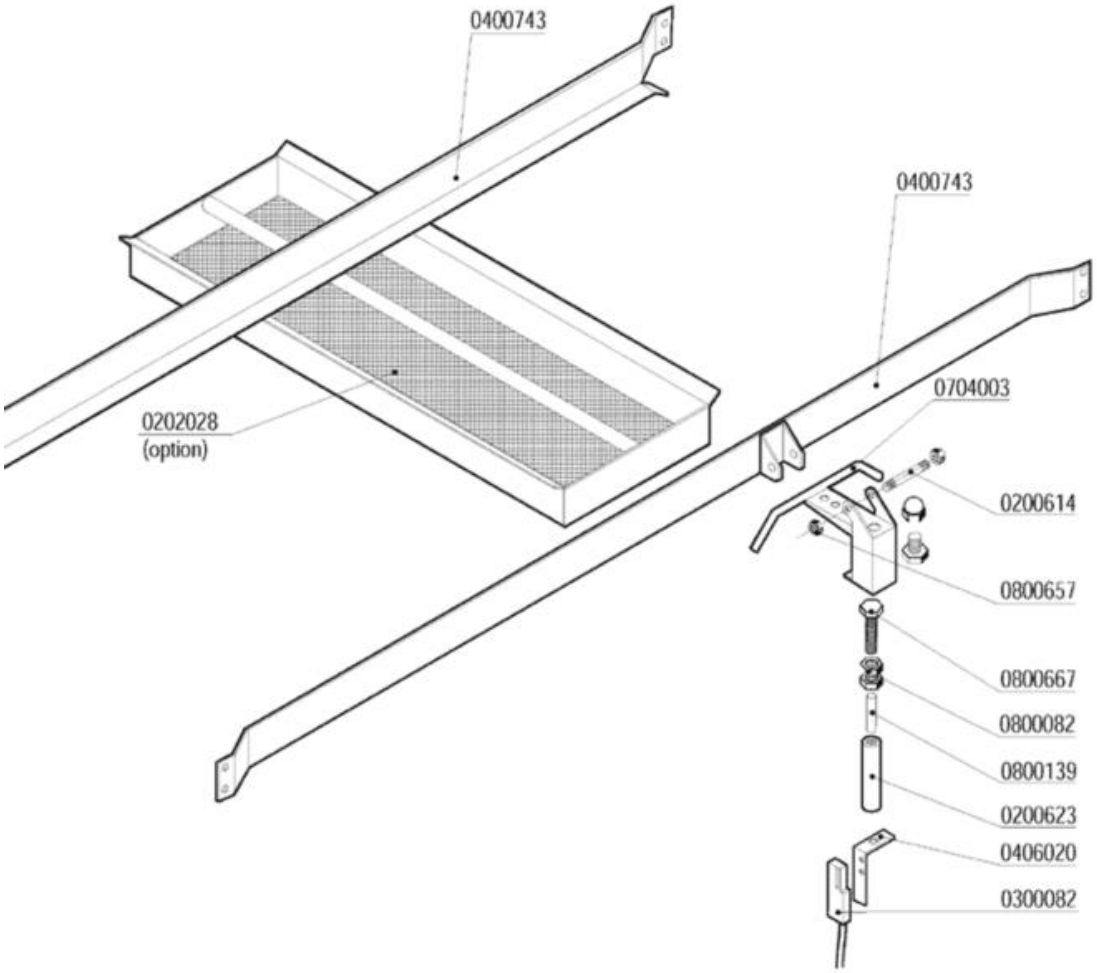

Codice	Descrizione	
0200614	Perno supporto economizzatore 2947	
0200623	Custodia magnete economizzatore 2941	
0202028	Filtro cassetto aux prel.rinf.MATIC	
0300082	Micro contatto magnetico Matic-Linear	
0406020	Squadretta micro economizzatore 3178	
0704003	Leva inox economizzatore Matic	
0800082	Dado inox M10 UNI 5589	
0800139	Magnete economizzatore Matic	
0800657	Dado inox autobloccante M8	
0800667	Vite inox TEM10x45	

lamber	GRUPPO TRAINO - AVANCEMENT DRIVE EXCENTER - EXZENTER	MOD. M130 M180	TAV. 7 A ED. 10/2004

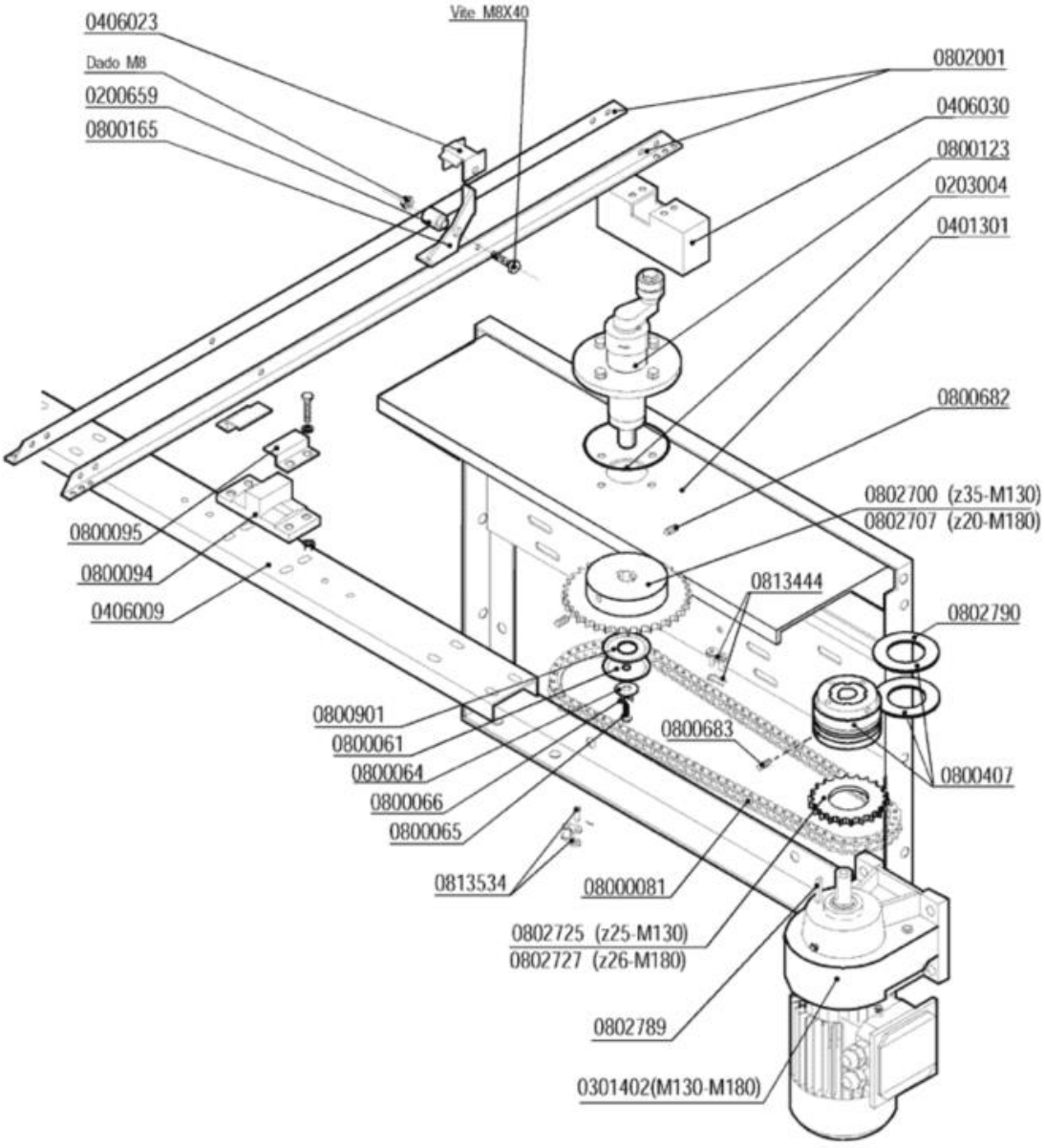

Codice	Descrizione	
0200659	Perno saltarello inox 5210	
0203004	OR 4387 mozzo traino Matic	
0301402	Motoriduttore ATTI Hp 0,17 1VEL.	
0401301	Spalla basamenti MATIC 3122	
0406009	Traverso supporto traino MATIC10 4346	
0406023	Fermo saltarello asta traino Matic 3583	
0406030	Scatola manovella traino MATIC 3137	
0800061	Disco inox mulinello 259-83-A d.8	
0800064	Rondella piana inox diam.6x18	
0800065	Vite inox TEM6x16	
0800066	Rondella grower inox diam.6	
0800094	Guida asta traino Matic	
0800095	Fermo asta traino Matic	
0800123	***Supporto traino SOSTITUITO DA 0800150	
0800165	Saltarello Matic inox	
0800407	Limitatore di coppia LC1 - Matic	
0800682	Grano inox M8x16 con punta	
0800683	Grano inox 6X16 c/punta	
0800901	Disco inox mulinello 50x22,2 2781	
0802001	Guida portasaltarelli MATIC 20 3544	
0802700	Pignone 1/2X5/16 Z=35	
0802707	Pignone 1/2x5/16 Z=20 F.20,1 MATIC 4531	
0802725	Corona Z=25 1/2"	
0802727	Corona 1/2X5/16 Z=26	
0802789	Chiavetta 6x6x30 UNI 6604	
0802790	Disco frizione limitatore di coppia LC1	
0813444	Maglia giunzione catena 1/2"	
0813534	Maglia falsa catena 1/2"	

lamber	GRUPPO PIGNONE TRAINO - AVANCEMENT DRIVE EXCENTER - EXZENTER	MOD. M130 M180	TAV. 8 A ED. 10/2004

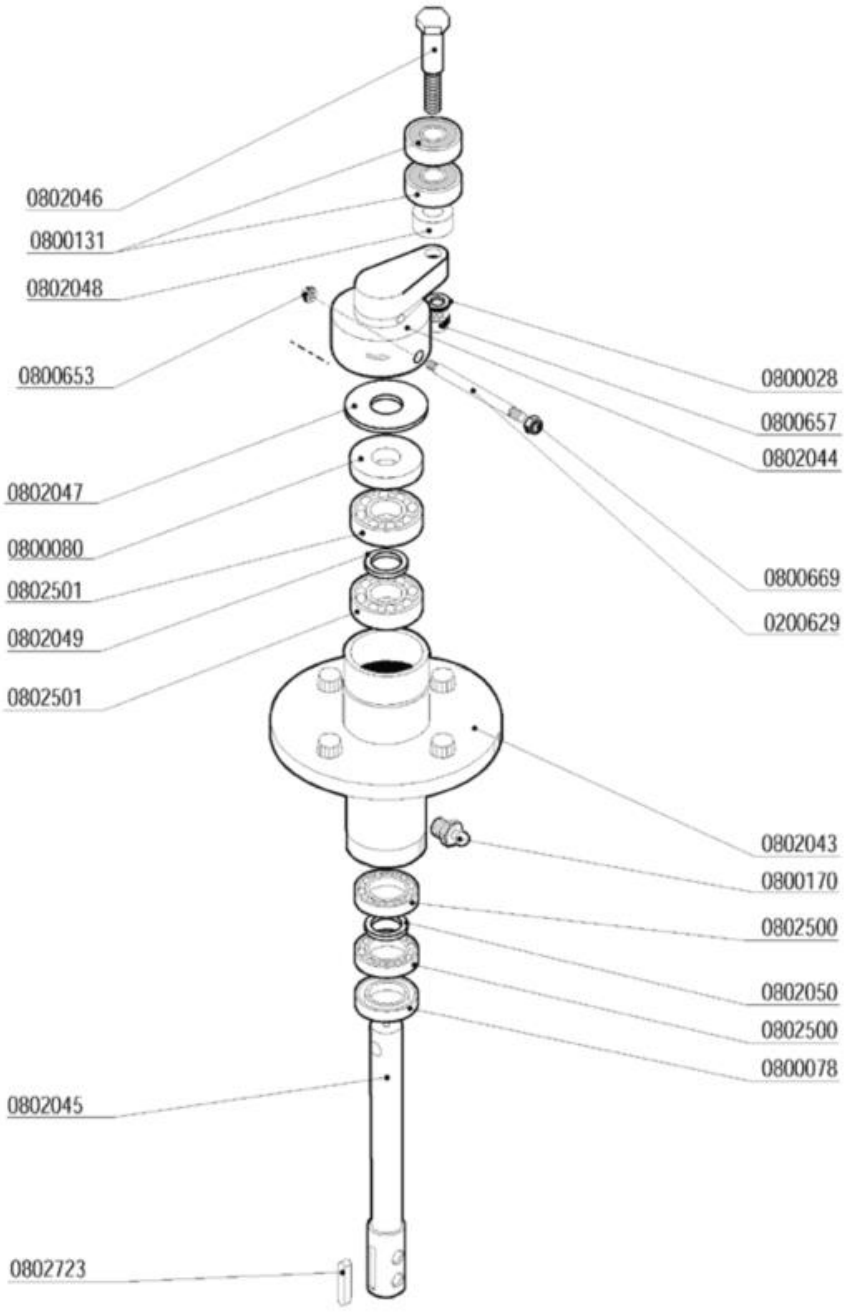

Codice	Descrizione	
0200629	Perno bloccante albero traino MATIC 4338	
0800028	Rondella piana inox d.8	
0800078	Anello MIN 20x35x7 Traino Matic	
0800080	Anello MIN 17x40x7 Traino MATIC	
0800131	Cuscinetto inox traino 6201-2RS 12x32x10	
0800170	Ingrassatore 10x125	
0800653	Dado inox autobloccante M5	
0800657	Dado inox autobloccante M8	
0800669	Dado inox autobloccante M6	
0802043	**SOSTITUITO DA 0800150**	
0802044	Manovella traino MATIC	
0802045	Albero traino asta MATIC 2777	
0802046	Perno manovella traino MATIC 2784	
0802047	Rondella inox 46x17,5x1,2 traino 2783	
0802048	Distanziale perno traino 22x12,2x10 2785	
0802049	Rondella ottone 17,5x24x1,2 traino	
0802050	Rondella ottone 12,2x18x1,2 traino	
0802500	Cuscinetto 6003 17x35x10	
0802501	Cuscinetto 6203 17x40x12	
0802723	Chiavetta 6x6x25 UNI 6604	

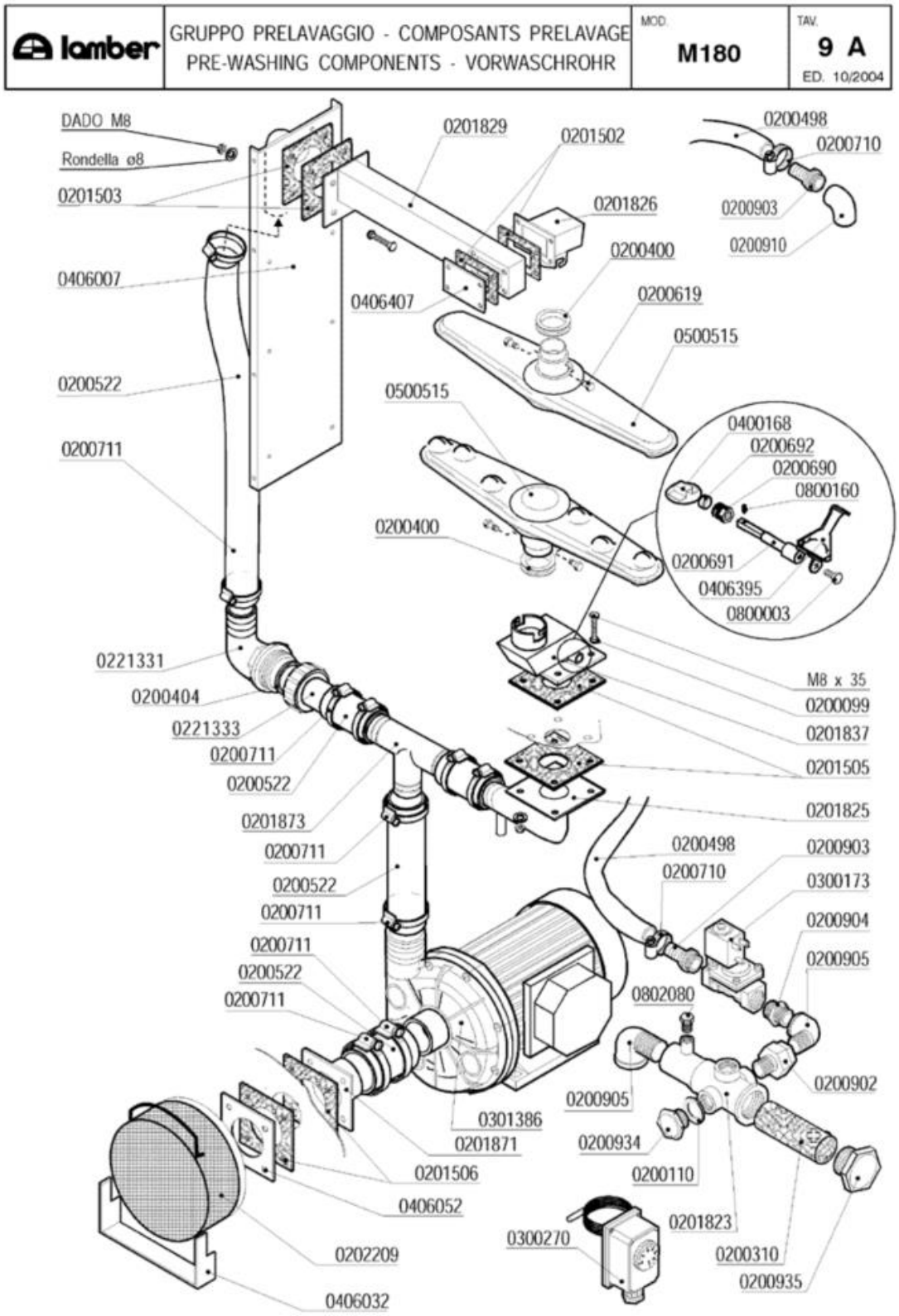
lamber
GRUPPO PRELAVAGGIO - COMPOSANTS PRELAVAGE
PRE-WASHING COMPONENTS - VORWASCHROHR
MOD. M180
TAV. 9 A
ED. 10/2004
DADO M8
Rondella ø8
0201503
0406007
0200522
0200711
0221331
0200404
0221333
0200711
0200522
0201873
0200711
0200522
0200711
0200711
0200522
0200711
0406052
0202209
0406032
0201506
0301386
0201871
0201829
0201502
0201826
0406407
0200400
0500515
0500515
0200400
0200498
0200710
0200903
0200910
0200619
0400168
0200692
0200690
0800160
0200691
0406395
0800003
M8 x 35
0200099
0201837
0201505
0201825
0200498
0200710
0200903
0300173
0200904
0200905
0802080
0200905
0200902
0200934
0200110
0201823
0300270
0200310
0200935

Codice	Descrizione	
0200099	Guarnizione Nyltite M8	
0200110	Guarnizione piana 31x21x2	
0200310	Filtro collettore ETV Matic-Linear	
0200400	Guarnizione silicone bracci Matic rossa	
0200404	Guarnizione piana 45x35x2 3795	
0200498	Tubo gomma 20 bar 13x23	
0200522	Tubo RADIOR d.i.40	
0200619	Perno braccio lavaggio Matic 3085	
0200690	Premistoppa regolatore lav.MATIC 7284	
0200691	Perno regolatore lavaggio MATIC 7285	
0200692	Tenuta regolatore lavaggio MATIC 7287	
0200710	Fascetta robusta 14-27/12.7	
0200711	Fascetta robusta 27-51/12.7	
0200902	Bocchettone diritto OT 1/2 MF	
0200903	Portagomma OT 1/2x16	
0200904	Nipplo OT 1/2	
0200905	Gomito OT 1/2" MF	
0200910	Gomito OT 1/2 FF	
0200934	Tappo OT 1/2" Maschio	
0200935	Tappo OT 1"	
0201502	Guarnizione 100x60xsp.3 4F MATIC 3039	
0201503	Guarnizione 100x100xsp.3 F.40 MATIC 3054	
0201505	Guarnizione 100x100xsp.3 F.43 asole 3369	
0201506	Guarnizione 100x100xsp.3 F.72 3451	
0201823	Collettore 2ETV Matic 2978	
0201825	Collett.est.lav.inf.sup.M10 3453/A-3368	
0201826	Condotta 1 lav.sup.MATIC 10 3059-3039	
0201829	Collettore int.lav.sup.MATIC 3055-3054	
0201837	Condotta lav.inf.prelav.M33 3182-3368	
0201873	Collettore risciacquo LB VST 7776	
0202209	Filtro aspirazione MATIC-ELLE	
0221331	Gomito 1"1/2x40 aspir.F92 sedia 2131	
0221333	Raccordo scarico diritto 1"1/2x40	
0300173	Elettrovalvola 1/2" FF 24V	
0300270	Termostato Linear-Matic 30-90°C	
0301386	Elettropompa HP 1 1219.2508 PRC M	
0400168	Valvola a farfalla A81	
0406007	Rinforzo post.lavaggio MATIC 3104	
0406032	Supporto filtro aspirazione MATIC/L 3153	
0406052	Flangia piana inox foro d.72 3451	
0406395	Maniglia regolatore flusso MATIC 7306	
0500515	Braccio di lavaggio Matic 3064	
0800003	Vite inox TEM6x12	
0800160	Grano inox M4x10	
0802080	Tappo ottone 1/8" maschio 3361	

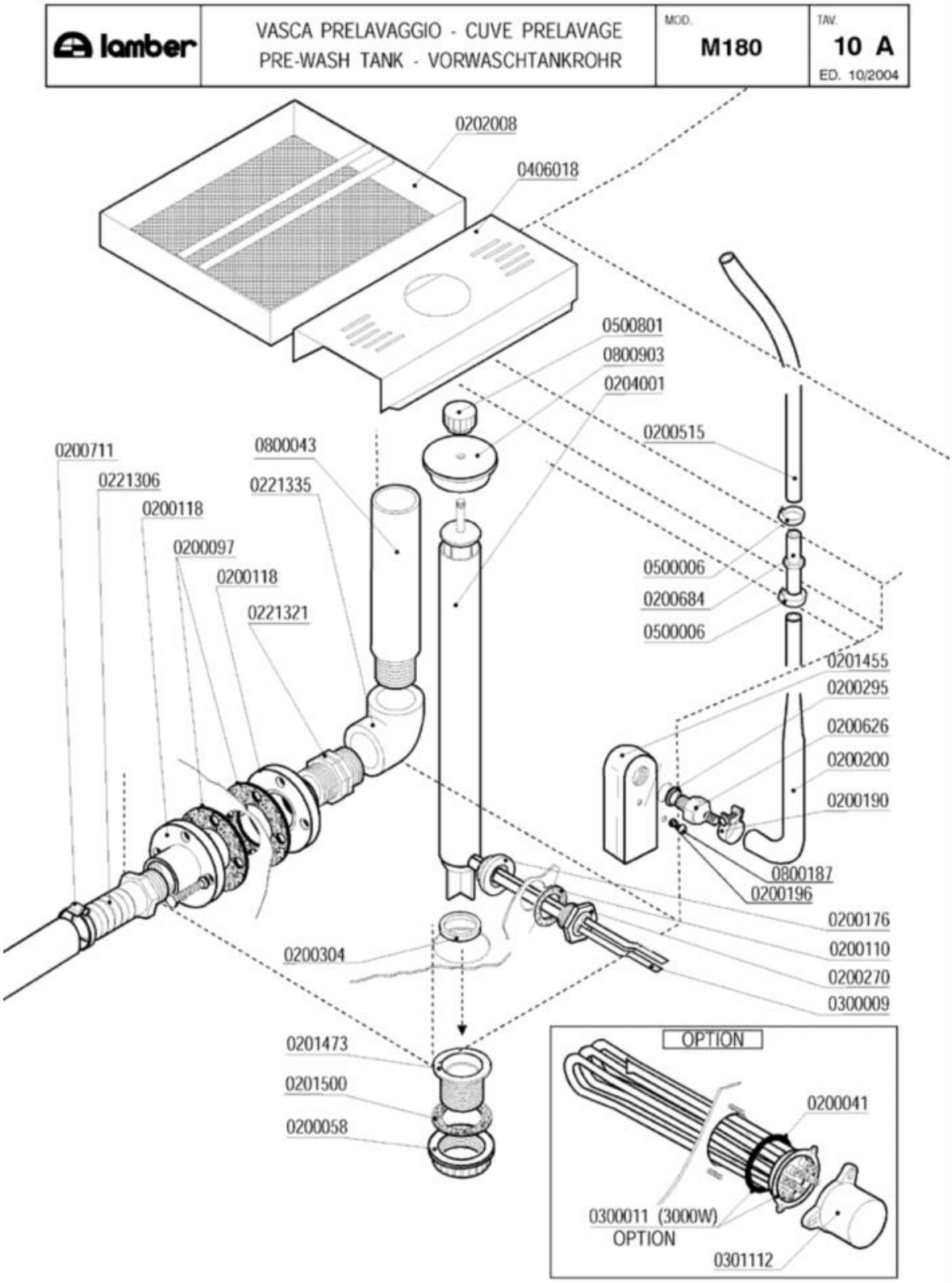
lamber
VASCA PRELAVAGGIO - CUVE PRELAVAGE
PRE-WASH TANK - VORWASCHTANKROHR
MOD. M180
TAV. 10 A
ED. 10/2004
0202008
0406018
0500801
0800903
0204001
0200515
0200711
0800043
0221306
0221335
0200118
0200097
0200118
0221321
0500006
0200684
0500006
0201455
0200295
0200626
0200200
0200190
0800187
0200196
0200176
0200110
0200270
0300009
0200304
0201473
0201500
0200058
OPTION
0200041
0300011 (3000W)
OPTION
0301112

Codice	Descrizione	
0200041	OR 6225 resistenza boiler	
0200058	Ghiera 1" 1/2	
0200097	Guarnizione gomma 105x45x3 4F Rif.167	
0200110	Guarnizione piana 31x21x2	
0200118	Flangia a manicotto 1"1/4 d.110	
0200176	Dado 1/2" 2190	
0200190	Fascetta collare benzina 13x15	
0200196	Guarnizione Nyltite M3	
0200200	Tubo a pipa per pressostato	
0200270	Guaina 1/2" ES25 doppia 7x8x120	
0200295	Guarnizione Nyltite M12	
0200304	Guarnizione silicone scarico LINEAR	
0200515	Tubo pressostato 4,2x10,4	
0200626	Portagomma trappola aria ELLE 3381	
0200684	Raccordo tubo pressostato 7146	
0200711	Fascetta robusta 27-51/12.7	
0201455	Trappola d'aria anteriore L=85 mm	
0201473	Piletta scarico LP-Matic-Linear 2396	
0201500	Guarnizione piletta scarico MATIC 10 LA	
0202008	Filtro cassetto 250x250 Matic 3162	
0204001	Troppopieno inox Matic 3165	
0221306	Portagomma diritto 1"1/4X32	
0221321	Nipplo 1"1/4 PP	
0221335	Gomito 1"1/4 FF PP	
0300009	Molla a frizione Rif.134	
0300011	Resistenza 3000W/3 Rif.76 flangia inox	
0301112	Copriresistenza 1 elemento 3x6mm	
0406018	Supporto troppopieno prelav.600mm 3160	
0500006	Fascetta SNP2/CLIC 11,5-13,5	
0500801	Volantino troppopieno M8	
0800043	Piedino polipropilene 1"¼x200 1421A-92	
0800187	Vite inox ATFTCTCR 3,9x9,5	
0800903	Coperchio troppopieno Matic 3924/A	

lamber	GUIDA PRELAVAGGIO - GLISSIERE PRELAVAGE PRE-WASH SLIDE TRACK VORVASCHTANK KORBFÜHRUNG	MOD. M180	TAV. 11 A ED. 10/2004

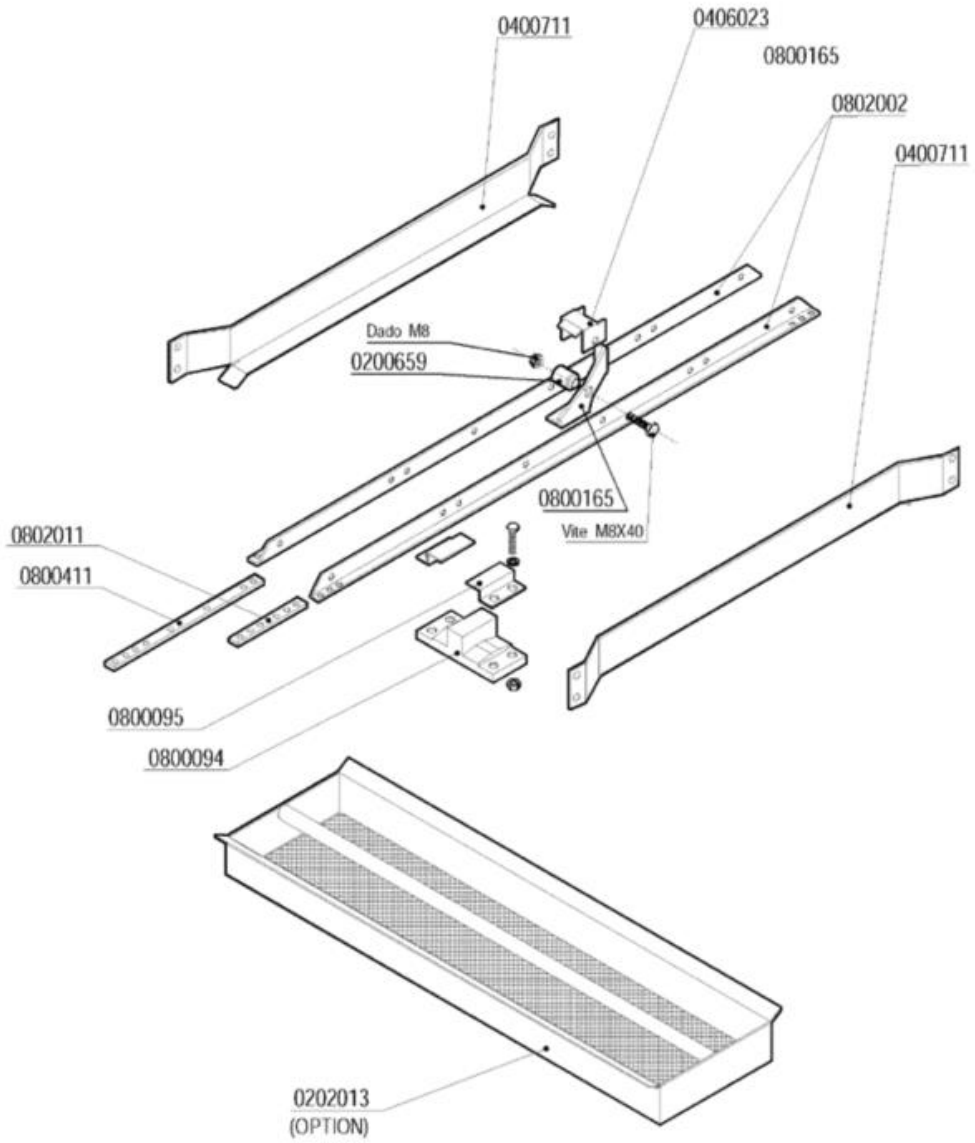

Codice	Descrizione	Prezzo (EUR)
0200659	Perno saltarello inox 5210	
0202013	Filtro a cassetto ausiliario prel.3242	
0400711	Guida cestelli prelavaggio 600mm 3180	
0406023	Fermo saltarello asta traino Matic 3583	
0800094	Guida asta traino Matic	
0800095	Fermo asta traino Matic	
0800165	Saltarello Matic inox	
0800411	Tirante guida porta salt.ASM-MVM 2595	
0802002	Guida portasaltarelli ASM 600mm3636(615)	
0802011	Piatto corto giunzione aste 4118	

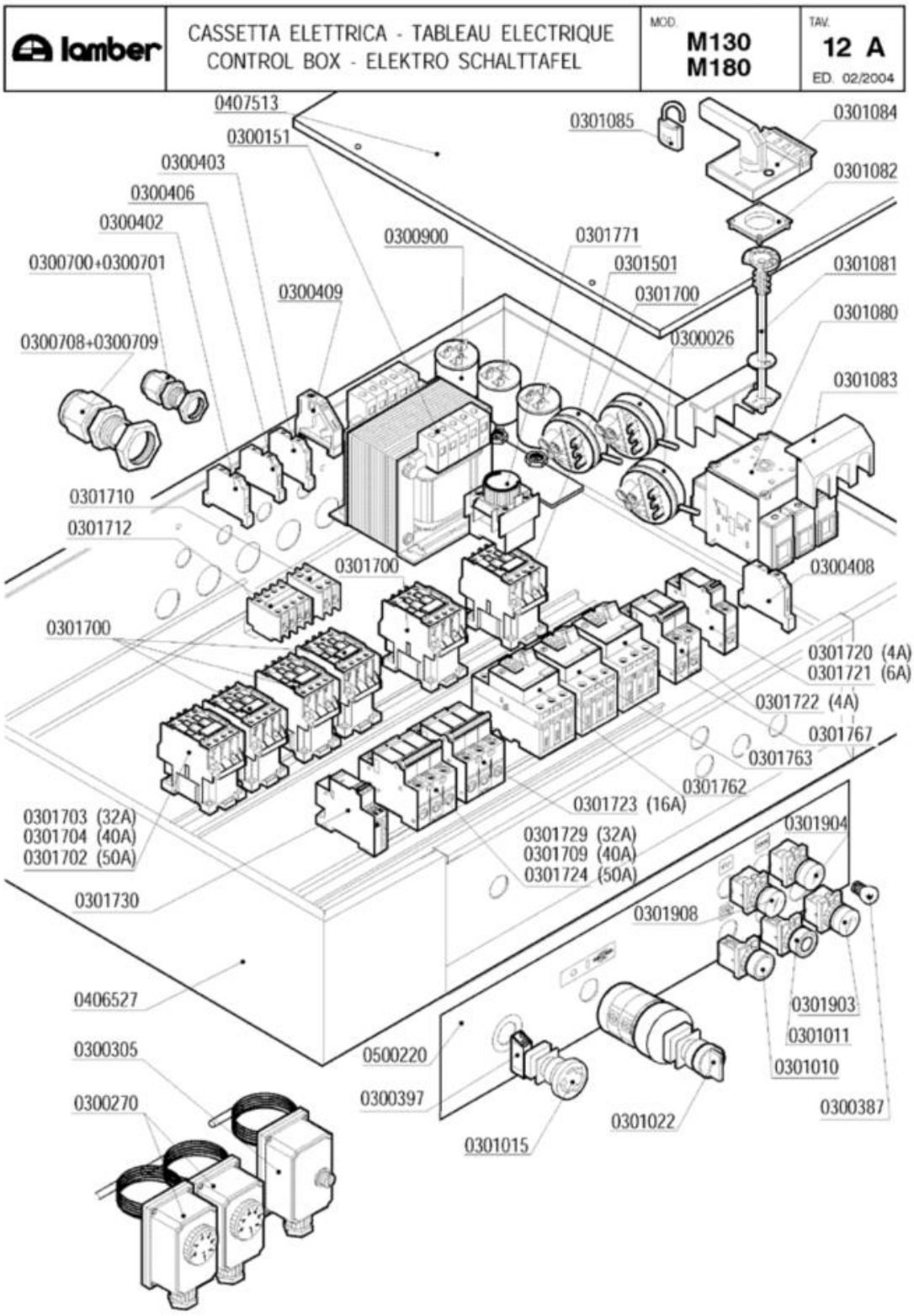
lamber
CASSETTA ELETTRICA - TABLEAU ELECTRIQUE
CONTROL BOX - ELEKTRO SCHALTTAFEL
MOD. M130 M180
TAV. 12 A
ED. 02/2004
0407513
0300151
0300403
0300406
0300402
0300700+0300701
0300708+0300709
0300409
0300900
0301771
0301501
0301700
0300026
0301085
0301084
0301082
0301081
0301080
0301083
0300408
0301710
0301712
0301700
0301700
0301720 (4A)
0301721 (6A)
0301722 (4A)
0301767
0301763
0301762
0301723 (16A)
0301729 (32A)
0301709 (40A)
0301724 (50A)
0301703 (32A)
0301704 (40A)
0301702 (50A)
0301730
0301904
0301908
0406527
0300305
0300270
0500220
0300397
0301015
0301022
0301903
0301011
0301010
0300387

Codice	Descrizione	
0300026	Pressostato 60/30 16A 1NONC	
0300151	Trasformatore 310VA 223824415-24V	
0300270	Termostato Linear-Matic 30-90ºC	
0300305	Termostato riarmo Matic	
0300387	Lampada Baionetta 3W 30V	
0300397	Contatto BRETER 1NC TC01B Rosso	
0300402	Morsetto 6 mmq beige	
0300403	Morsetto 6 mmq neutro blu	
0300406	Morsetto 4 mmq rosso	
0300408	Morsetto 16 mmq terra giallo-verde	
0300409	Bloccamorsetti plastica	
0300700	Pressacavo PG 13,5	
0300701	Controdado PG13,5	
0300708	Pressacavo PG29	
0300709	Controdado PG29	
0300900	Filtro antidisturbo 411135001	
0301010	Pulsante marcia azzurro 1NO testa/corpo	
0301011	Pulsante arresto rosso 1NC testa/corpo	
0301015	Pulsante/fungo BREMAS D35 TRM20652 emer.	
0301022	Selettore bipolare 0-1-2 SCH.2387	
0301080	Interruttore 3P 125A	
0301081	Albero prolunga interr.125A VZ18	
0301082	Blocco porta interruttore 125A KZ74	
0301083	Calotta coprimorsetti interr.125A VZ10	
0301084	Manovra nera lucchett.interr.125A KAH2TZ	
0301085	Lucchetto per interr./sezion.MATIC	
0301501	Pressostato 110/70	
0301700	Contattore 25A/AC1 3NA+1NC+1NA 24V	
0301702	Contattore 50A/AC1 3NA1NA 24V	
0301703	Contattore 32A/AC1 3NA1NA 24V	
0301704	Contattore 40A/AC1 3NA1NA 24V	
0301709	Int.automatico 3P 40A PDI6000A curva C	
0301710	Contatto aux 2NA LA1DN20	
0301712	Contatto aux 4NA LA1DN40	
0301720	Int.automatico 1P 4A PDI6000A curva C	
0301721	Int.automatico 1P 6A PDI6000A curva C	
0301722	Int.automatico 2P 4A PDI6000A curva C	
0301723	Int.automatico 3P 16A PDI6000A curva C	
0301724	Int.automatico 3P 50A PDI6000A curva C	
0301729	Int.automatico 3P 32A PDI6000A curva C	
0301730	Bobina a sgancio corrente MX+OF 24V	
0301762	Interr.autom.magnetotermico 1,6-2,5	
0301763	Interr.autom.magnetotermico 2,5-4A M08	
0301767	Interr.autom.magnetotermico 0,4-0,63 M04	
0301771	Bobina temporizz.rit.dis.0,1-30s LA3DR2	

Codice	Descrizione	
0301903	Portalampade giallo d.22 Matic	
0301904	Portalampade verde d.22 Matic	
0301908	Portalampade bianco d.22 Matic	
0407513	Coperchio cassetta MATIC33 3402	
0500220	Targa PCB MATIC 10	

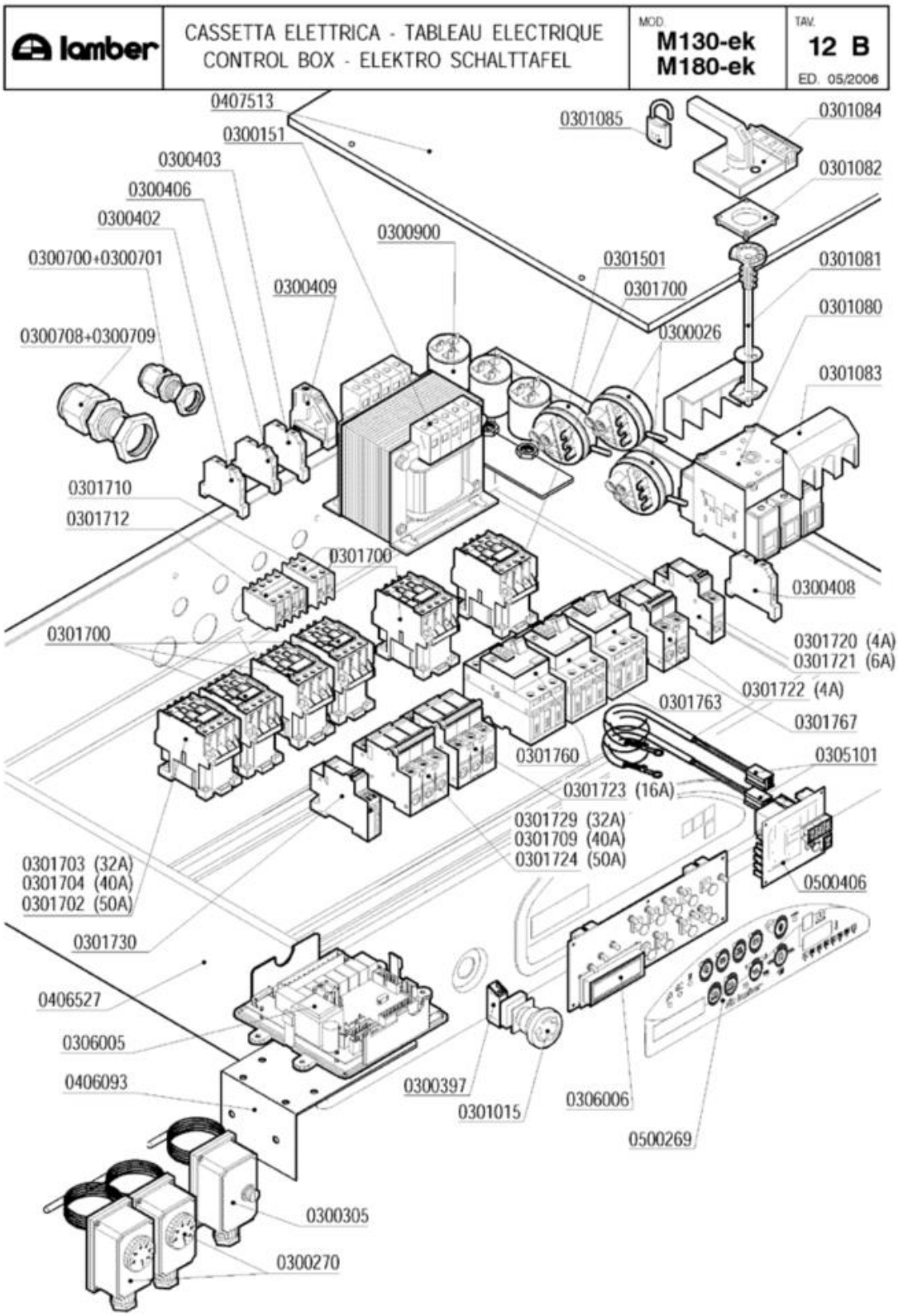
lamber
CASSETTA ELETTRICA - TABLEAU ELECTRIQUE
CONTROL BOX - ELEKTRO SCHALTTAFEL
MOD.
M130-ek
M180-ek
TAV.
12 B
ED. 05/2006
0407513
0300151
0300403
0300406
0300402
0300700+0300701
0300708+0300709
0300409
0300900
0301085
0301084
0301082
0301501
0301700
0301081
0301080
0300026
0301083
0301710
0301712
0301700
0300408
0301700
0301720 (4A)
0301721 (6A)
0301722 (4A)
0301763
0301767
0301760
0305101
0301723 (16A)
0301729 (32A)
0301709 (40A)
0301724 (50A)
0500406
0301703 (32A)
0301704 (40A)
0301702 (50A)
0301730
0406527
0306005
0406093
0300397
0301015
0306006
0500269
0300305
0300270

Codice	Descrizione	
0300026	Pressostato 60/30 16A 1NONC	
0300151	Trasformatore 310VA 223824415-24V	
0300270	Termostato Linear-Matic 30-90ºC	
0300305	Termostato riarmo Matic	
0300397	Contatto BRETER 1NC TC01B Rosso	
0300402	Morsetto 6 mmq beige	
0300403	Morsetto 6 mmq neutro blu	
0300406	Morsetto 4 mmq rosso	
0300408	Morsetto 16 mmq terra giallo-verde	
0300409	Bloccamorsetti plastica	
0300701	Controdado PG13,5	
0300709	Controdado PG29	
0300900	Filtro antidisturbo 411135001	
0301015	Pulsante/fungo BREMAS D35 TRM20652 emer.	
0301080	Interruttore 3P 125A	
0301081	Albero prolunga interr.125A VZ18	
0301082	Blocco porta interruttore 125A KZ74	
0301083	Calotta coprimorsetti interr.125A VZ10	
0301084	Manovra nera lucchett.interr.125A KAH2TZ	
0301085	Lucchetto per interr./sezion.MATIC	
0301501	Pressostato 110/70	
0301700	Contattore 25A/AC1 3NA+1NC+1NA 24V	
0301702	Contattore 50A/AC1 3NA1NA 24V	
0301703	Contattore 32A/AC1 3NA1NA 24V	
0301704	Contattore 40A/AC1 3NA1NA 24V	
0301709	Int.automatico 3P 40A PDI6000A curva C	
0301710	Contatto aux 2NA LA1DN20	
0301712	Contatto aux 4NA LA1DN40	
0301720	Int.automatico 1P 4A PDI6000A curva C	
0301721	Int.automatico 1P 6A PDI6000A curva C	
0301722	Int.automatico 2P 4A PDI6000A curva C	
0301723	Int.automatico 3P 16A PDI6000A curva C	
0301724	Int.automatico 3P 50A PDI6000A curva C	
0301729	Int.automatico 3P 32A PDI6000A curva C	
0301730	Bobina a sgancio corrente MX+OF 24V	
0301760	Interr.autom.magnetotermico 0,63-1A M05	
0301763	Interr.autom.magnetotermico 2,5-4A M08	
0301767	Interr.autom.magnetotermico 0,4-0,63 M04	
0305101	Prolunga sonda termometri G. MATIC	
0306005	Scheda elettronica MATIC-LINEAR 24V	
0306006	Tastiera elettronica MATIC-LINEAR 24V	
0406093	Supporto emergenza inscatolata 4583	
0407513	Coperchio cassetta MATIC33 3402	
0500269	Targa POLIESTERE MATIC ek	
0500406	Termometro 8 canali MATIC-LINEAR 24V	

lamber	CARROZZERIA - CARROSSERIE HOOD - KARROSSERIE	MOD. M130 M180	TAV. 13 A ED. 10/2004

LAVAGGIO - LAVAGE - WASHING - WASCHUNG

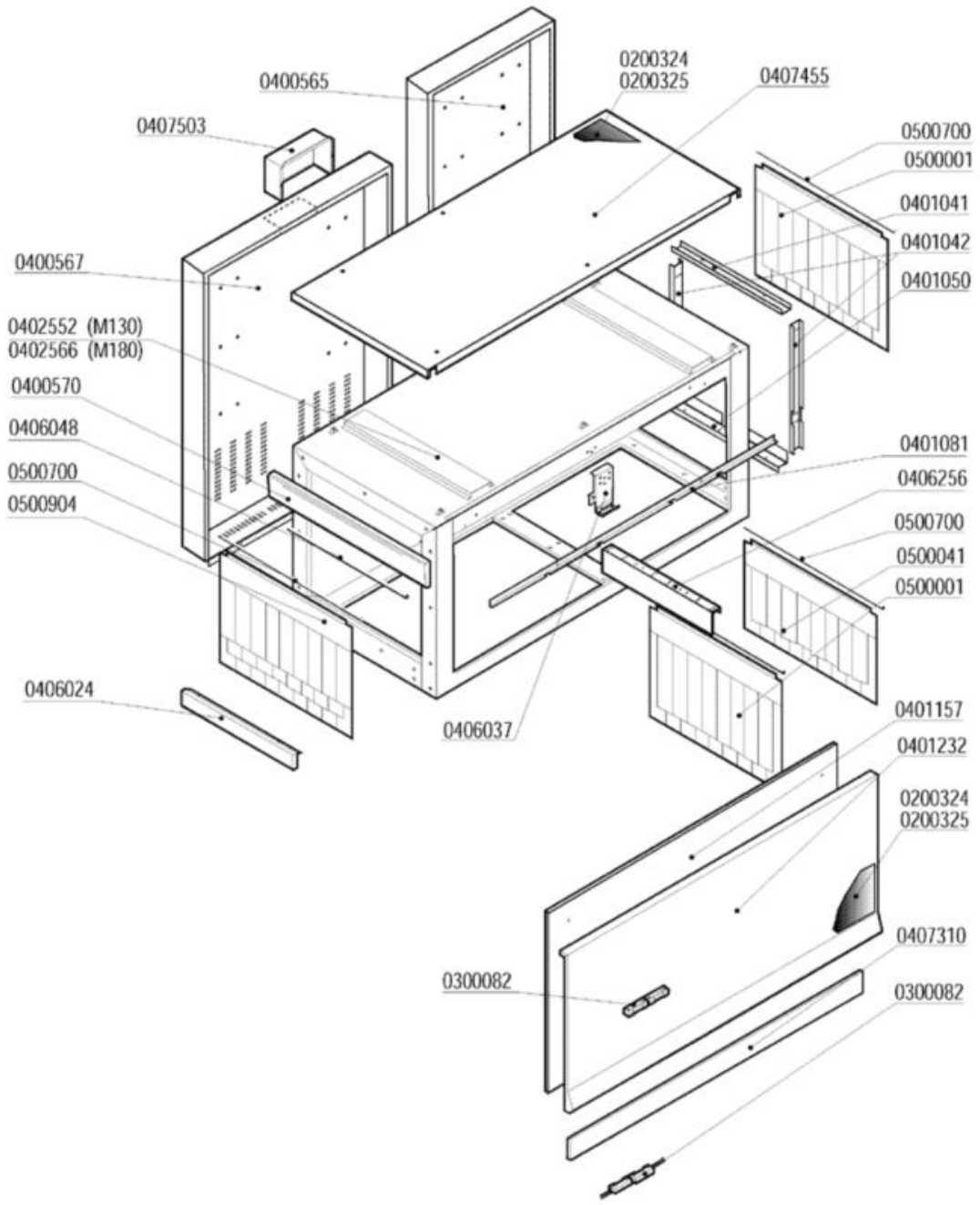

Codice	Descrizione	
0200324	Pannello termoisolante 500x500x5 PE/R30	
0200325	Pannello fonoassorbente 500x500x8 MTP/30	
0300082	Micro contatto magnetico Matic-Linear	
0400565	Pannello retro prelavaggio 4237	
0400567	Pannello retro MATIC39 4238	
0400570	Pannello testata uscita M10 4473	
0401041	Coprigiunto interno superiore MATIC 3221	
0401042	Coprigiunto interno laterale MATIC 3221	
0401050	Coprigiunti interno inferiore MATIC 3221	
0401157	Sportello M130-180 1500mm 5985/5986	
0401232	Pannello sportello M130-180 5987..5990	
0406024	Testata inviti ASM/uscita M115 2518	
0406037	Blocco superiore sportelli Matic 2836/37	
0406048	Asta luce carico Matic 3514	
0406256	Traverso supporto asta traino M130 6464	
0407310	Pannello sottoportina M130 6466	
0407503	Scatola copricavi M10-20-33	
0500001	Tendina entrata uscita 3167 Matic	
0500041	Tendina corta 2901 MATIC	
0500700	Astina inox tendina Matic	
0500904	Tendina M115 4653	

lamber	CARROZZERIA - CARROSSERIE HOOD - KARROSSERIE	MOD. M130 M180	TAV. 14 A ED. 10/2004

VASCA LAVAGGIO - CUVE LAVAGE
WASHING TANK - WASCHUNG

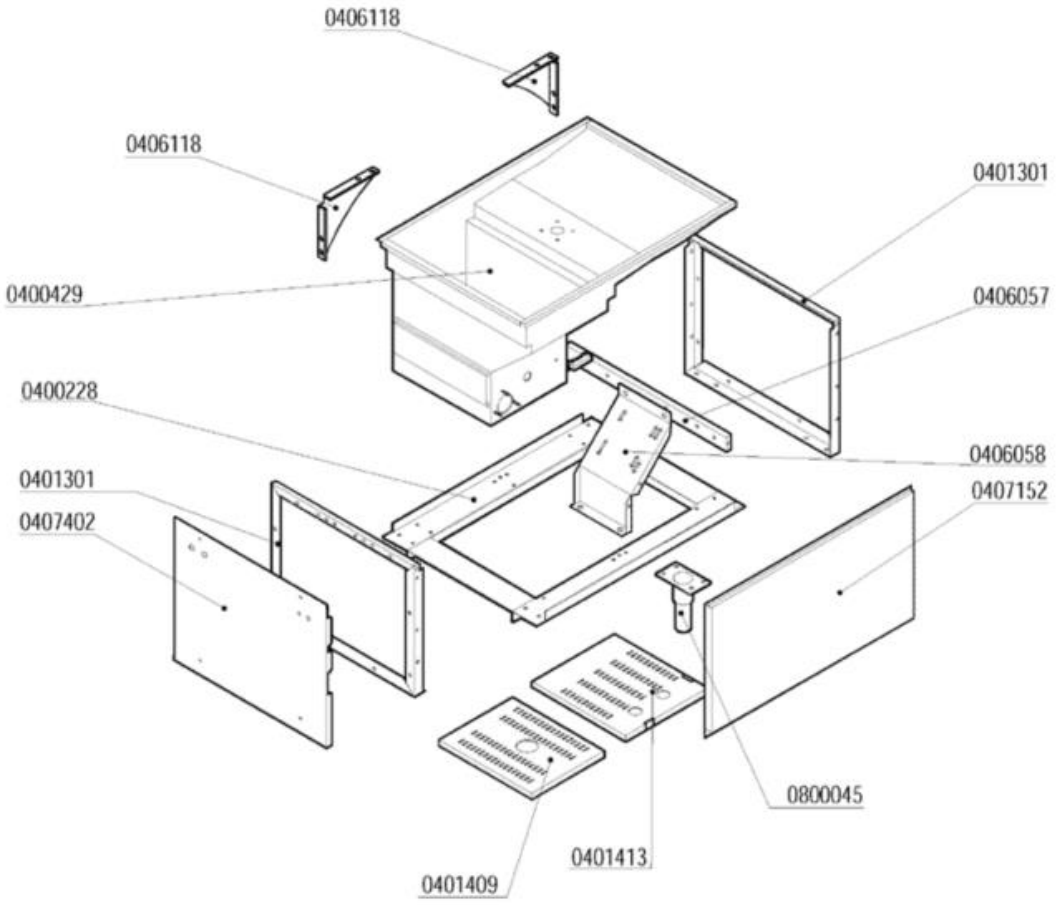

Codice	Descrizione
0401301	Spalla basamenti MATIC 3122
0401409	Pannello scarichi MATIC39 3462
0401413	Pannello sostegno supp.pompa M39 3478
0406057	Traverso supporto pompa MATIC 3118
0406118	Piastra controventamento M39 3516
0407152	Pannello ant.inferiore MATIC39 3328
0407402	Pannello laterale inferiore PRA-ANG 7121
0800045	Piedino inox 2"x160 100x85x2,5

lamber	CARROZZERIA - CARROSSERIE HOOD - KARROSSERIE	MOD. M130 M180	TAV. 15 A ED. 10/2004

VASCA PRE-RISCIACQUO/ CUVE PRE-RINÇAGE
PRE-RINSING TANK / VORSPÜLUNG

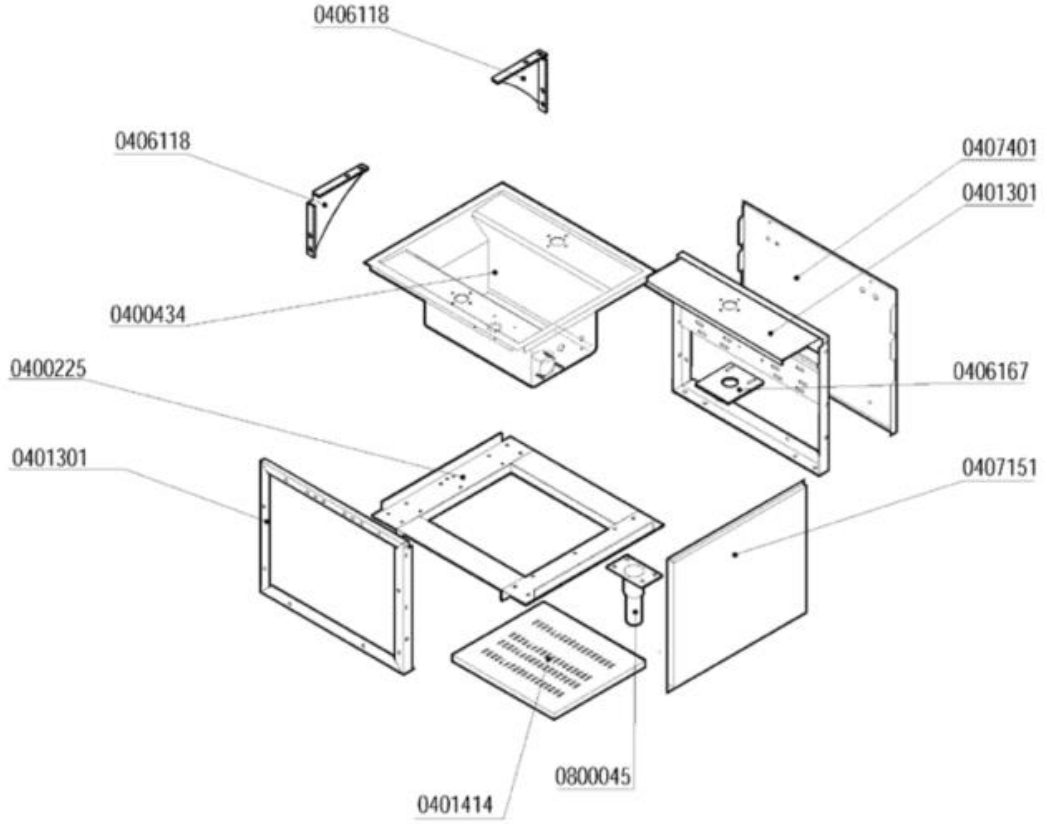

Codice	Descrizione
0400225	Basamento modulo prelavaggio MATIC
0401301	Spalla basamenti MATIC 3122
0406118	Piastra controventamento M39 3516
0407151	Pannello ant.inferiore prel.600mm 3320
0407401	Pannello laterale bas.DX-SX MATIC 3106
0800045	Piedino inox 2"x160 100x85x2,5

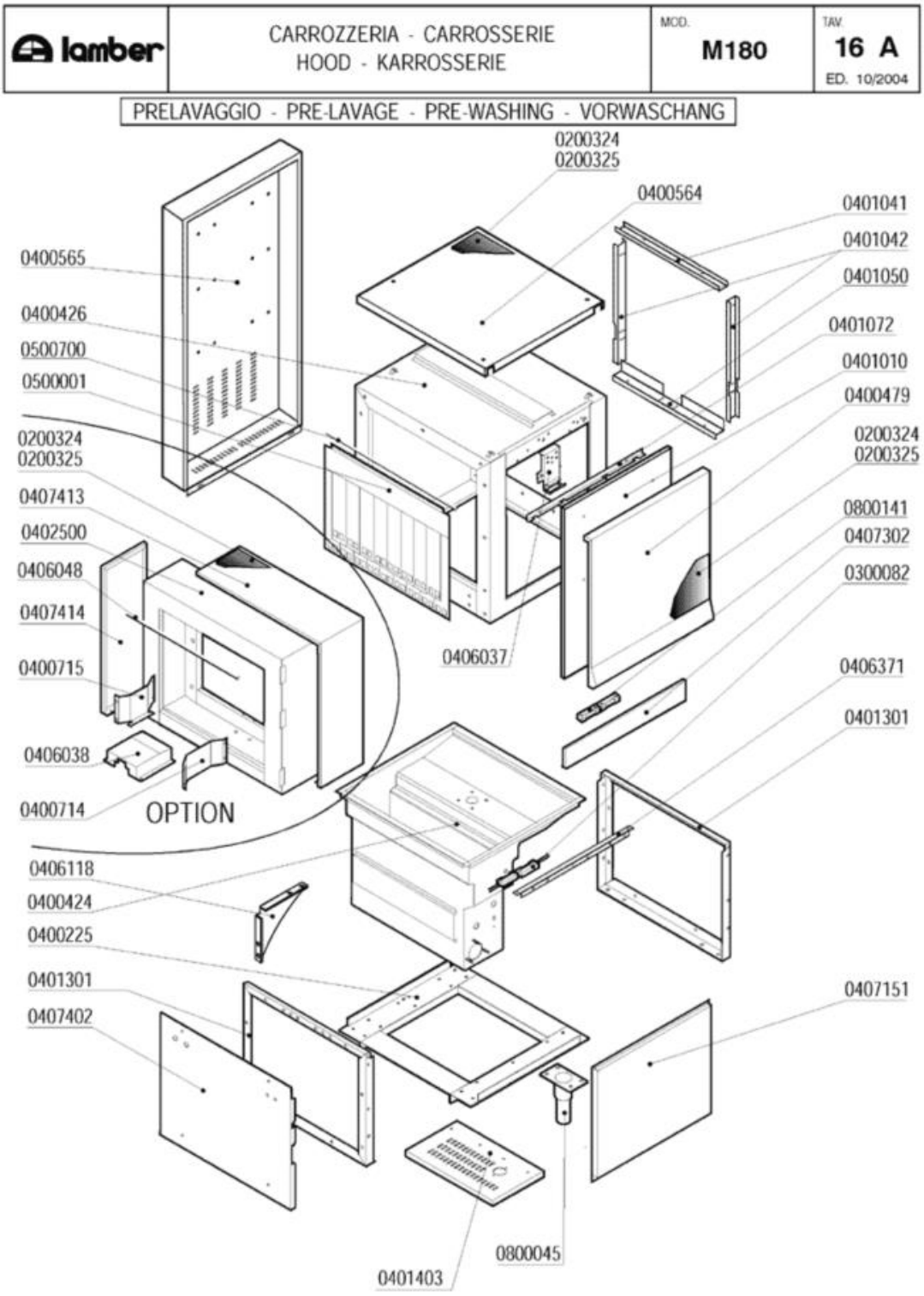
lamber
CARROZZERIA - CARROSSERIE
HOOD - KARROSSERIE
MOD.
M180
TAV.
16 A
ED. 10/2004
PRELAVAGGIO - PRE-LAVAGE - PRE-WASHING - VORWASCHANG
0200324
0200325
0400564
0401041
0401042
0401050
0401072
0401010
0400479
0200324
0200325
0800141
0407302
0300082
0406371
0401301
0407151
0800045
0401403
0400565
0400426
0500700
0500001
0200324
0200325
0407413
0402500
0406048
0407414
0400715
0406038
0400714
OPTION
0406037
0406118
0400424
0400225
0401301
0407402

Codice	Descrizione
0200324	Pannello termoisolante 500x500x5 PE/R30
0200325	Pannello fonoassorbente 500x500x8 MTP/30
0300082	Micro contatto magnetico Matic-Linear
0400225	Basamento modulo prelavaggio MATIC
0400479	Pannello sportello prelav.Matic 4213
0400564	Pannello superiore prelavaggio 4232
0400565	Pannello retro prelavaggio 4237
0400714	Guida cestelli dx capot 200mm MATIC 3955
0400715	Guida cestelli sx capot 200mm MATIC 3955
0401010	Sportello prelavaggio/prerisciacquo 600
0401041	Coprigiunto interno superiore MATIC 3221
0401042	Coprigiunto interno laterale MATIC 3221
0401050	Coprigiunti interno inferiore MATIC 3221
0401072	Paraspruzzi sport.600 MATIC/LINEAR 3091
0401301	Spalla basamenti MATIC 3122
0401403	Pannello fondo basamento prelav.600 3195
0402500	Capottina 200 entrata uscita MATIC 3075
0406037	Blocco superiore sportelli Matic 2836/37
0406038	Protezione asta traino capotta 200 2807
0406048	Asta luce carico Matic 3514
0406118	Piastra controventamento M39 3516
0406371	Supporto magnete capotta-vasca prel.7184
0407151	Pannello ant.inferiore prel.600mm 3320
0407302	Pannello sottoportina prelav.MATIC 4422
0407402	Pannello laterale inferiore PRA-ANG 7121
0407413	Pann.ad L cap.200mm ent.usc.MATIC 3103
0407414	Pann.diritto cap.200mm ent.us.MATIC 3103
0500001	Tendina entrata uscita 3167 Matic
0500700	Astina inox tendina Matic
0800045	Piedino inox 2"x160 100x85x2,5
0800141	Magnete rettang.plastoferrite M303

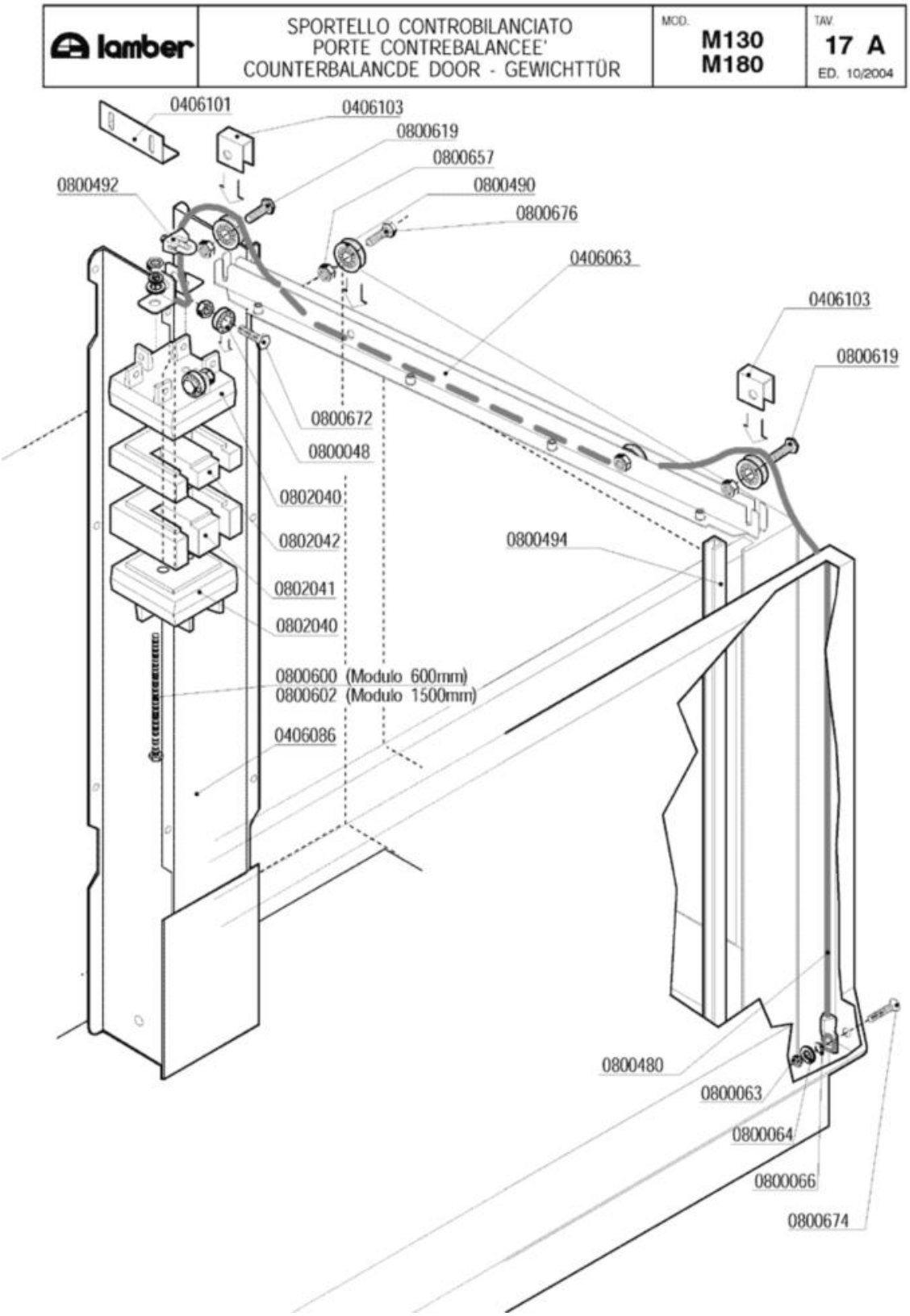
lamber
SPORTELLO CONTROBILANCIATO
PORTE CONTREBALANCEE'
COUNTERBALANCDE DOOR - GEWICHTTÜR
MOD.
M130
M180
TAV.
17 A
ED. 10/2004
0406101
0406103
0800619
0800657
0800492
0800490
0800676
0406063
0406103
0800619
0800672
0800048
0802040
0802042
0800494
0802041
0802040
0800600 (Modulo 600mm)
0800602 (Modulo 1500mm)
0406086
0800480
0800063
0800064
0800066
0800674

Codice	Descrizione
0406063	Guida rullini sportelli MATIC Completa
0406086	Guida contrappesi MATIC 4221 completa
0406101	Squadretta fermo contrappesi 4909
0406103	Fermo fune contrappesi 4910
0800048	Cuscinetto RDP 23/9,4/8 per sollevamento
0800063	Dado inox M6
0800064	Rondella piana inox diam.6x18
0800066	Rondella grower inox diam.6
0800480	Fune sportello Matic 1750mm
0800490	Cuscinetto completo soll.sportelli Matic
0800492	Cavallotto per fune inox
0800494	Guida polizene sportelli Matic 4194
0800600	Vite FE-ZN TE 6x80 contrappesi
0800602	Barra filettata FE-ZN M6-1MT PZ DA 200mm
0800619	Vite inox TEM8x20 testa h.2,2
0800657	Dado inox autobloccante M8
0800672	Vite inox TEM8X25
0800674	Vite inox TPSTCR M6X50
0800676	Vite inox TEM8x20
0802040	Contrappeso terminale OTTONE 4495/4496
0802041	Contrappeso intermedio 1600g 4497
0802042	Contrappeso intermedio 1100g 4498

lamber	LIMITATORE DI COPPIA - LIMITEUR DE COUPLE TORQUE LIMITING DEVICE - RUTSCHKUPPLUNG	MOD. M130 M180	TAV. 18 A ED. 10/2004

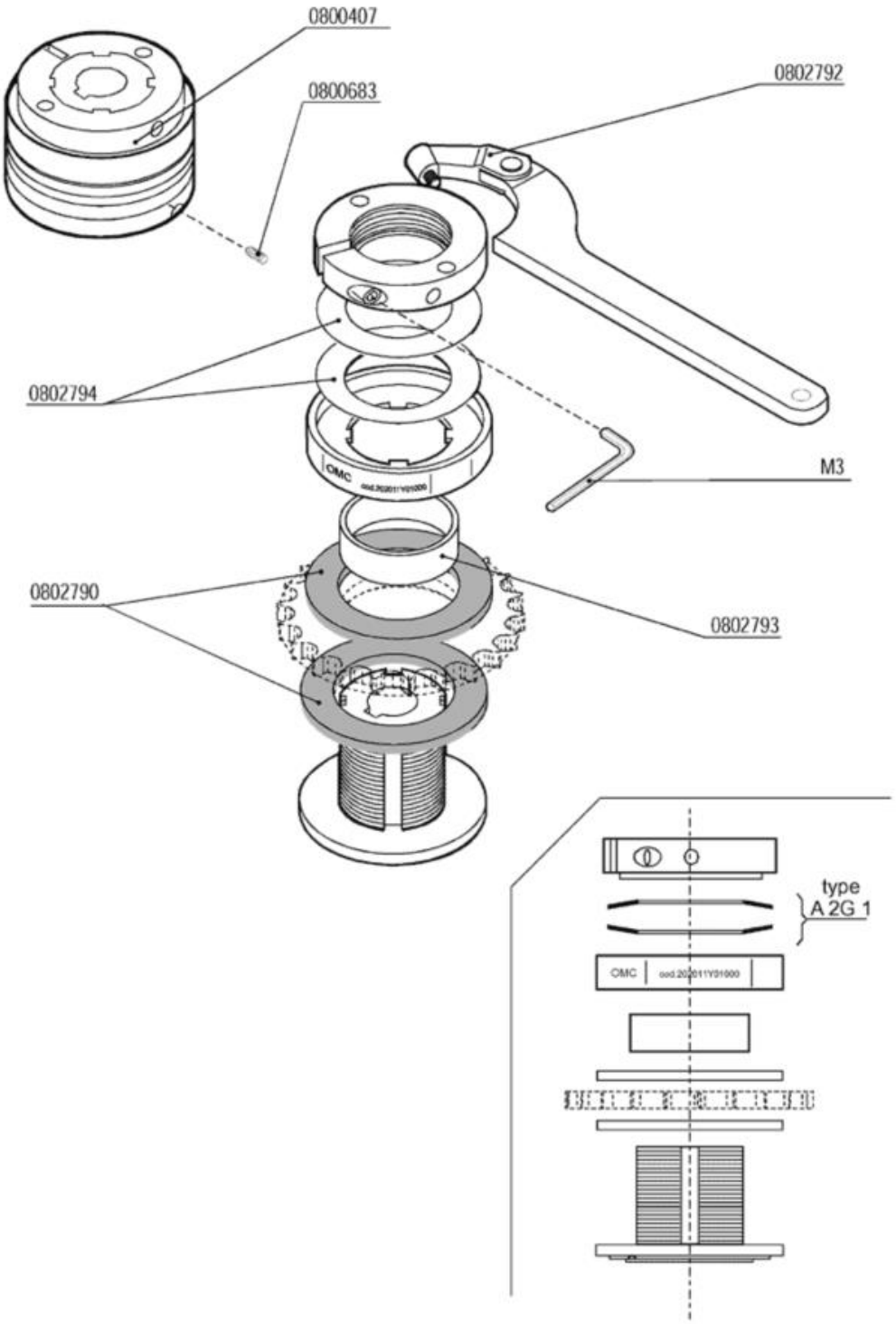

Codice	Descrizione	
0800407	Limitatore di coppia LC1 - Matic	
0800683	Grano inox 6X16 c/punta	
0802790	Disco frizione limitatore di coppia LC1	
0802792	Chiave regolazione limitatore di coppia	
0802793	Anello bronzo centraggio corona	
0802794	Molle DSF/DSS-DSR limitatore coppia LC1	